hecht® 1111

made for garden

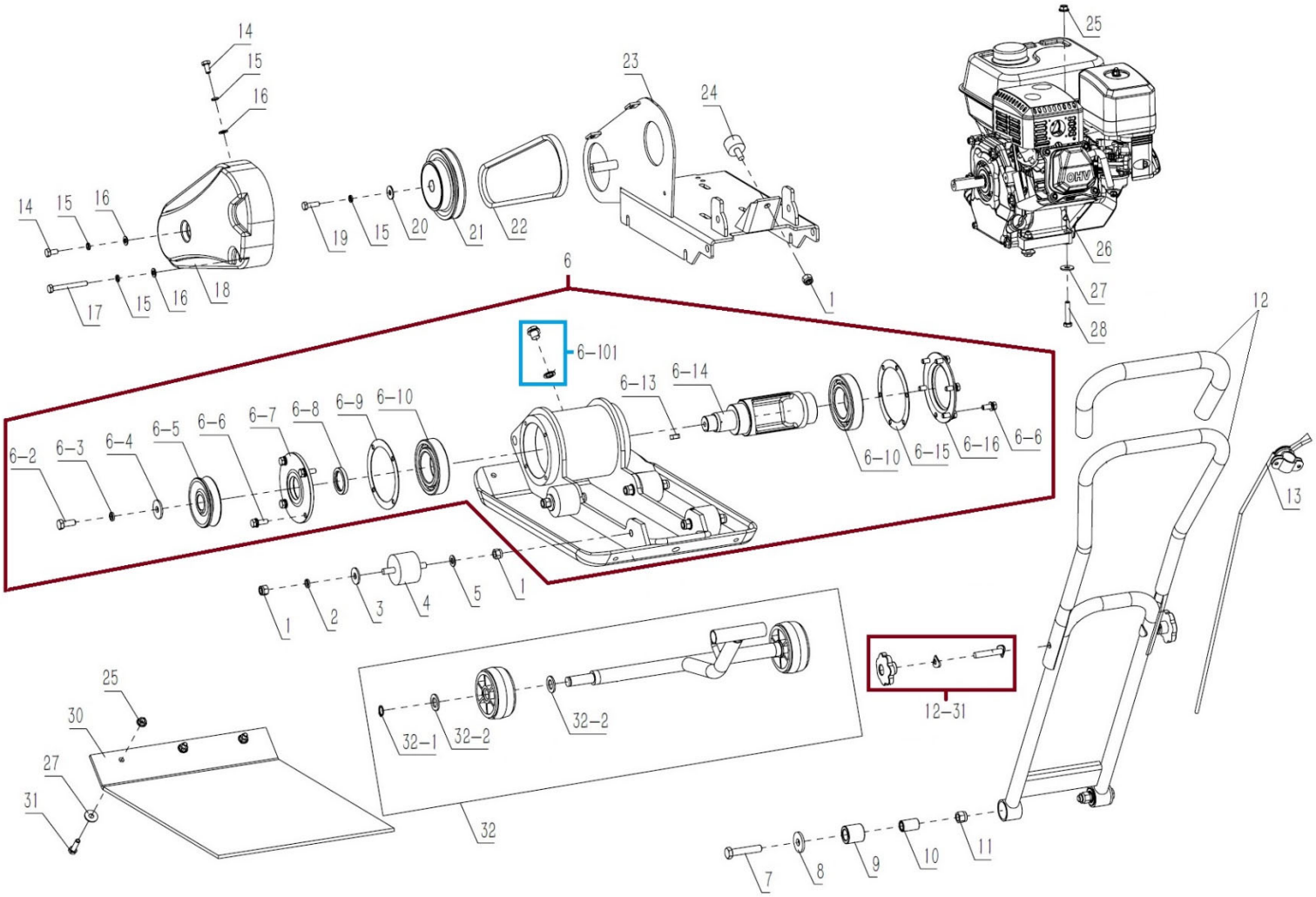

Position	Part number	Název	Name
1	110107	Matice	Nut
2	120207	Podložka	Washer
3	120307	Podložka	Washer
4	111110004	Silenblok základny	Base shock absorber
5	120107	Podložka	Washer
6	111110006	Základna včetně excentru	Base plate with eccenter
6-2	100107022	Šroub	Bolt
6-3	120207	Podložka	Washer
6-4	120307	Podložka	Washer
6-5	1111100065	Řemenice	Pulley
6-6	100205017	Šroub	Bolt
6-7	1111100067	Kryt skříně excentru I	Eccenter case cover I
6-8	1111100068	Gufero	Oil seal
6-9	1111100069	Těsnění skříně excentru I	Ecccenter case gasket I
6-10	1111100060	Ložisko	Bearing
6-101	1111100061	Vypouštěcí šroub kompletní	Drain bolt with washer
6-13	1111100063	Pero	Key
6-14	1111100064	Hřídel excentrická	Eccentric shaft
6-15	1111100165	Těsnění skříně excentru II	Eccenter case gasket II
6-16	1111100066	Kryt skříně excentru II	Eccenter case cover II
7	100109057	Šroub	Bolt
8	120309	Podložka	Washer
9	111110009	Silenblok madla	Handle shock absorber

HECHT® 1111
made for garden

Position	Part number	Název	Name
10	111110010	Pouzdro	Bushing
11	110109	Matice	Nut
12	111110012	Madlo kompletní	Handle assembly
12-31	1111100123	Šroub madla kompletní	Hadnle bolt assembly
13	111110013	Bowden plynu s ovládáním	Throttle lever assembly
14	100105013	Šroub	Bolt
15	120205	Podložka	Washer
16	120105	Podložka	Washer
17	100105067	Šroub	Bolt
18	111110018	Kryt řemenu	Belt cover
19	100105013	Šroub	Bolt
20	120305	Podložka	Washer
21	111110021	Spojka	Clutch
22	111110022	Klínový řemen	V-belt
23	111110023	Základna motoru	Engine base
24	111110024	Silenblok motoru	Engine shock absorber
25	110205	Matice	Nut
26	111110026	Motor G200F	Engine G200F
27	120305	Podložka	Washer
28	100105037	Šroub	Bolt
30	111110030	Pěchovací podložka trasparent	Paving pad transparent
31	110205	Matice	Nut
32	111110032	Transportní kolečka	Wheel assembly
32-1	130113	Pojistný kroužek	Circlip
32-2	120114	Podložka	Washer

hecht® 1111

made for garden

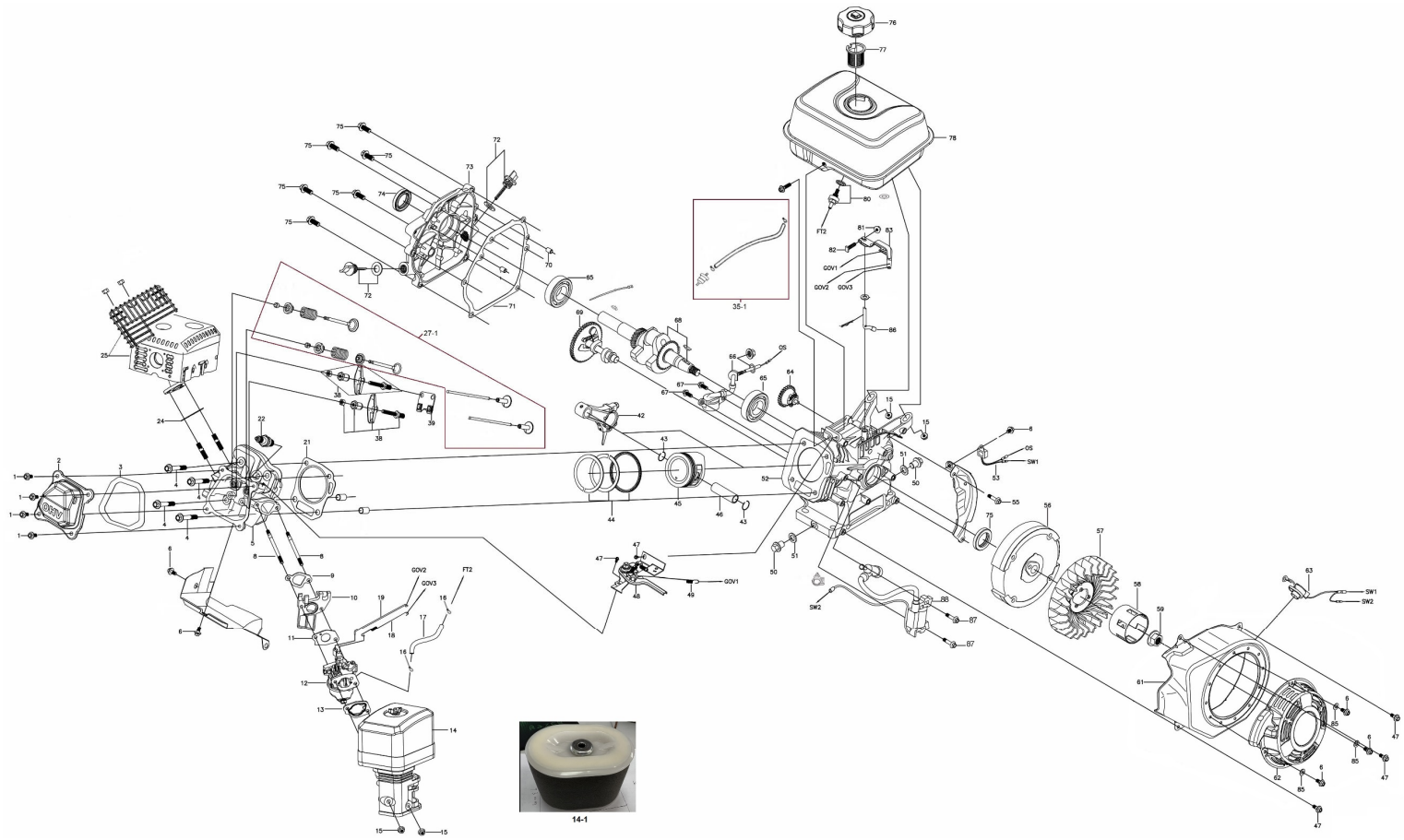

Position	Part number	Název	Name
1	100203011	Šroub	Bolt
2	120220008-0001	Ventilové víko	Cylinder head cover
3	120250013-0001	Těsnění ventilového víka	Cylinder head gasket
4	100205057	Šroub	Bolt
5	120080276-0001	Hlava válce	Cylinder head
6	100203005	Šroub	Bolt
8	380180093-0001	Svorník	Stud bolt
9	170430060-0001	Těsnění příruby karburátoru	Carburetor insulator gasket
10	170440096-0001	Příruba karburátoru	Carburetor insulator
11	450000312	Těsnění karburátoru	Carburetor gasket
12	170021086-0001	Karburátor	Carburetor
13	170430065-0001	Těsnění vzduchového filtru	Air filter gasket
14	111600144	Vzduchový filtr kompletní	Air filter assembly
14	1116001441	Vložka vzduchového filtru	Air filter element
15	110203	Matice	Nut
17	111600147	Palivová hadička	Fuel tube
18	171610002-0001	Pružina táhla regulace	Governor rod spring
19	171590002-0001	Táhlo regulace otáček	Governor rod
21	785001027	Těsnění hlavy válce	Cylinder head gasket
22	A969P	Svíčka zapalování	Spark plug
24	180650065-0001	Těsnění výfuku	Muffler gasket
25	111600155	Výfuk	Muffler
27-1	1116001571	Ventily kompletní	Valves assembly
27	26400100801	Koncovka ventilu	Valve rotator
28	140380017-0001	Podložka pružiny ventilu	Valve spring seat

HECHT® 1111
made for garden

Position	Part number	Název	Name
29	140340022-0001	Pružina ventilu	Valve spring
30	500550024-0001	Ventily (set)	Valves (set)
31	140670004-0001	Zdvihací tyčka ventilu	Push rod
32	140690003-0001	Zdvihátko ventilu	Valve tappet
33	140400011-0001	Sedlo ventilu	Valve seat ring
35-1	1116001651	Palivová hadička se svorkami a filtrem	Fuel tube + clips and filter
38	140450022-0001	Vahadlo ventilu (set)	Valve rocker assembly
39	140710001-0001	Vodící deska ventilů	Push rod guide board
42	130150039-0001	Ojnice	Connecting rod
43-1	1116001731	Píst kompletní	Piston assembly
47	100203007	Šroub	Bolt
48	171680011-0001	Kulisa ovládání	Control assembly
49	171600036-0001	Vratná pružina regulátoru	Governor spring
50	785001014	Vypouštěcí šroub	Drain bolt
51	785001015	Podložka	Washer
52	POUZE CELÝ MOTOR	Kliková skříň	Crankcase
53	281890001-0001	Olejové čidlo	Oil sensor
55	100203017	Šroub	Bolt
56	270020097-0001	Setrvačník	Flywheel
57	160180007-0001	Ventilátor	Fan
58	193590005-0001	Miska startéru	Starter pulley
59	746001066	Matice	Nut
61	111600191	Kryt ventilátoru	Fan cover
62	111600192	Startér mechanický	Recoil starter
63	111600193	Vypínač motoru	Flameout switch
64	171750002-0001	Regulátor otáček	Governor gear assembly
65	142105	Ložisko	Bearing
66	368001035	Olejový spínač	Oil level switch
67	100203022	Śroub	Bolt
68	130290049-0001	Kliková hřídel	Crankshaft
69	140020114-0001	Vačková hřídel	Camshaft
71	710003004	Těsnění klikové skříně	Crancase gasket
72	14301-KB01-0000	Olejová měrka	Oil cap
73	110820014-0001	Víko klikové skříně	Crankcase cover
74	620801003	Gufero	Oil seal
75	100205029	Šroub	Bolt
76	170870039-0001	Palivová zátka	Fuel tank cap
77	170720001-0001	Sítko nádrže	Fuel tank filter
78	170500508-0003	Palivová nádrž	Fuel tank
80	170660077-0001	Palivový filtr	Fuel filter
81	110203	Matice	Nut
82	380250002-0001	Šroub	Bolt
83	171620001-0001	Páka regulace otáček	Governor lever
86	171630001-0001	Ovládací táhlo regulátoru	Governor arm shaft
87	100203022	Šroub	Bolt
88	270920162-0001	Cívka zapalování	Ignition coil