HECHT® 2710

made for garden

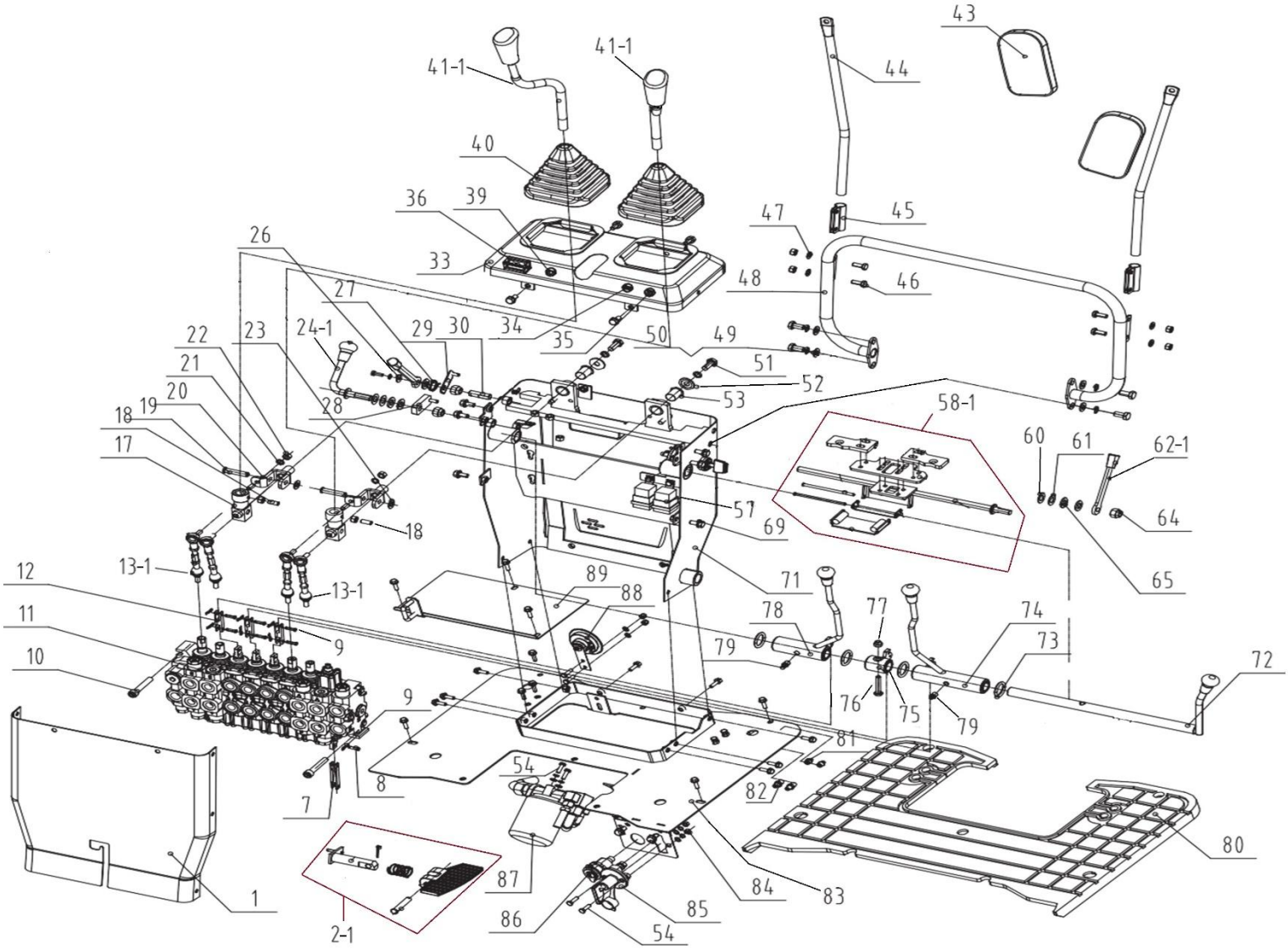

Position	Part number	Název	Name
1	271000001	Kryt panelu zadní	Rear panel cover
Na objednání po složení zálohy. / To order after payment of deposit.			
2-1	2710000021	Pedál otáčení ramene	Arm rotation pedal
7	271000007	Spojovací pouzdro ventilu I	Valve connecting bush I
8	271000008	Zákolník	Shaft pin
9	271000009	Závlačka	Cotter pin
10	100307057	Šroub	Bolt
11	271000011	Hydraulický rozvaděč	Multi-way valve
12	271000012	Spojovací pouzdro ventilu II	Valve connecting bush II
13-1	2710000131	Kloubová hlavice	Articulated head
17	271000017	Směrový blok páky	Drive lever direction block
18	271000018	Šroub (červík)	Bolt (grub)
19	271000019	Zákolník	Shaft pin
20	271000020	Držák páky	Drive lever support
21	120205	Podložka	Washer
22	110105	Matice	Nut
23	120107	Podložka	Washer
24-1	2710000241	Páka rychlosti	Speed lever
26	120103	Podložka	Washer
27	271000027	Pružina	Choke spring
28	271000028	Deska páky rychlosti	Throttle lever plate
29	271000029	Deska páky zajišťovací / start	Locking/start lever plate
30	271000030	Hřídelka páky zajišťovací / start	Locking/start lever shaft
33	271000033	Kryt panelu horní	Upper panel cover
Na objednání po složení zálohy. / To order after payment of deposit.			

HECHT made for garden 2710

Position	Part number	Název	Name
34	271000034	Spínač klaksonu	Horn switch
35	271000035	Spínač světla	Light switch
36	271000036	Počítadlo motohodin	Hour meter
39	271000039	Kontrolka napájení	Power indicator light
40	271000040	Manžeta páky	Drive lever sleeve
41-1	2710000411	Páka pravá / levá	Left / Right drive lever
43	271000043	Zpětné zrcátko	Rearview mirror
44	271000044	Držák zrcátka	Supporting tube
45	271000045	Klip zrcátka	Mirror clip
46	100105022	Šroub	Bolt
47	120103	Podložka	Washer
48	271000048	Madlo	Handle
Na objednání po složení zálohy. / To order after payment of deposit.			
49	120107	Podložka	Washer
50	120207	Podložka	Washer
51	100107017	Šroub	Bolt
53	271000053	Pouzdro	Bushing
57	271000057	Relé	Relay
58-1	2710000581	Mechanismus páky zajišťovací / start	Locking/start lever mechanism
60	271000060	Protiskluzová podložka	Anti-Slip washer
61	120109	Podložka	Washer
62-1	2710000621	Zajišťovací páka	Locking Lever
64	110109	Matice	Nut
65	120209	Podložka	Washer
69	100205013	Šroub	Bolt
71	271000071	Panel	Operation panel
Na objednání po složení zálohy. / To order after payment of deposit.			
72	271000072	Páka radlice	Dozer lever
73	271000073	O-kroužek	O-Ring
74	271000074	Páka řízení pravá	Right steering lever
75	271000075	Pouzdro	Bushing
76	100105042	Šroub	Bolt
77	110105	Matice	Nut
78	271000078	Páka řízení levá	Left steering lever
79	271000079	Mazací kalíšek	Grease cup
80	271000080	Gumový nášlap	Rubber footrest
81	271000081	Miska mazání	Grease Cup
82	271000082	Armatura	Straight fittin
83	271000083	Deska panelu spodní	Bottom panel plate
Na objednání po složení zálohy. / To order after payment of deposit.			
84	110103	Matice	Nut
85	271000085	Vypínač akumulátoru	Battery switch
86	271000086	Zásuvka zapalovače	Cigarette lighter socket
87	271000087	Olejový filtr	Oil filter
88	271000088	Klakson	Horn
89	271000089	Krycí deska motoru	Engine cover plate

HECHT® 2710
made for garden

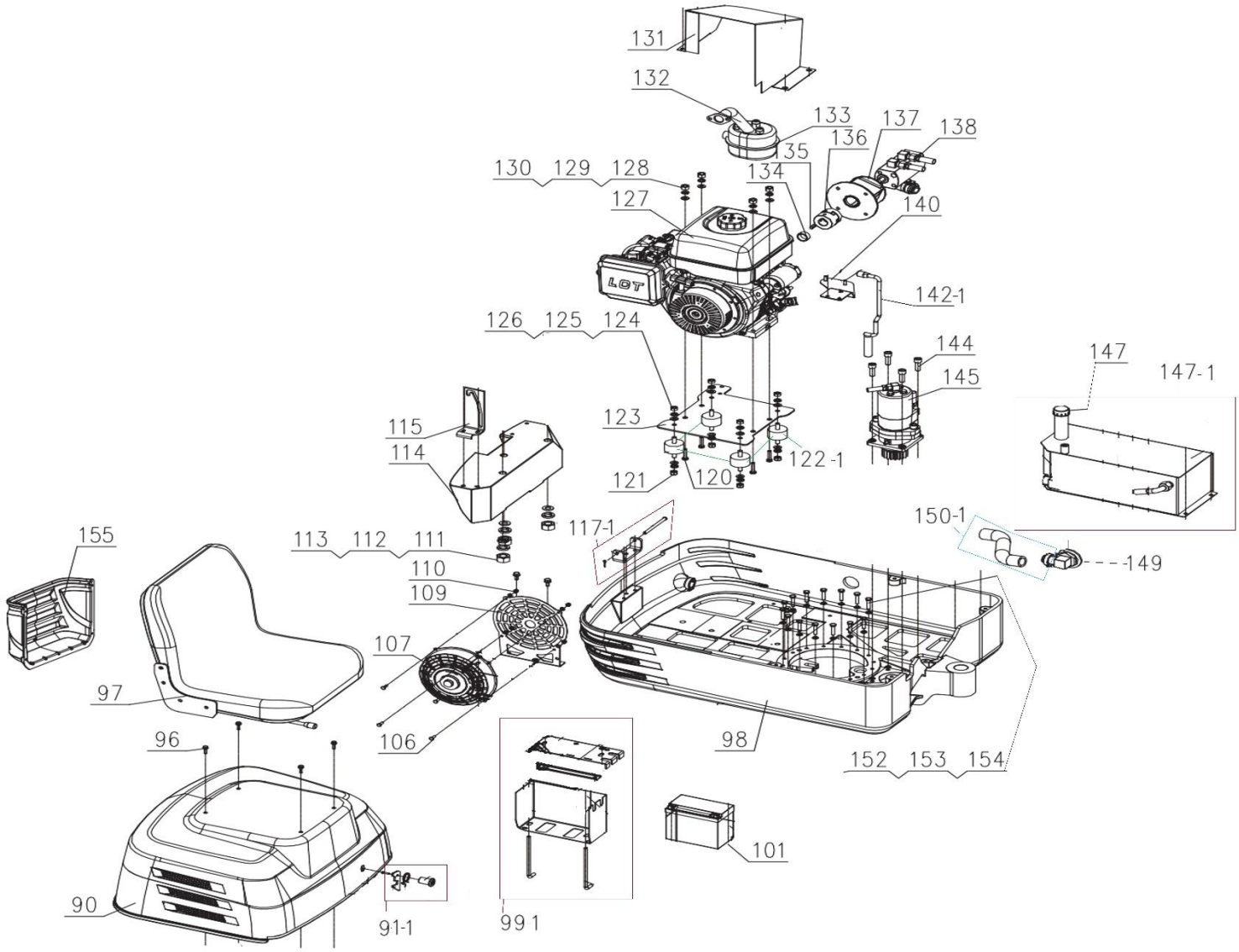

Position	Part number	Název	Name
90	271000090	Kryt pod sedadlem	Cover under seat
Na objednání po složení zálohy. / To order after payment of deposit.			
91-1	2710000911	Zámek s klíčem kompletní	Lock with key assembly
96	100205013	Šroub	Bolt
97	271000097	Sedadlo	Seat
98	271000098	Otočná základna	Swinh unit platform
Na objednání po složení zálohy. / To order after payment of deposit.			
99-1	2710000991	Lůžko akumulátoru	Battery base
101	271000101	Akumulátor	Battery
106	100103011	Šroub	Bolt
107	271000107	Ventilátor	Fan
109	271000109	Držák ventilátoru	Fan holder
110	110103	Matice	Nut
111	110311	Matice	Nut
112	120111	Podložka	Washer
113	120211	Podložka	Washer
114	271000114	Závaží	Counter weight
Na objednání po složení zálohy. / To order after payment of deposit.			
115	271000115	Vzpěra víka motoru	Motor cover turnover support
117-1	2710001171	Pant	Hinge
120	100109032	Šroub	Bolt
121	110107	Matice	Nut
122-1	2710001221	Silenblok (4ks)	Shock absorber (4pcs)

HECHT made for garden 2710

Position	Part number	Název	Name
123	271000123	Lůžko motoru	Engine base
Na objednání po složení zálohy. / To order after payment of deposit.			
124	110307	Matice	Nut
125	120107	Podložka	Washer
126	120207	Podložka	Washer
127	271000127	Motor	Engine
Na objednání po složení zálohy. / To order after payment of deposit.			
128	110309	Matice	Nut
129	120109	Podložka	Washer
130	120209	Podložka	Washer
131	271000131	Ochranný kryt motoru	Engine guard plate
Na objednání po složení zálohy. / To order after payment of deposit.			
132	271000132	Příruba výfuku	Muffler flange
133	271000133	Výfuk	Muffler
134	271000134	Spojovací pouzdro	Coupler bushing
135	271000135	Pero	Key
136	271000136	Rychlospojka	Coupler
137	271000137	Tělo olejového čerpadla	Gear pump frame
138	271000138	Olejové čerpadlo	Gear pump
140	271000140	Držák výfuku	Muffler holder
142-1	2710001421	Pojistný kolík	Safety pin
144	100307032	Šroub	Bolt
145	271000145	Motor otáčení ramene	Rotary motor
147-1	2710001471	Olejová nádrž	Oil tank
Na objednání po složení zálohy. / To order after payment of deposit.			
147	271000147	Víčko olejové nádrže	Oil cap
149	271000149	Olejový filtr	Oil suction filter
150-1	2710001501	Hadice se svorkami	Hose with clamps
152	120105	Podložka	Washer
153	120205	Podložka	Washer
154	100105052	Šroub	Bolt
155	271000155	Kryt zadní pod sedadlem	Rear cover under seat

HECHT 2710

made for garden

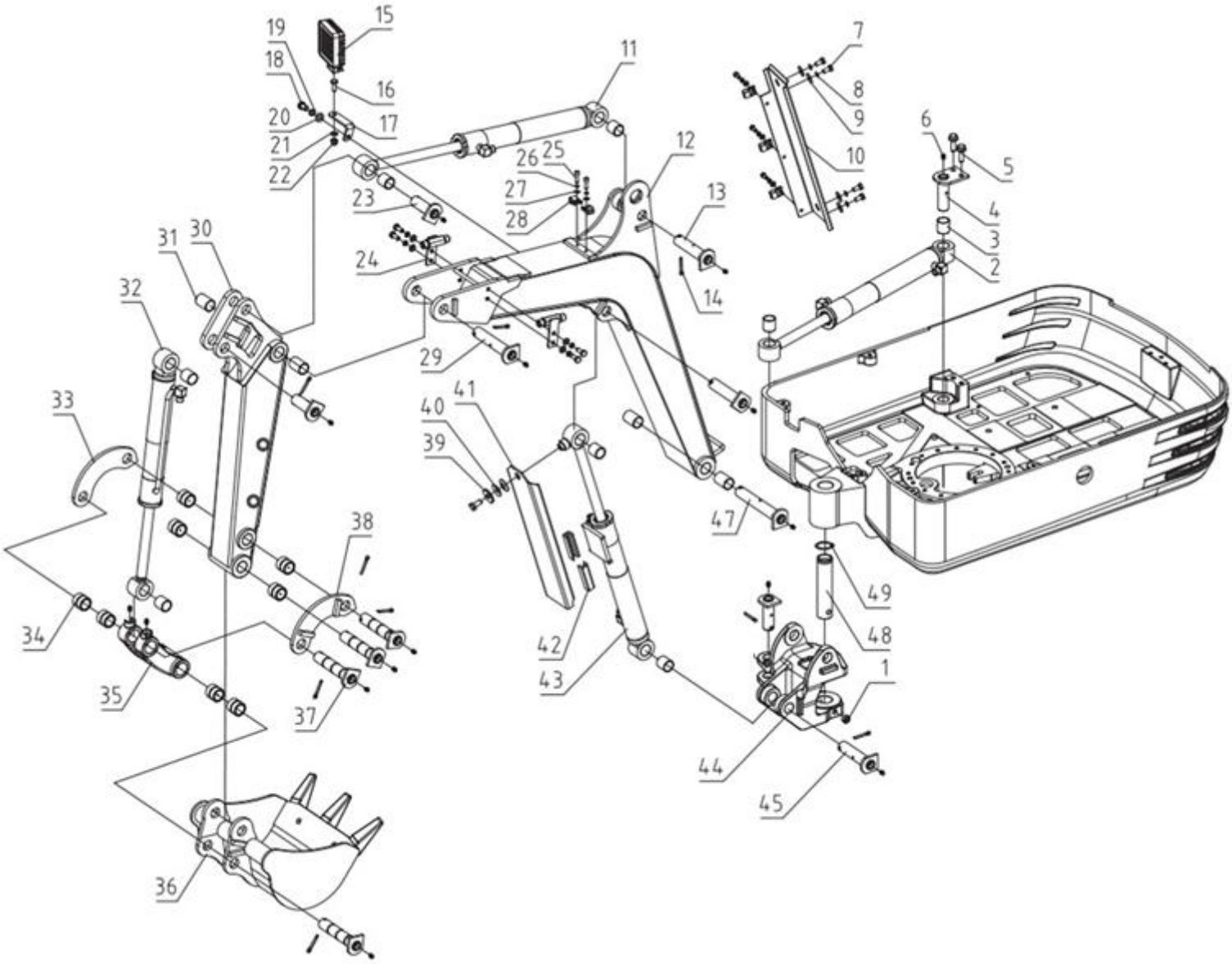

Position	Part number	Název	Name
1	110107	Matice	Nut
2	271000162	Pístnice otáčení ramene	Boom swing cylinder
3	271000163	Ložisko	Bearing
4	271000164	Držák pístnice	Cylinder holder
5	100205013	Šroub	Bolt
6	271000166	Maznice	Oil cup
7	100105013	Šroub	Bolt
8	120205	Podložka	Washer
9	120105	Podložka	Washer
10	271000170	Kryt ramene horní	Upper arm cover
11	271000171	Pístnice ramene	Arm cylinder
12	271000172	Hlavní rameno	Main boom
Na objednání po složení zálohy. / To order after payment of deposit.			
13	271000173	Čep hlavního ramene I	Main boom pin I
14	271000174	Závlačka	Cotter Pin
15	271000175	Světlo	Light
16	100105017	Šroub	Bolt
17	271000177	Držák světla	Light holder
18	100107017	Šroub	Bolt
19	120207	Podložka	Washer
20	120107	Podložka	Washer
21	120105	Podložka	Washer
22	110105	Matice	Nut

HECHT made for garden 2710

Position	Part number	Název	Name
23	271000183	Čep ramene I	Arm pin I
24	271000184	Přechodová spojka	Transition fitting
25	100303017	Šroub	Bolt
26	120203	Podložka	Washer
27	120103	Podložka	Washer
28	271000188	Svorka	Clamp
29	271000189	Čep ramene II	Arm pin II
30	271000190	Rameno	Arm
Na objednání po složení zálohy. / To order after payment of deposit.			
31	271000191	Ložisko	Bearing
32	271000192	Pístnice lžíce	Bucket cylinder
33	271000193	Vahadlo ramene pravé	Right arm rocker
34	271000194	Pouzdro	Bushing
35	271000195	Spojka lžíce	Bucket Link
36	271000196	Lžíce	Bucket
Na objednání po složení zálohy. / To order after payment of deposit.			
37	271000197	Čep lžíce	Bucket pin
38	271000198	Vahadlo ramene levé	Left arm rocker
39	120107	Podložka	Washer
40	271000200	Podložka	Wing spring
41	271000201	Kryt pístnice	Cylinder cover
42	271000202	Vodicí plastový blok	Guide plastic block (pair)
43	271000203	Pístnice hlavního ramene	Main boom cylinder
44	271000204	Základna ramene	Boom swing frame
Na objednání po složení zálohy. / To order after payment of deposit.			
45	271000205	Čep základny ramene	Boom swing frame pin
47	271000207	Čep hlavního ramene II	Main boom pin II
48	271000208	Hřídel spojovací	Connecting shaft
49	130132	Pojistný kroužek	Circlip

HECHT® 2710

made for garden

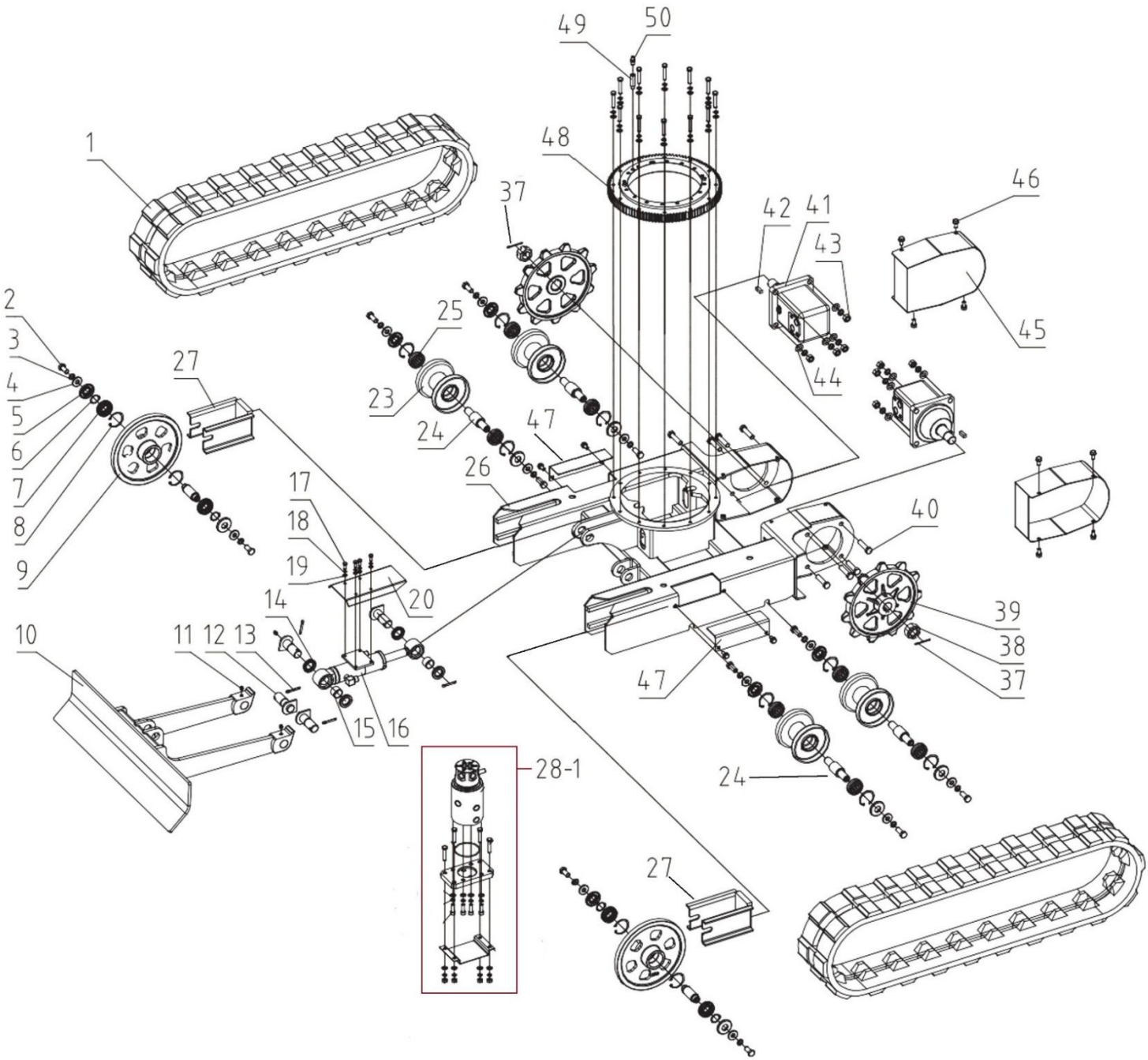

Position	Part number	Název	Name
1	271000211	Pás	Rubber track
2	100109027	Šroub	Bolt
3	120209	Podložka	Washer
4	120109	Podložka	Washer
5	271000215	Gufero	Oil seal
6	130122	Pojistný kroužek	Circlip
7	140205	Ložisko	Bearing
8	130244	Pojistný kroužek	Circlip
9	271000219	Řemenice přední	Front idler
10	271000220	Radlice	Dozer
Na objednání po složení zálohy. / To order after payment of deposit.			
11	271000221	Maznice	Oil cup
12	271000222	Čep radlice	Dozer Pin
13	271000174	Závlačka	Cotter Pin
14	553SX1029	Gufero	Oil seal
15	271000225	Ložisko	Bearing
16	271000226	Pístnice radlice	Dozer cylinder
17	100103013	Šroub	Bolt
18	120203	Podložka	Washer

HECHT® made for garden 2710

Position	Part number	Název	Name
19	120103	Podložka	Washer
20	271000230	Kryt pístnice radlice	Cover dozer cylinder
23	271000233	Kolo pásu	Track wheel
Na objednání po složení zálohy. / To order after payment of deposit.			
24	271000234	Osa kola pásu	Track wheel axle
25	142204	Ložisko	Bearing
26	Nedostupné	Základna stroje	Base
27	271000237	Držák řemenice	Front idler holder
28-1	2710002381	Otočný kloub	Central swivel
37	271000247	Závlačka	Cotter Pin
38	271000248	Korunová matice	Axle nut
39	271000249	Ozubené kolo	Drive sprocket
40	100109042	Šroub	Bolt
41	271000251	Hydraulický motor	Hydraulic motor
42	271000252	Pero	Key
43	110109	Matice	Nut
44	120109	Podložka	Washer
45	271000255	Kryt hydraulického motoru	Hydraulic motor cover
46	100205013	Šroub	Bolt
47	271000257	Krytka	Covel
48	271000258	Kruhový nosný rám	Swing circular support
49	271000259	Mazací čep	Lubricating joint
50	271000260	Armatura	Straight fittin

HECHT 2710

made for garden

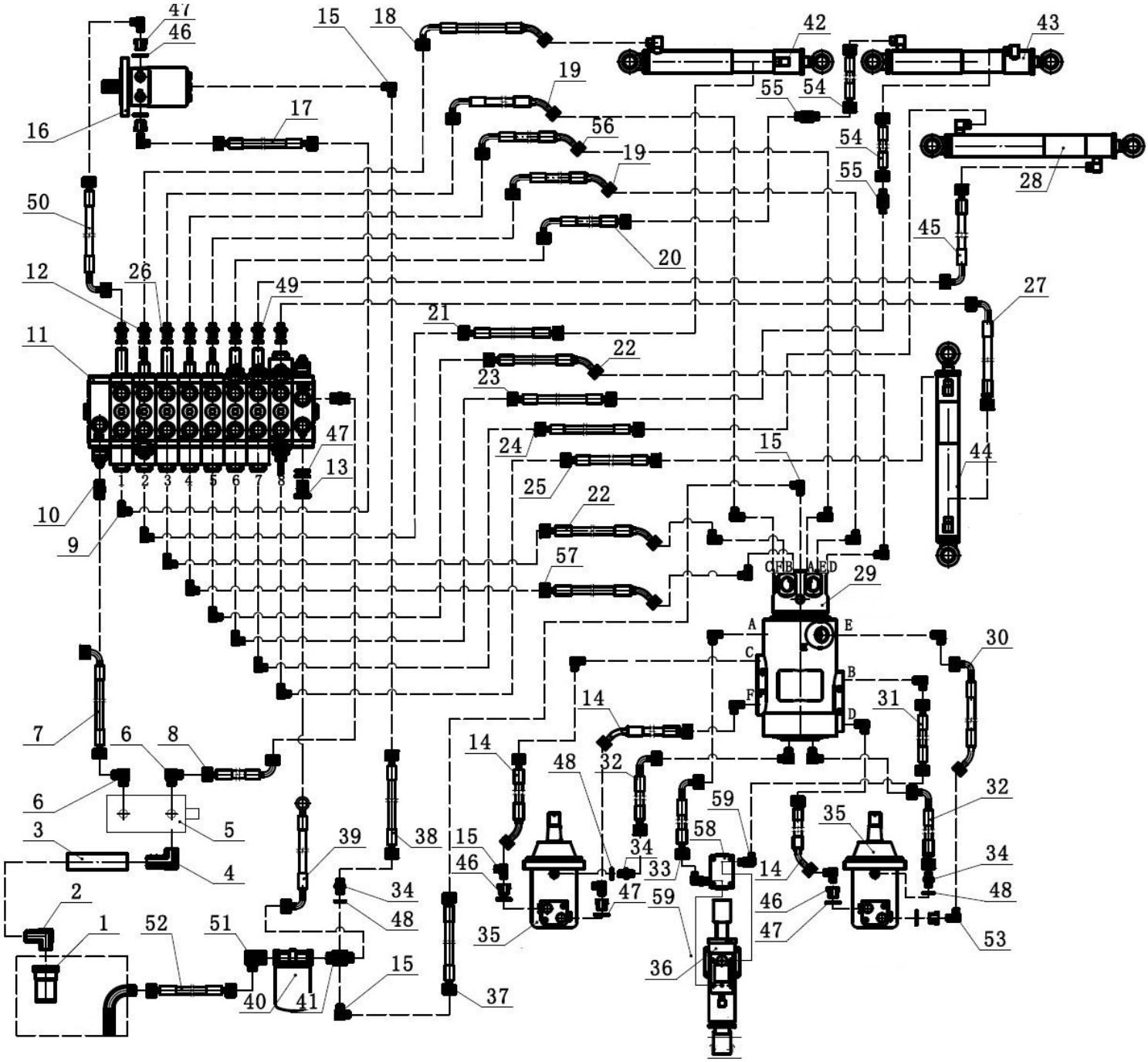

Position	Part number	Název	Name
1	271000149	Olejový filtr	Oil filter
2	271000262	Spojka sání oleje úhlová	Oil suction angle connector
3	2710001501	Hadice se svorkami	Hose with clamps
4	271000264	Spojka vstupu sání oleje úhlová	Pump inlet angle connector
5	271000138	Olejové čerpadlo	Gear pump
6	271000266	Spojka úhlová I	Angle connector I
7	271000267	Výstupní hadice čerpadla přední	Pump front outlet hose
8	271000268	Výstupní hadice čerpadla zadní	Pump rear outlet hose
9	271000269	Spojka přechodová	Transition joint
10	271000270	Spojka úhlová II	Angle connector II
11	271000011	Hydraulický rozvaděč	Multi-way valve
Na objednání po složení zálohy. / To order after payment of deposit.			
12	271000272	Spojka I	Straight connector I
13	271000273	Šroub dutý	Hollow Bolt
14	271000274	Olejová hadice pojezdových motorů	Travel motors oil hose
15	271000275	Spojka úhlová III	Angle connector III
16	271000145	Motor otáčení ramene	Rotary motor

Position	Part number	Název	Name
17	271000277	Olejová hadice motoru otáčení I	Rotary motor oil hose I
18	271000278	Olejová hadice pístnice ramene I	Oil hose 1 for bucket arm cylinder
19	271000279	Olejová hadice k otočnému kloubu (C, E)	Valve-swivel joint oil hose
20	271000280	Olejová hadice pístnice lžíce I	Bucket cylinder oil hose I
21	271000281	Olejová hadice pístnice ramene II	Oil hose for bucket arm cylinder II
22	271000282	Olejová hadice k otočnému kloubu (D, F)	Valve-swivel joint oil hose
23	271000283	Olejová hadice pístnice lžíce II	Bucket cylinder oil hose II
24	271000284	Olejová hadice pístnice hlavního ramene II	Boom cylinder oil hose II
25	271000285	Olejová hadice pístnice bočního natáčení II	Side swing cylinder oil hose II
26	271000286	Těsnění	Gasket
27	271000287	Olejová hadice pístnice bočního natáčení I	Side swing cylinder oil hose I
28	271000203	Pístnice hlavního ramene	Main boom cylinder
29	2710002381	Otočný kloub	Central swivel
30	271000290	Olejová hadice pravého pojezdového motoru	Right travel motor oil hose
31	271000291	Olejová hadice pístnice radlice II	Dozer cylinder oil hose II
32	271000292	Olejová hadice odtoku pojezdového motoru	Travel motor oil drain hose
33	271000293	Olejová hadice pístnice radlice I	Dozer cylinder oil hose I
34	271000294	Spojka II	Straight connector II
35	271000251	Hydraulický motor	Hydraulic motor
36	271000226	Pístnice radlice	Dozer cylinder
37	271000297	Olejová hadice odtoku otočného kloubu	Swival joint oil drain hose
38	271000298	Olejová hadice odtoku motoru otáčení	Rotary motor oil drain hose
39	271000299	Hadice zpětného vedení oleje I	Oil return hose I
40	271000087	Olejový filtr	Oil Filter
41	271000301	Čtyřcestná spojka	Four-way joint
42	271000171	Pístnice ramene	Bucket arm cylinder
43	271000192	Pístnice lžíce	Bucket cylinder
44	271000162	Pístnice bočního natáčení	Boom swing cylinder
45	271000305	Olejová hadice pístnice hlavního ramene I	Boom cylinder oil hose I
46	271000306	Hydraulická redukce	Through-core connector
47	271000307	Těsnění	Gasket
48	271000308	Těsnění	Gasket
49	271000309	Spojka s ventilem III	Straight connector with shutoff III
50	271000310	Olejová hadice motoru otáčení II	Rotary motor oil hose II
51	271000311	Úhlová spojka	Angle connector
52	271000312	Hadice zpětného vedení oleje II	Oil return hose II
53	271000313	Spojka IV	Straight connector IV
54	271000314	Olejová hadice pístnice lžíce III	Bucket cylinder oil hose III
55	271000315	Spojka prodloužená	Extended connector
56	271000316	Olejová hadice k otočnému kloubu (A)	Valve-swivel joint oil hose (A)
57	271000317	Olejová hadice k otočnému kloubu (B)	Valve-swivel joint oil hose (B)

HECHT® 2710

made for garden

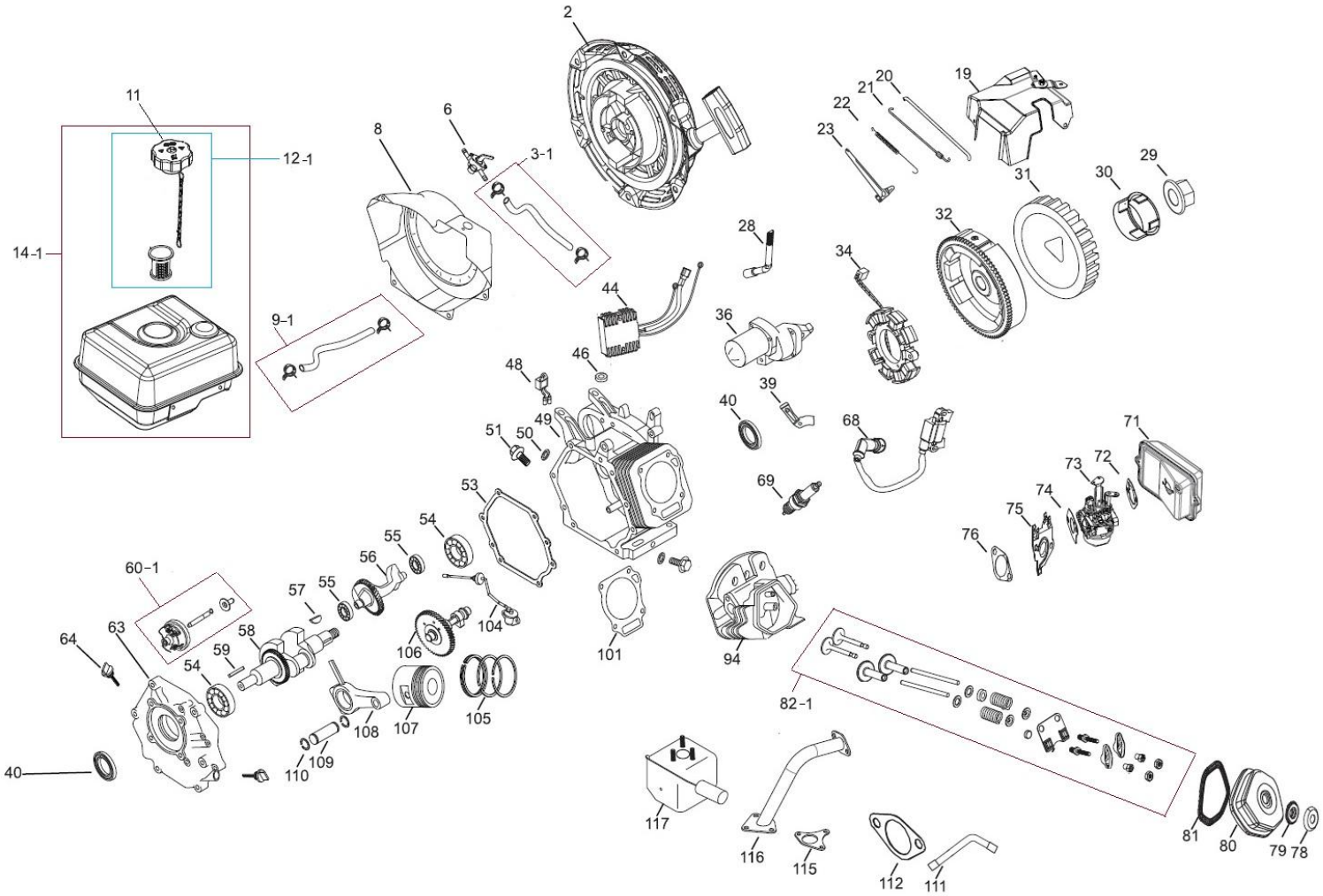

Position	Part number	Název	Name
2	271001002	Startér mechanický kompletní	Starter assembly
3-1	2710010031	Palivová hadička se svorkami	Fuel pipe with clamps
6	271001006	Palivový kohout	Fuel faucet
8	271001008	Kryt ventilátoru	Fan cover
9-1	2710010091	Palivová hadička se svorkami	Fuel pipe with clamps
14-1	2710010141	Palivová nádrž	Fuel tank
11	271001011	Víčko palivové nádrže	Fuel tank cap
12-1	2710010121	Víčko palivové nádrže a filtr	Fuel tank cap and filter
19	271001019	Deska regulace otáček	Speed control board
20	271001020	Táhlo regulátoru	Governor arm shaft
21	271001021	Pružina táhla regulace I	Throttle return spring I
22	271001022	Pružina táhla regulace II	Throttle return spring II
23	271001023	Páka regulace otáček	Governor arm
28	271001028	Táhlo regulace otáček	Governor arm shaft
29	271001029	Matice	Nut
30	271001030	Miska startéru	Starter pulley
31	271001031	Ventilátor	Fan
32	271001032	Setrvačník	Flywheel
34	271001034	Cívka dobíjení	Charging coil
36	271001036	Elektrický startér	Electric starter
40	380650495-0001	Gufero	Oil seal
44	271001044	Usměrňovač napětí	Rectifier
46	642101004	Gufero	Oil seal
48	271001048	Olejový senzor	Oil sensor
49	Pouze celý motor	Kliková skříň	Crankcase
50	271001050	Podložka	Washer
51	271001051	Vypouštěcí šroub	Oil drain bolt
53	271001053	Těsnění víka klikové skříně	Crankcase cover gasket

HECHT made for garden 2710

Position	Part number	Název	Name
54	142206	Ložisko	Bearing
55	142202	Ložisko	Bearing
56	271001056	Vyvažovací hřídel	Balance shaft
57	271001057	Woodruffovo pero	Woodruff key
58	271001058	Kliková hřídel	Crankshaft
59	271001059	Pero	Key
60-1	2710010601	Regulátor otáček	Speed regulator
63	Pouze celý motor	Víko klikové skříně	Crankcase cover
64	271001064	Olejová měrka	Oil dipstick
68	271001068	Cívka zapalování	Ignition coil
69	A969P	Svíčka zapalování	Spark plug
71	271001071	Vzduchový filtr	Air filter
72	271001072	Těsnění vzduchového filtru	Air filter gasket
73	271001073	Karburátor	Carburetor
74	271001074	Těsnění karburátoru	Carburetor gasket
75	271001075	Příruba karburátoru	Carburetor flange
76	271001076	Těsnění příruby karburátoru	Carburetor flange gasket
79	271001079	O-kroužek	O-ring
80	271001080	Ventilové víko	Cylinder head cover
81	271001081	Těsnění ventilového víka	Cylinder head gasket
82-1	2710010821	Ventily set	Valves set
94	271001094	Hlava válce	Cylinder head
101	271001101	Těsnění hlavy válce	Gylinder gasket
104	271001104	Olejový spínač	OIL level switch
105-1	2710011051	Píst kompletní	Piston assembly
106	271001106	Vačková hřídel	Camshaft
108	271001108	Ojnice	Connecting rod
111	271001111	Hadička odvzdušnění	Breather tube
112	271001112	Těsnění výfuku	Muffler gasket
115	271001115	Těsnění tubusu výfuku	Muffler tube gasket
116	271000132	Příruba výfuku	Muffler flange
117	271000133	Výfuk	Muffler