hecht® 3230

made for garden

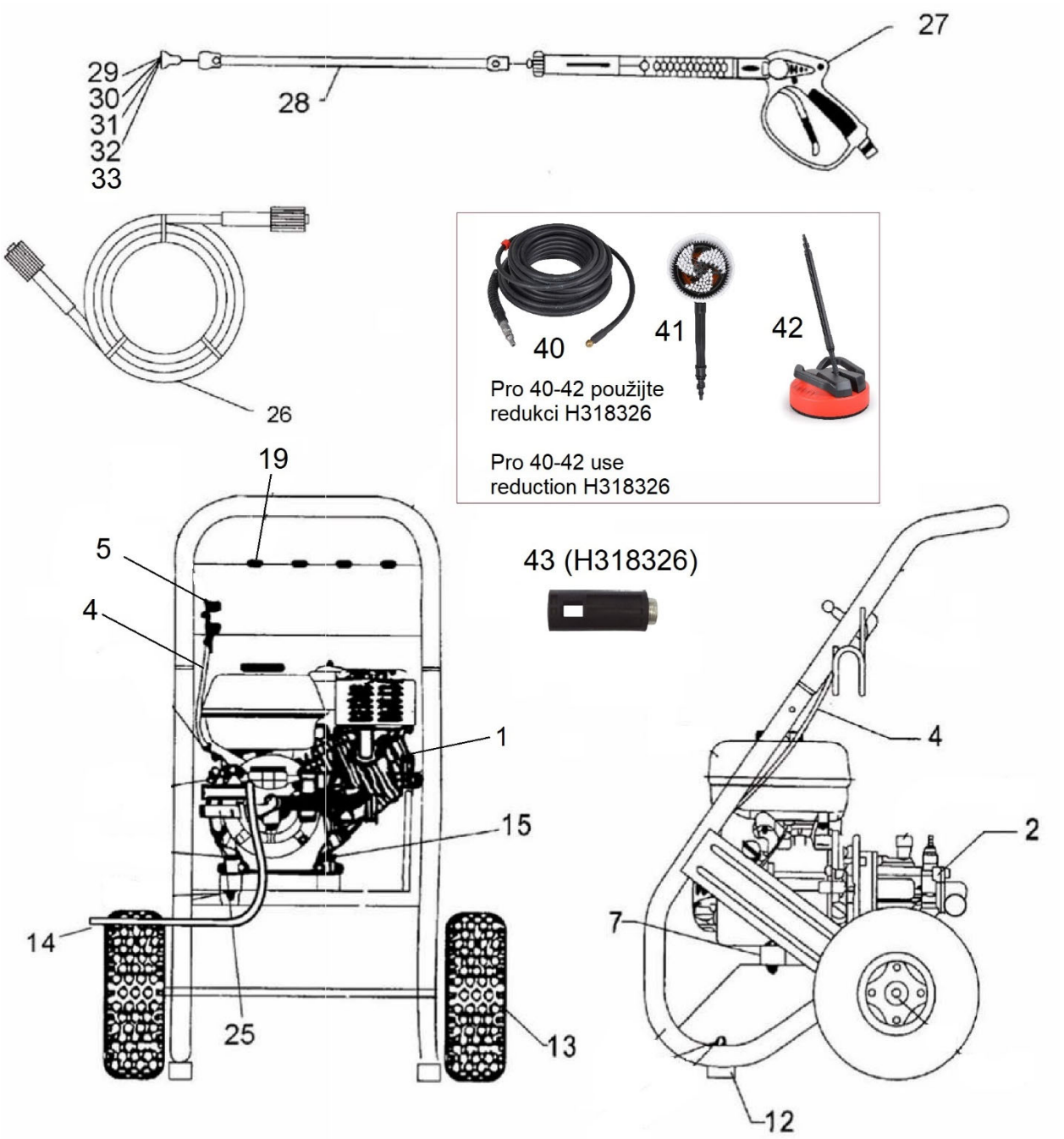

Position	Part number	Název	Name
1	H3230-100	Motor	Engine
2	H3230-02	Čerpadlo	Water pump
4	H3230-04	Bowden plynu	Throttle cable
5	H3230-05	Páčka plynu	Throttle control lever
7	H3230-07	Silenblok	Shock absorber
12	H3230-12	Opěrka	Rubber foot
13	521840105	Kolo	Wheel
14	H3230-14	Hadice pro saponát	Chemical hose
19	H3230-19	Průchodka trysky	Nozzle seat
26	H3230-26	Hadice	Hose
27	H3230-27	Pistole	Gun
28	H3230-28	Nástavec pistole	Gun adapter
29	H3230-29	Tryska černá - detergenční	Nozzle black
30	H3230-30	Tryska červená 0°	Nozzle red 0°
31	H3230-31	Tryska žlutá 15°	Nozzle yellow 15°
32	H3230-32	Tryska bílá 40°	Nozzle white 40°
34	H3230-34	Tryska zelená 25°	Nozzle green 25°

Position	Part number	Název	Name
40	HECHT000317	Vysokotlaká hadice na čištění odpadů	Cleaning pipe
41	000318	Rotační kartáč	Rotary brush
42	000326	Rotační kartáč	Rotary brush
43	H318326	Redukce	Reduction

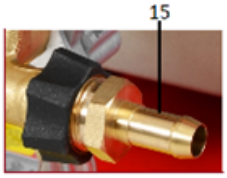

2-1

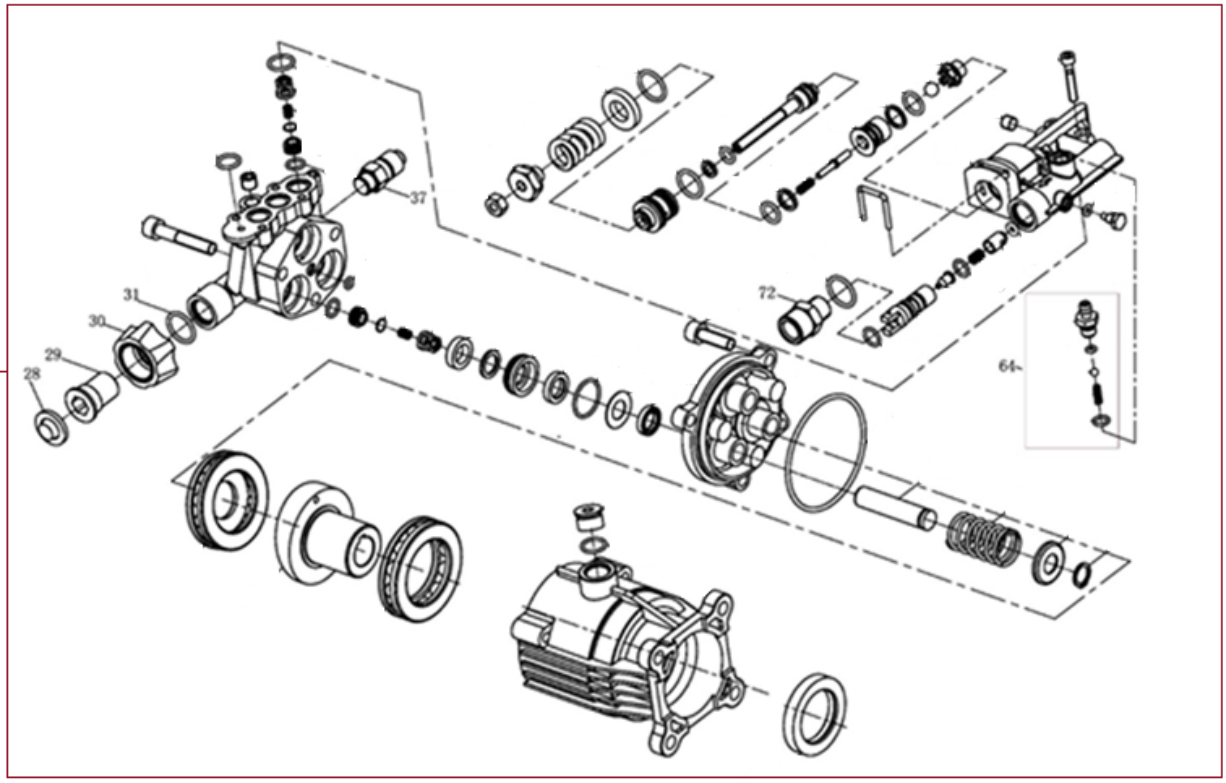

72 - starší verze

72 - novější verze

Position	Part number	Název	Name original
2-1	H3230-02	Čerpadlo kompletní	Pump assembly
15	H3230-15	Spojka hadice	Hose connector
28	H3230-P28	Filtr	Filter
29	H3230-P29	Vstupní spojka	Inlet connector
30	H3230-P30	Převlečná matice	Hand-tight nut
31	H3230-P31	O-kroužek	O-ring
37	H3230-P37	Pojistný ventil	Valve
64	H3230-P64	Konektor	Side connector
72	H3230-P72	Výstupní konektor	Outlet connector

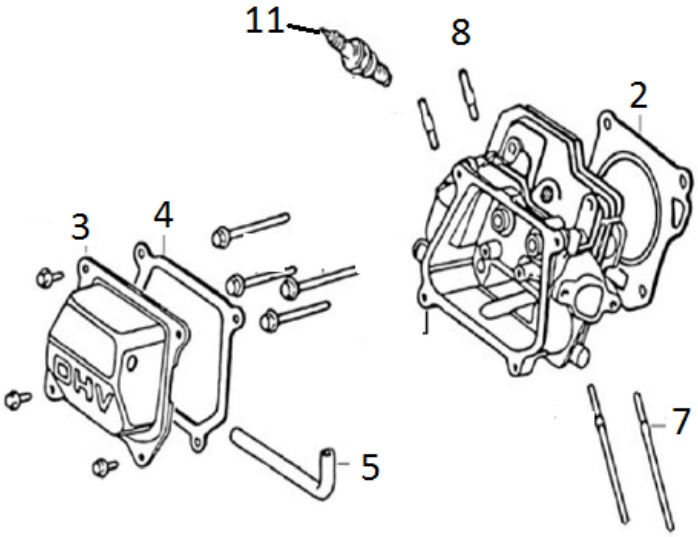

Position	Part number	Název	Name
1	H3230-101	Hlava válce	Cylinder head
	Pro motory s označením - For engines with number **e11*97/68SA**		
	323001001	Hlava válce	Cylinder head
	Pro motory s označením-For engines with number **e9*2016/10628**		
2	H3230-102	Těsnění hlavy válce	Cylinder head gasket
3	H3230-103	Ventilové víko	Cylinder head cover
4	H3230-104	Těsnění ventilového víka	Cylinder head cover gasket
5	H3230-105	Hadička odvzdušnění	Breathing hose
11	A969P	Svíčka zapalování	Spark plug

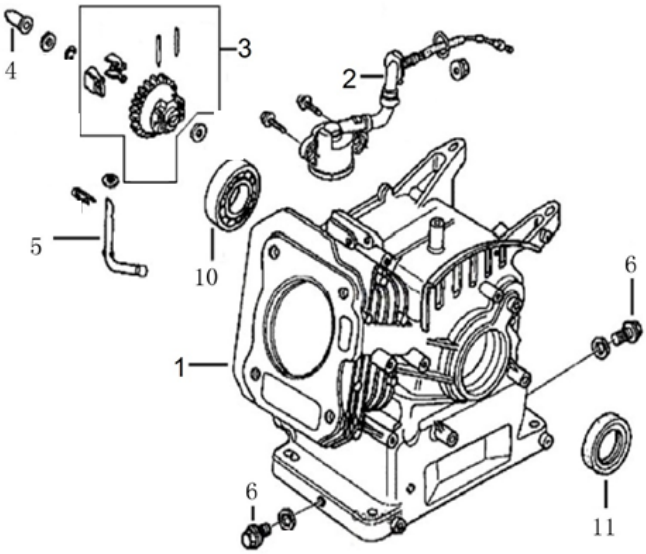

Position	Part number	Název	Name
1	Nedostupné	Kliková skříň	Crankcase
2	87400-KB01-0600	Olejový spínač	Oil level switch
3	H3230-203	Regulátor otáček	Governor assembly
4	H3230-204	Palec regulátoru otáček	Governor slider
5	Nedostupné	Ovládací táhlo regulátoru	Governor control rod
6	Nedostupné	Vypouštěcí šroub	Oil drain bolt
10	142105	Ložisko	Bearing
11	620801003	Gufero	Oil seal

HECHT® 3230
made for garden

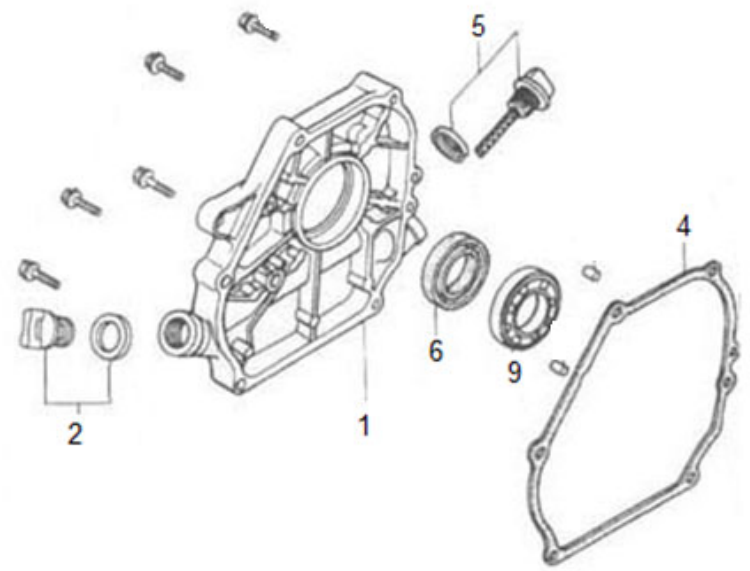

Position	Part number	Název	Name
1	H3230-301	Kryt klikové skříně	Crankcase cover
2	H3230-302	Olejová zátka	Oil plug
4	H3230-304	Těsnění klikové skříně	Crankcase gasket
5	H3230-305	Olejová měrka	Oil disptick
6	620801003	Gufero	Oil seal
9	142105	Ložisko	Bearing

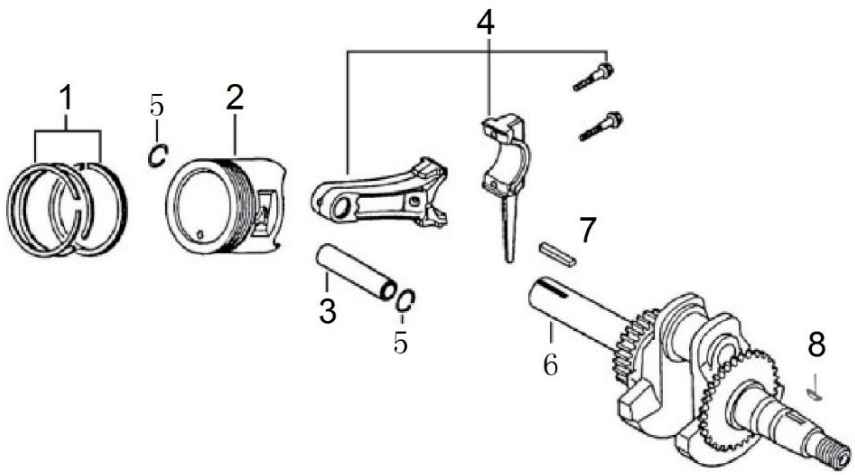

Position	Part number	Název	Name
1	H3230-401	Pístní kroužky set	Piston ring set
2	H3230-402	Píst	Piston
3	H3230-403	Pístní čep	Piston pin
4	H3230-404	Ojnice	Connecting rod
5	Nedostupné	Pojistka pístního čepu	Piston pin clip
6	H3230-406	Kliková hřídel	Crankshaft
7	Nedostupné	Pero	Key
8	Nedostupné	Woodruffovo pero	Woodruff key

HECHT® 3230
made for garden

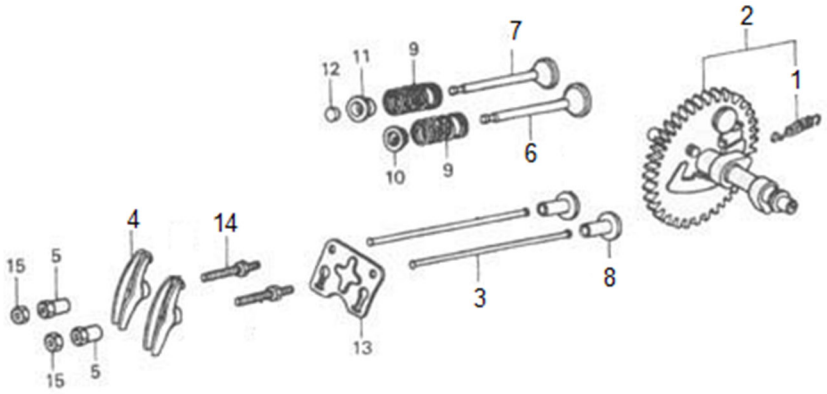

Position	Part number	Název	Name
1	Nedostupné	Pružina	Spring
2	H3230-502	Vačková hřídel	Camshaft
3	Nedostupné	Zdvihací tyčka ventilu	Valve push rod
4	Nedostupné	Vahadlo ventilu	Valve rocker
5	Nedostupné	Seřizovací matice ventilu	Valve adjusting nut
6	H3230-506	Sací ventil	Intake valve
	Pro motory s označením-For engines with number **e11*97/68SA**		
	323001049	Sací ventil	Intake valve
	Pro motory s označením-For engines with number **e9*2016/10628**		
7	H3230-507	Výfukový ventil	Exhaust valve
	Pro motory s označením-For engines with number **e11*97/68SA**		
	323001050	Výfukový ventil	Exhaust valve
	Pro motory s označením-For engines with number **e11*97/68SA**		
8	Nedostupné	Zdvihátko ventilu	Valve lifter
9	Nedostupné	Pružina ventilu	Valve spring
10	H3230-510	Sedlo sacího ventilu	Intake valve retainer
11	H3230-511	Sedlo výfukového ventilu	Exhaust valve retainer
12	Nedostupné	Krytka ventilu	Valve rotator
13	H3230-513	Vodící deska ventilu	Valve guide plate
14	Nedostupné	Šroub ventilu	Valve bolt
15	Nedostupné	Matice	Valve nut

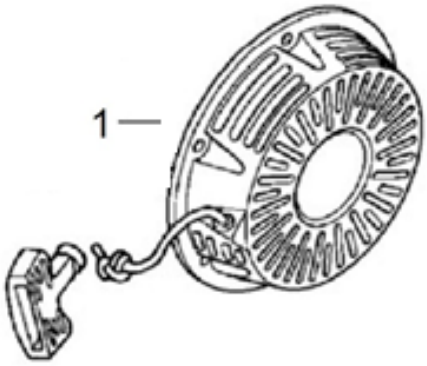

Position	Part number	Název	Name
1	012021500002	Startér mechanický kompletní	Starter assembly

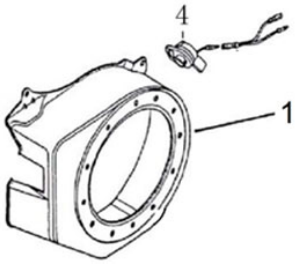

Position	Part number	Název	Name
1	Nedostupné	Kryt ventilátoru	Fan cover
4	H3230-704	Vypínač motoru	Engine stop switch

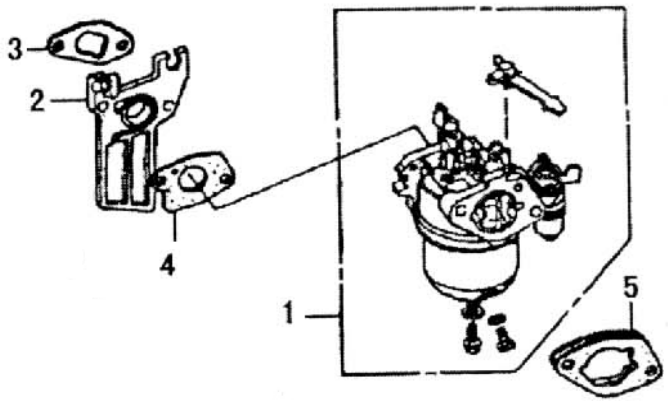

Position	Part number	Název	Name
1	H3230-801	Karburátor	Carburetor
2	H3230-802	Příruba karburátoru	Carburetor intake flange
3	H3230-803	Těsnění příruby karburátoru	Intake flange gasket
4	H3230-804	Těsnění karburátoru	Carburetor gasket
5	H3230-805	Těsnění vzduchového filtru	Air filter gasket

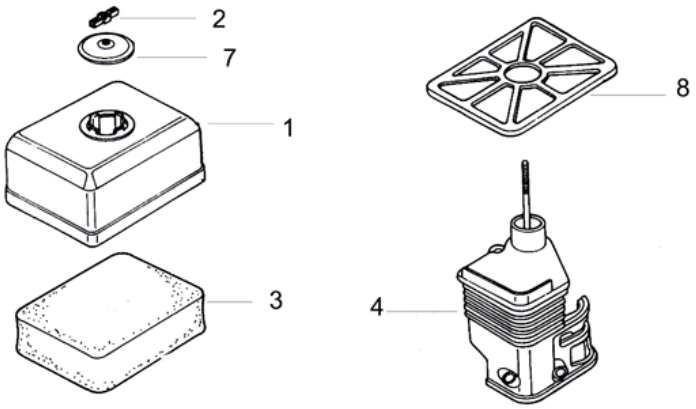

Position	Part number	Název	Name
1	H3230-901	Kryt vzduchového filtru	Air filter cover
2	Nedostupné	Křídlová matice filtru	Air filter wing nut
3	H3230-903	Vzduchový filtr	Air filter element
4	H3230-904	Příruba vzduchového filtru	Air filter base
7	Nedostupné	Podložka	Air filter washer
8	H3230-908	Deska vzduchového filtru	Desk air filter

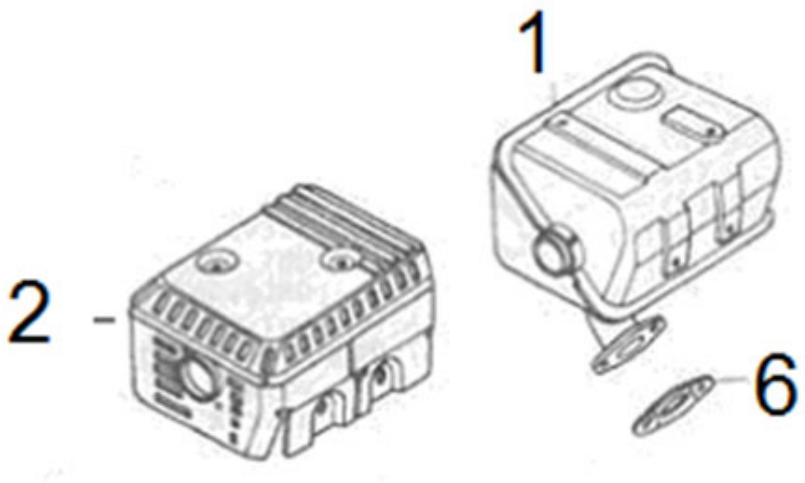

Position	Part number	Název	Name
1	H3230-1001	Výfuk	Muffler
2	H3230-1002	Kryt výfuku	Muffler cover
6	620801074	Těsnění výfuku	Muffler gasket

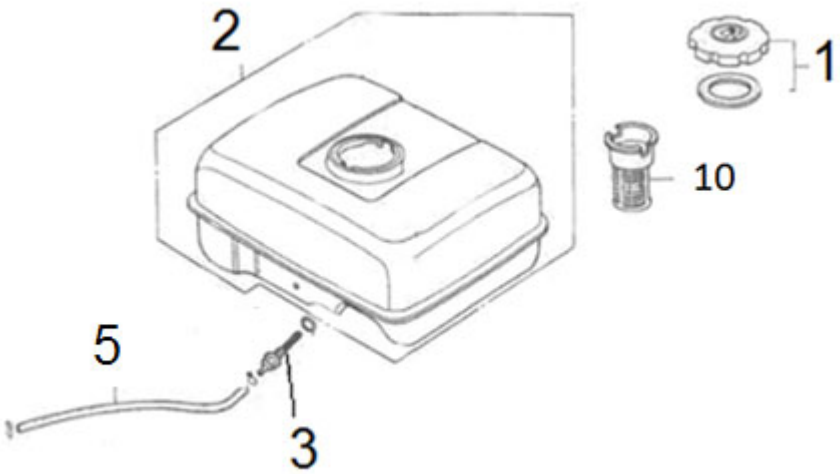

Position	Part number	Název	Name
1	H3230-1101	Palivová zátka	Fuel tank cap assembly
2	368001100	Palivová nádrž	Fuel tank
3	H3230-1103	Palivový filtr	Fuel tank joint
5	H3230-1105	Palivová hadička	Fuel tube
10	Nedostupné	Sítko nádrže	Fuel tank net filter

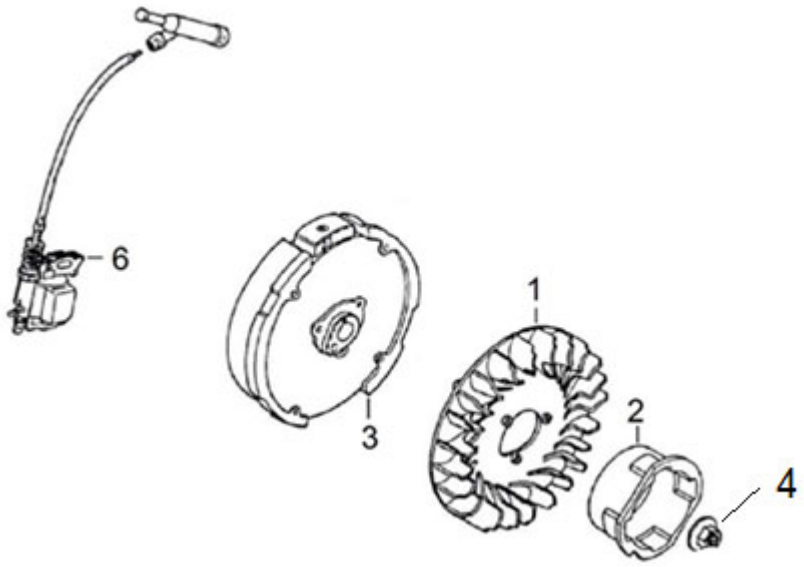

Position	Part number	Název	Name
1	H3230-1201	Ventilátor	Fan
2	Nedostupné	Miska startéru	Starter idle pulley
3	H3230-1203	Setrvačník	Flywheel
4	Nedostupné	Matice	Nut
6	H3230-1206	Cívka zapalování	Ignition coil

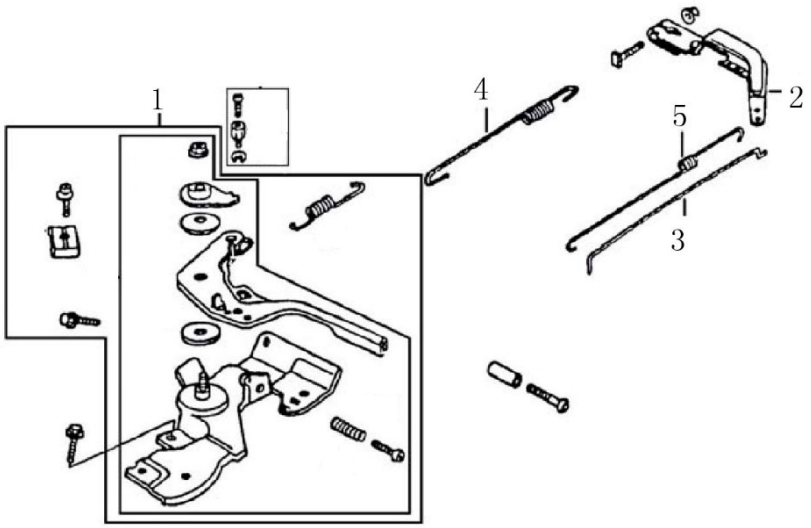

Position	Part number	Název	Name
1	H3230-1301	Kulisa regulátoru otáček	Governor board assembly
2	H3230-1302	Páka regulátoru	Governor lever
3	H3230-1303	Táhlo regulátoru	Governor rod
4	H3230-1304	Pružina táhla regulátoru	Governor rod spring
5	H3230-1305	Pružina plynu	Throttle spring