HECHT 5115
made for garden

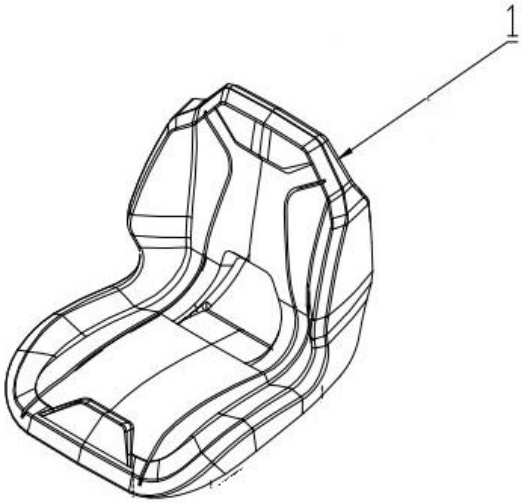

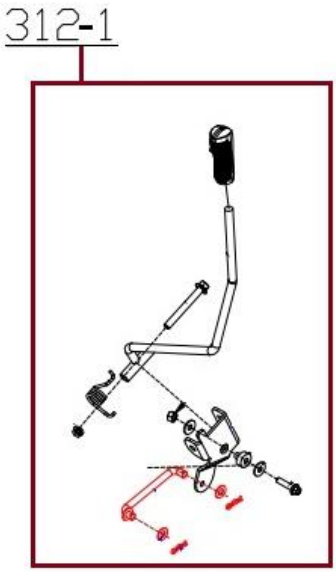

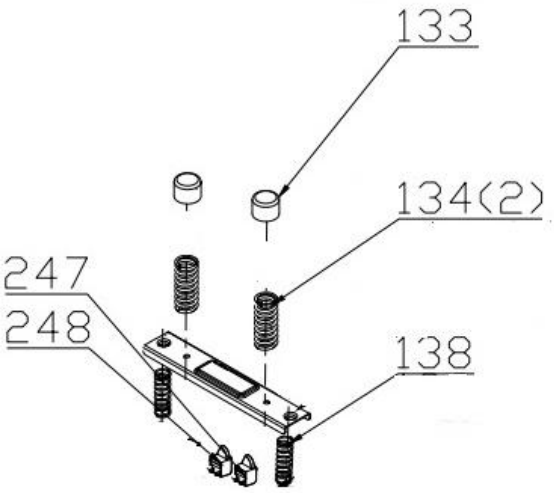

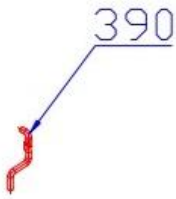

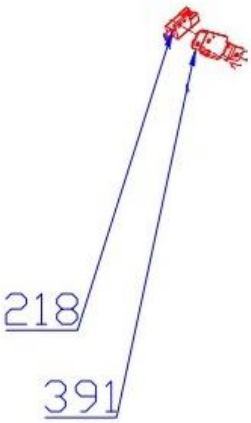

Position	Part number	Název	Name
1	511500001	Sedadlo	Seat
312-1	5115003121	Páka řazení	Shift lever
133	511500133	Silenblok	Shock absorber
134	511500134	Pružina sedadla I	Spring seat I
138	511500138	Pružina sedadla II	Spring seat II
218	511500218	Spínač	Switch
247	511500247	Spínač	Switch
248	511500248	Spínač	Switch
389	511500389	Spojovací táhlo	Connecting rod
390	511500390	Zachytávač řemenu	Belt limit lever

HECHT 5115

made for garden

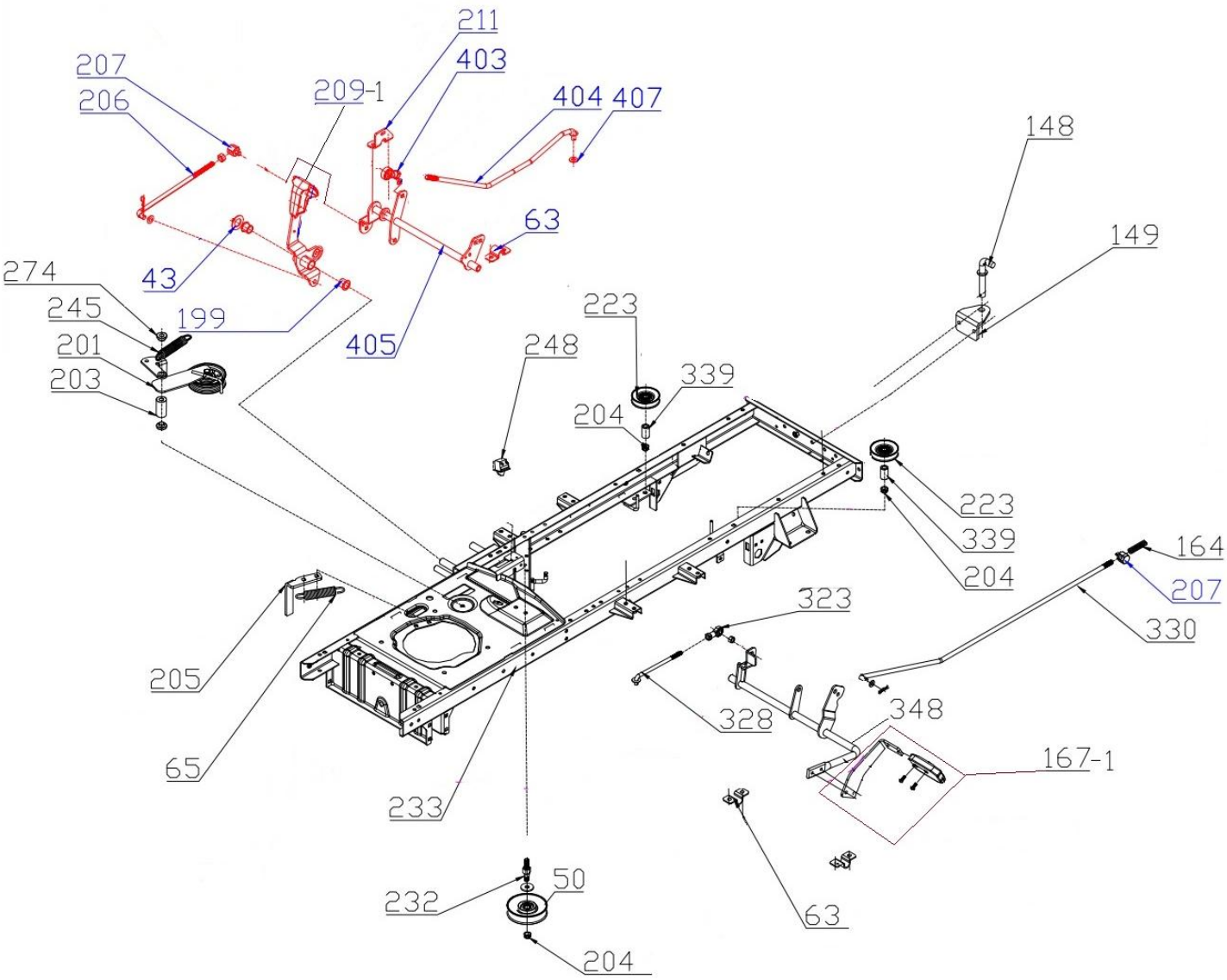

Position	Part number	Název	Name
43	130313	Pojistný kroužek	Circlip
50	511500050	Řemenice	Pulley
63	511500063	Držák osy	Rod holder
65	511500065	Pružina	Spring
148	511500148	Západka	Latch
149	511500149	Držák západky	Latch holder
164	511500164	Pružina	Spring
167-1	5115001671	Nášlap pedálu I	Pedal plate II
199	511500199	Pouzdro	Bushing
201	511500201	Napínák řemenu	Belt tensioner
203	511500203	Pouzdro	Bushing
204	511500204	Pouzdro	Bushing
205	511500205	Táhlo spojky	Clutch Linkage
206	511500206	Táhlo nášlapu pedálu	Pedal plate rod
207	511500207	Čep	Pin
209-1	5115002091	Nášlap pedálu II	Pedal plate II
211	511500211	Držák kloubové hlavice	Articulated head holder
223	511500223	Řemenice	Pulley
232	511500232	Hřídelka	Shaft
233	511500233	Rám	Frame
Na objednání po složení zálohy. / To order after payment of deposit.			
245	511500245	Pružina napínáku	Spring
248	511500248	Spínač	Switch
274	511500274	Pouzdro	Bushing

Position	Part number	Název	Name
323	511500323	Kloubová hlavice	Articulated head
328	511500328	Táhlo desky řízení	Steering gear plate rod
330	511500330	Táhlo	Rod
339	511500339	Pouzdro	Bushing
348	511500348	Osa pedálu	Pedal axle
403	511500403	Kloubová hlavice	Articulated head
404	511500404	Táhlo	Rod
405	511500405	Držák	Holder

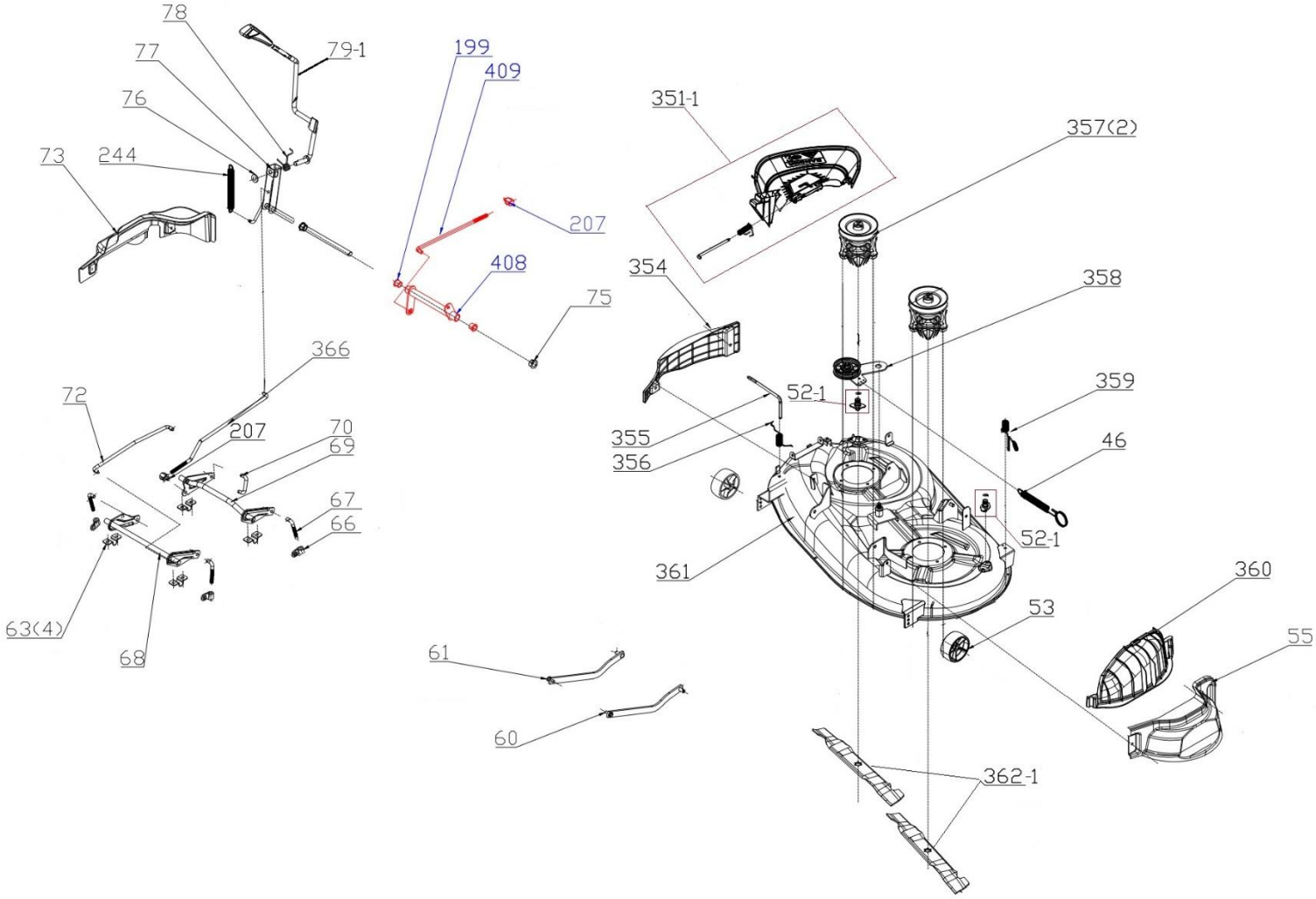

Position	Part number	Název	Name
46	511500046	Pružina	Spring
52-1	5115000521	Konektor s o-kroužkem	Connector with o-ring
53	511500053	Kolečko krytu sečení	Small wheel
55	511500055	Kryt řemenu levý I	Left belt cover I
Na objednání po složení zálohy. / To order after payment of deposit.			
60	511500060	Táhlo sečení levé	Left deck rod
61	511500061	Táhlo sečení pravé	Right deck rod
63	511500063	Držák osy	Rod holder
66	511500066	Pouzdro táhla	Bushing rod
67	511500067	Táhlo nastavení výšky	Height adjustment rod
68	511500068	Závěs krytu sečení přední	Front deck hinge
69	511500069	Závěs krytu sečení zadní	Rear deck hinge
70	511500070	Podpěra "U"	U support
72	511500072	Spojovací táhlo závěsů krytu sečení	Deck connecting rod

HECHT 5115
made for garden

Position	Part number	Název	Name
73	511500073	Kryt řemenu pravý I	Right belt cover I
Na objednání po složení zálohy. / To order after payment of deposit.			
75	511500075	Pouzdro	Bushing
76	511500076	Těsnění	Gasket
77	511500077	Držák páky zdvihu sečení	Deck lift lever holder
78	511500078	Pružina	Spring
79-1	5115000791	Páka zdvihu sečení	Deck lift lever
199	511500199	Pouzdro	Bushing
207	511500207	Čep	Pin
244	511500244	Pružina	Spring
351-1	5115003511	Kryt bočního výhozu kompletní	Side discharge cover assy
354	511500354	Kryt řemenu pravý II	Right belt cover II
Na objednání po složení zálohy. / To order after payment of deposit.			
355	511500355	Čep	Pin
356	511500356	Pružina	Spring
357	511500357	Řemenice nože s unašečem	Blade sheave with blade support
358	511500358	Napínák řemenu	Belt tensioner
359	511500359	Pružina	Spring
360	511500360	Kryt řemenu levý II	Left belt cover II
361	511500361	Kryt sečení	Deck
Na objednání po složení zálohy. / To order after payment of deposit.			
362-1	5115003621	Nože set	Blade set
366	511500366	Spojovací táhlo	Connecting rod
408	511500408	Spojka držáku páky zdvihu sečení	Coupler height adjustment rod
409	511500409	Táhlo držáku páky zdvihu sečení	Deck height adjustment rod

HECHT 5115

made for garden

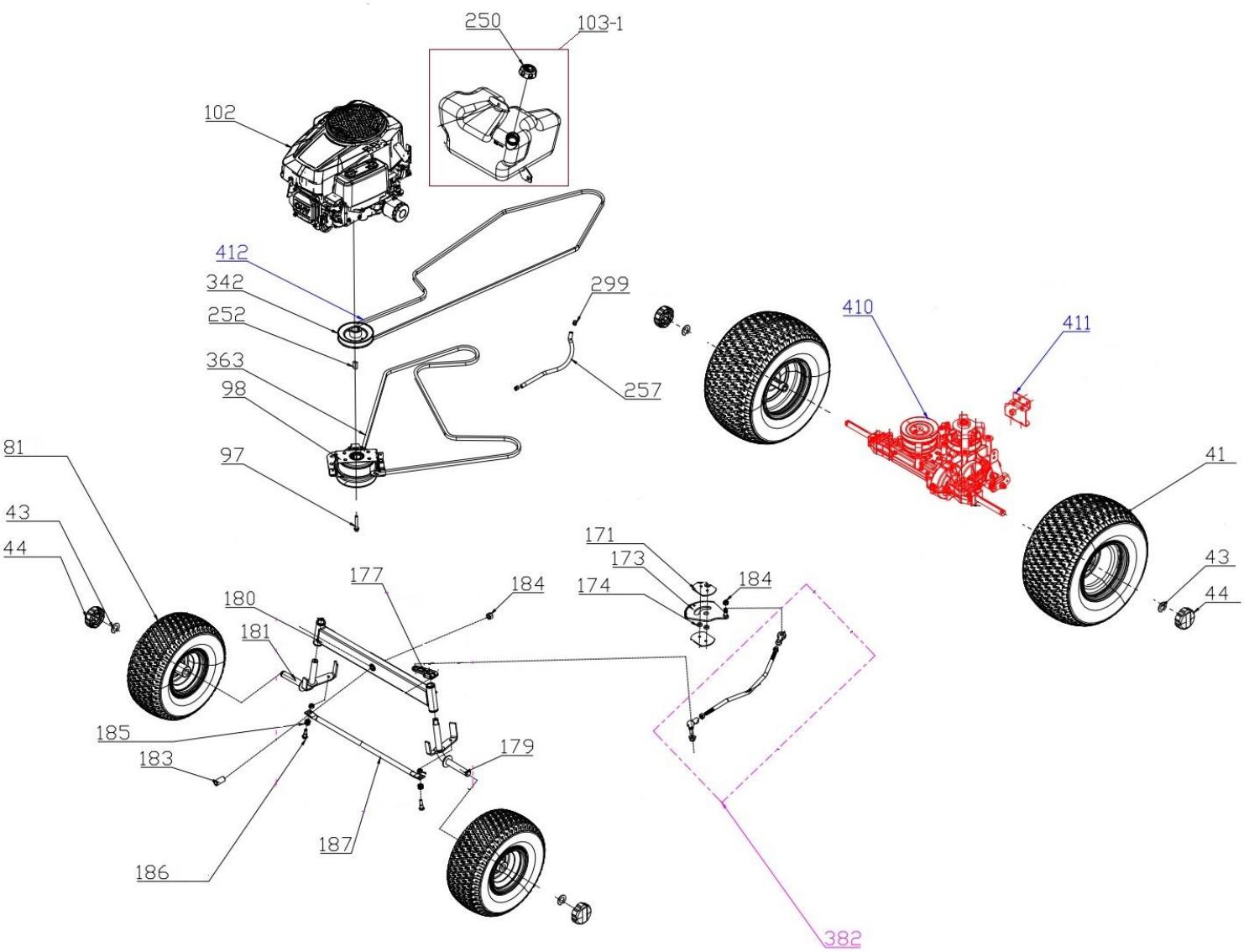

Position	Part number	Název	Name
41	511500041	Kolo zadní	Rear wheel
43	130313	Pojistný kroužek	Circlip
44	511500044	Krytka kola	Wheel cover
81	511500081	Kolo přední	Front wheel
97	511500097	Šroub	Bolt
98	511500098	Elektromagnetická spojka	Electromagnetic clutch
102	511500102	Motor DV452	Engine
Na objednání po složení zálohy. / To order after payment of deposit.			
103-1	5115001031	Palivová nádrž	Fuel tank
171	511500171	Přídržná deska hřebene	Plate
173	511500173	Hřeben řízení	Gear plate
174	511500174	Pouzdro přídržné desky hřebene	Gear bushing
177	511500177	Táhlo řízení	Turning arm
179	511500179	Čep kola	Wheel bracket
180	511500180	Přední náprava	Front beam
181	511500181	Čep kola	Wheel bracket
183	511500183	Pouzdro	Bushing
184	511500184	Pouzdro	Bushing
185	511500185	Gumové pouzdro	Rubber bushing
186	511500186	Šroub	Bolt
187	511500187	Spojovací táhlo přední nápravy	Front beam connecting rod
250	511500250	Víčko nádrže	Fuel tank cap
252	511500252	Pero	Key
257-1	5115002571	Palivová hadička	Fuel pipe
342	511500342	Hnací řemenice	Driving pulley

Position	Part number	Název	Name
363	511500363	Klínový řemen	V-belt
382	511500382	Spojovací táhlo od hřebenu	Steering pulling rod
410	511500410	Převodovka	Transmission
Na objednání po složení zálohy. / To order after payment of deposit.			
411	511500411	Držák převodovky	Transmission holder
412	511500412	Klínový řemen	V-belt

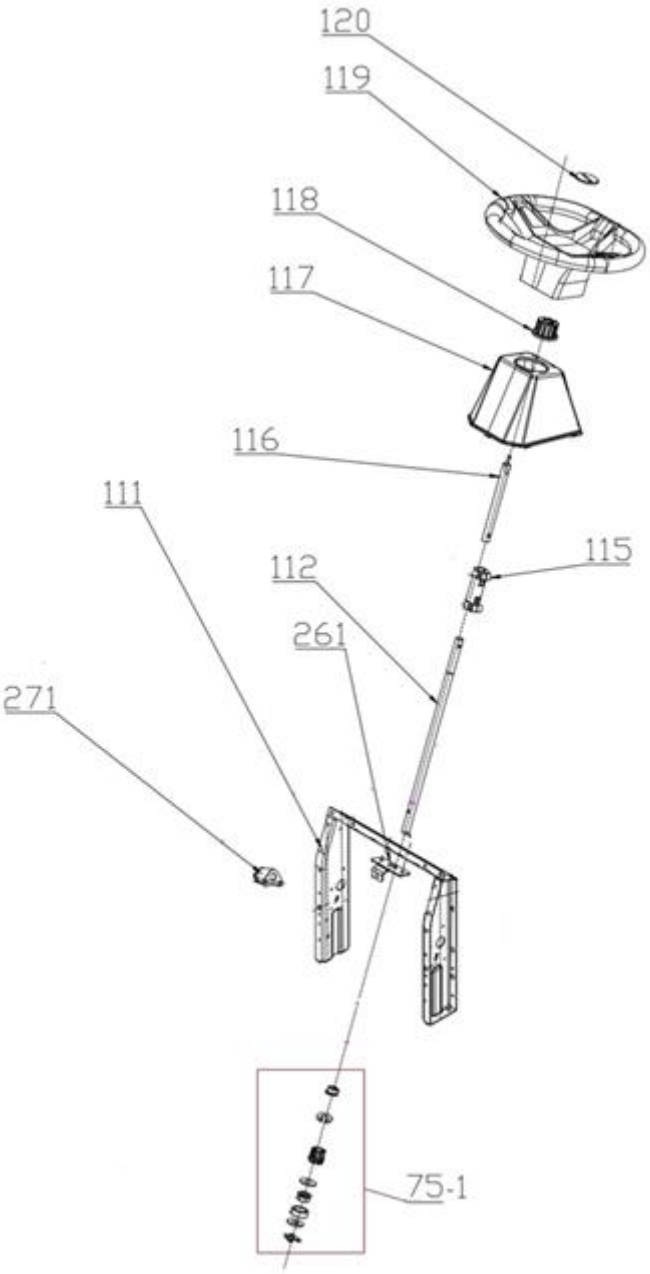

Position	Part number	Název	Name
75-1	5115001041	Držák pouzdra řízení	Steering bushing holder
112	511500112	Volantová tyč spodní	Lower steering shaft
115	511500115	Pouzdro volantové tyče	Steering wheel shaft sleeve
116	511500116	Volantová tyč horní	Upper steering shaft
117	511500117	Kryt volantu	Steering wheel cover
118	511500118	Pouzdro sloupku řízení	Steering column bush
119	511500119	Volant	Steering wheel
120	511500120	Fixační destička volantu	Steering wheel fixing plate
261	511500261	Fixační destička základny	Base fixing plate
271	511500271	Relé	Relay

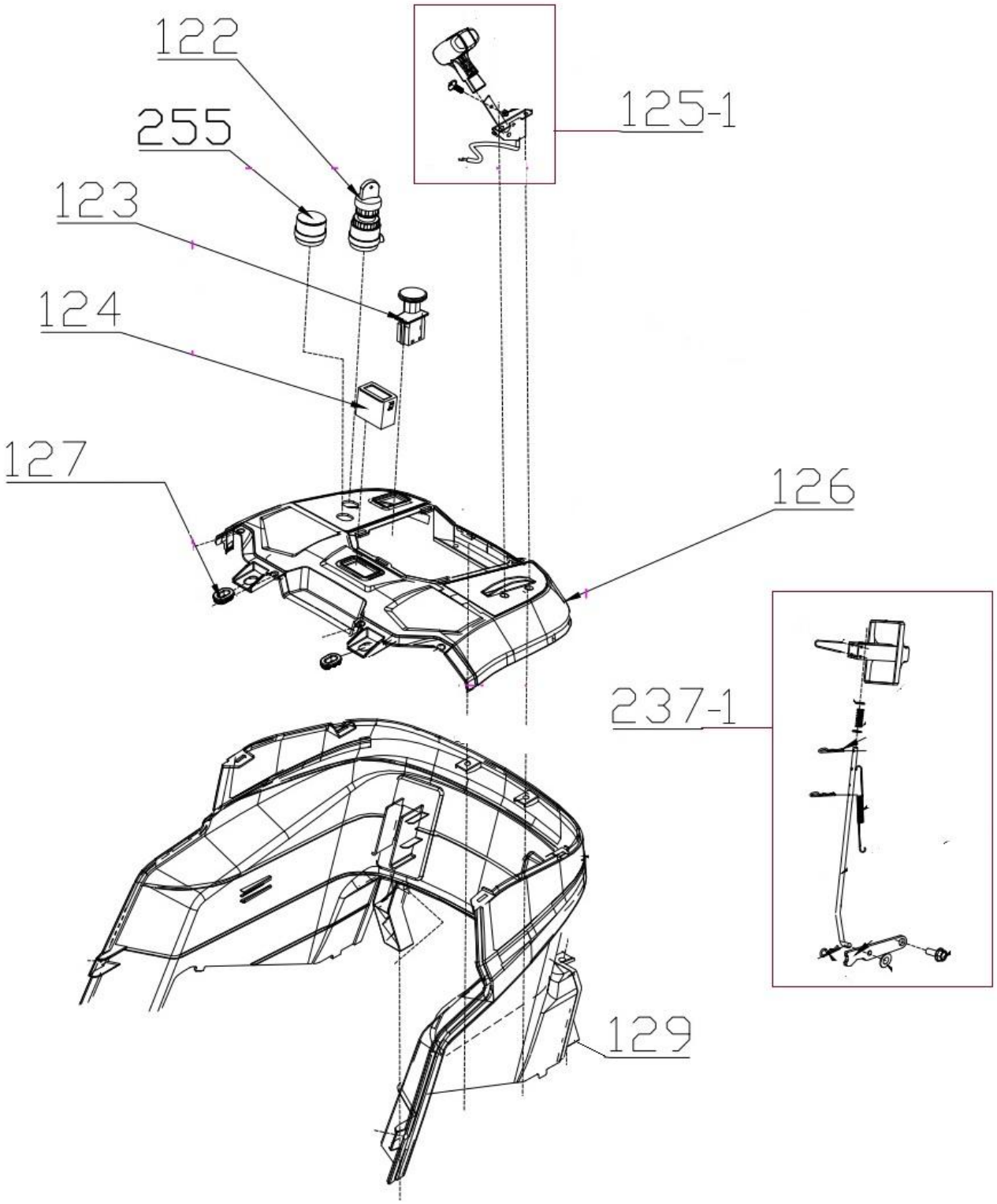

Position	Part number	Název	Name
237-1	5115002371	Tlačítko s ovládáním	Button with control
122	511500122	Elektrický zámek	Electric lock
123	511500123	Spínač	Switch
124	511500124	Počítadlo motohodin	Hour meter
125-1	5115001251	Ovládání	Control
126	511500126	Kryt palubní desky horní	Dashboard upper cover
Na objednání po složení zálohy. / To order after payment of deposit.			
127	511500127	Gumová zátka	Rubber plug
129	511500129	Kryt palubní desky dolní	Dashboard lower cover
Na objednání po složení zálohy. / To order after payment of deposit.			
255	511500255	Spínač	Switch

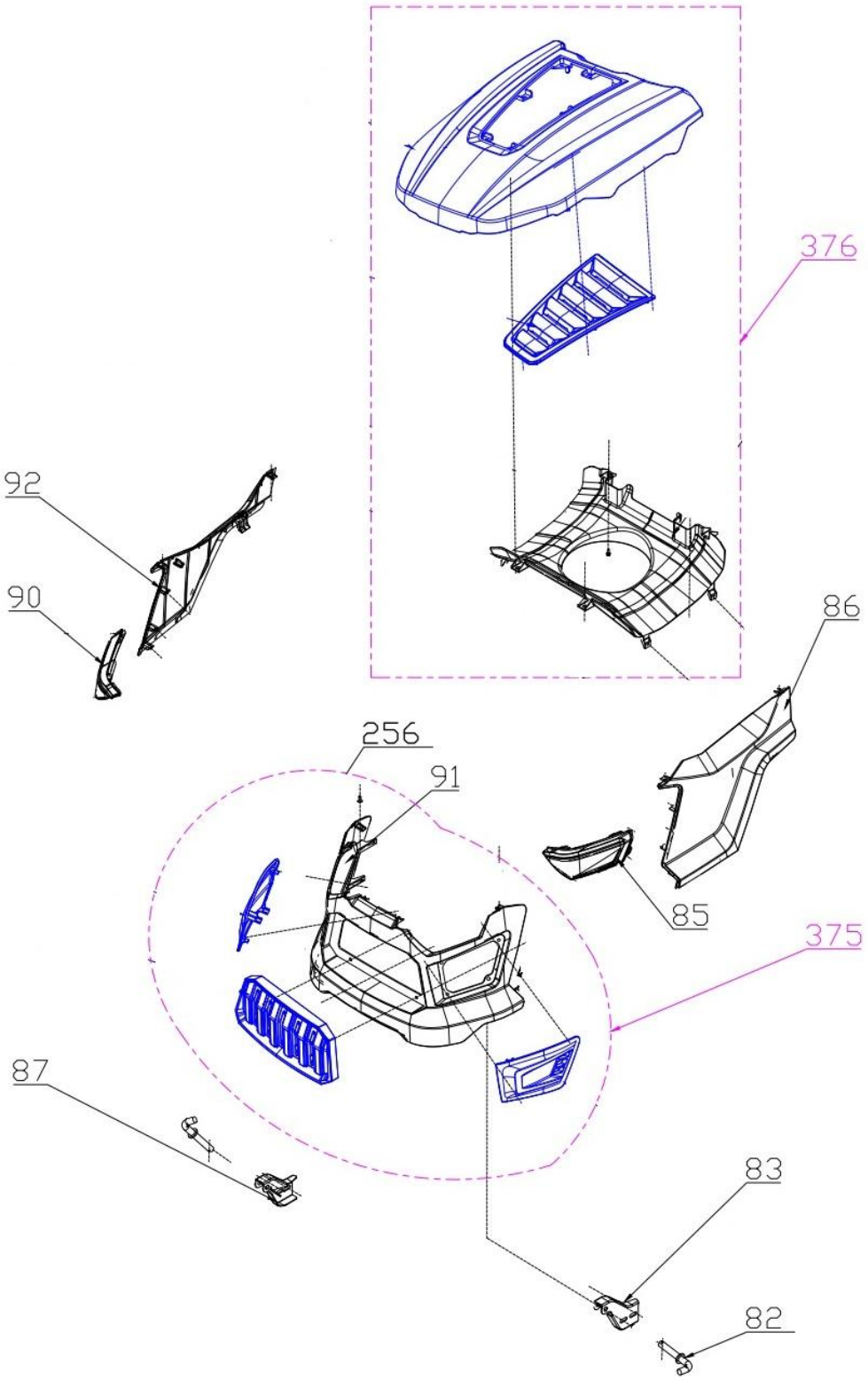

Position	Part number	Název	Name
82	511500082	Čep desky	Pin
83	511500083	Deska držáku levá	Left ressure plate
85	511500085	Světlo pravé	Right light
86	511500086	Kryt boční levý	Left side cover
Na objednání po složení zálohy. / To order after payment of deposit.			
87	511500087	Deska držáku pravá	Right pressure plate
90	511500090	Světlo levé	Left light
91	511500091	Maska	Front cover
92	511500092	Kryt boční pravý	Right side cover
375	511500375	Maska	Front cover
Na objednání po složení zálohy. / To order after payment of deposit.			
376	511500376	Kryt horní	Upper cover

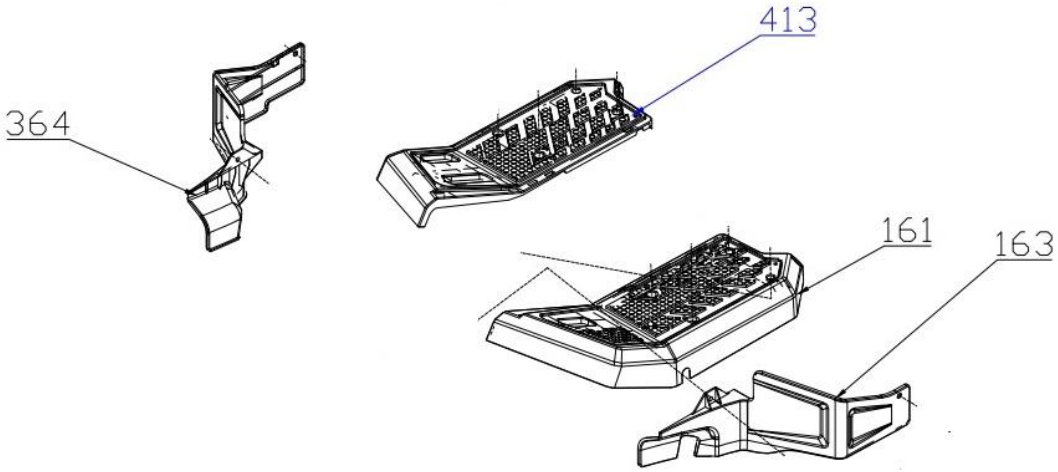

Position	Part number	Název	Name
161	511500161	Nášlapná deska levá	Left baseplate
163	511500163	Kryt pod nášlapnou deskou levý	Cover under left footboard
364	511500364	Kryt pod nášlapnou deskou pravý	Cover under right footboard
413	511500413	Nášlapná deska pravá	Right baseplate

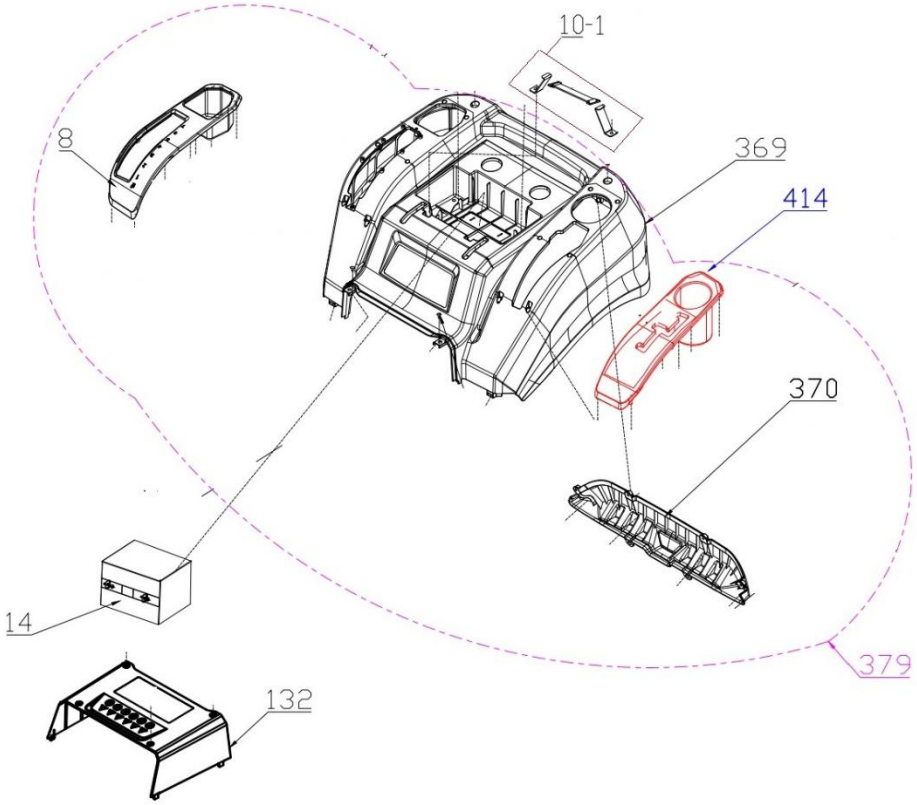

Position	Part number	Název	Name
8	511500008	Držák pití pravý	Right drink holder
10-1	5115000101	Pásek akumulátoru	Battery strap
14	511500014	Akumulátor	Baterry
132	511500132	Kryt spodní	Lower cover
369	511500369	Kryt pod sedadlem	Cover under seat
Na objednání po složení zálohy. / To order after payment of deposit.			
370	511500370	Kryt pod sedadlem malý	Small cover under seat
379	511500379	Kryt pod sedadlem kompletní	Cover under seat assembly
Na objednání po složení zálohy. / To order after payment of deposit.			
414	511500414	Držák pití levý	Left drink holder

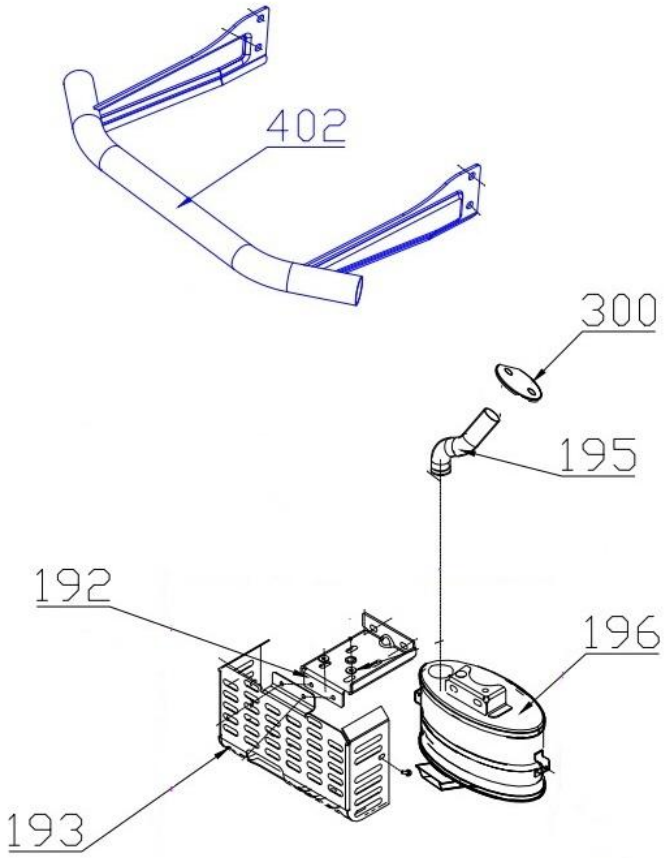

Position	Part number	Název	Name
192	511500192	Fixace výfuku	Fixed plate of muffler
193	511500193	Kryt výfuku	Muffler cover
195	511500195	Tubus výfuku	Exhaust pipe
196	511500196	Výfuk	Muffler
300	511500300	Těsnění výfuku	Muffler gasket
402	511500402	Nárazník	Bumper
Na objednání po složení zálohy. / To order after payment of deposit.			

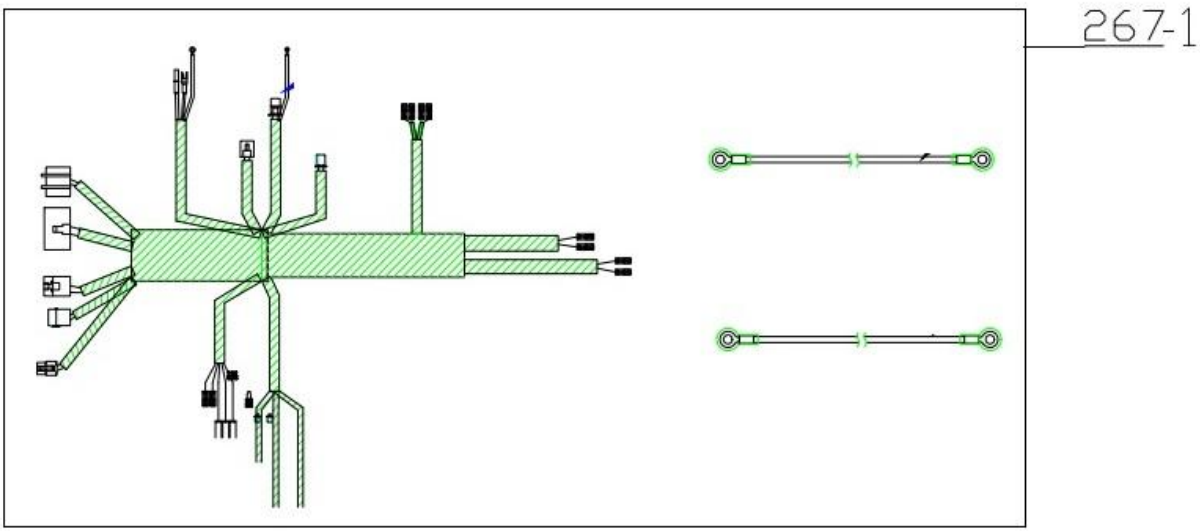

Position	Part number	Název	Name
267-1	5115002671	Kabeláž kompletní	Wires

Hecht 5115

made for garden

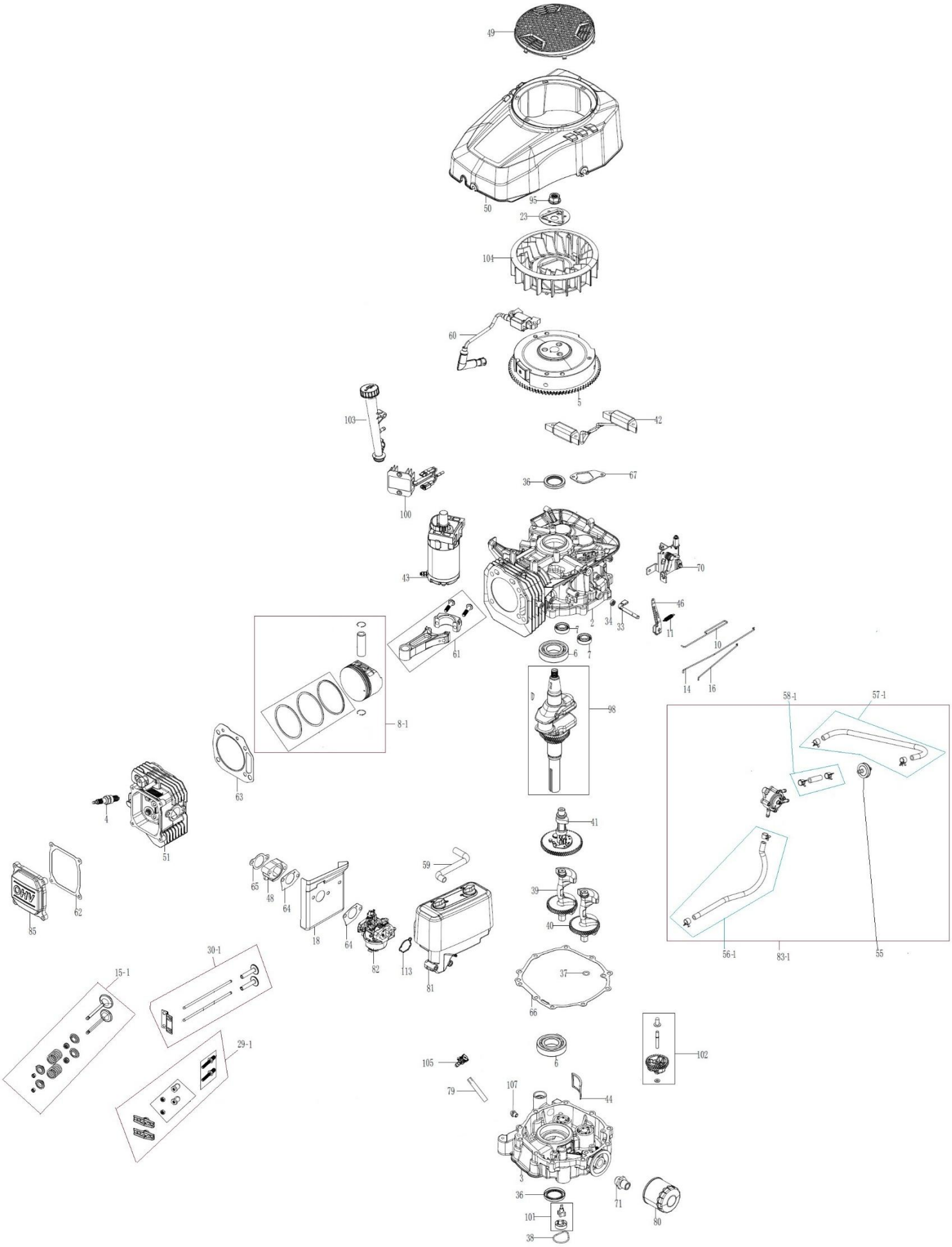

HECHT 5115
made for garden

Position	Part number	Název	Name
2	Pouze celý motor	Kliková skříň	Crankcase
3	Pouze celý motor	Víko klikové skříně	Crankcase cover
4	A969P	Svíčka zapalování	Spark plug
5	511501005	Setrvačník	Flywheel
6	142107	Ložisko	Bearing
7	511501007	Ložisko	Bearing
8-1	511501008	Píst kompletní	Piston assembly
10	511501010	Táhlo plynu	Throttle rod
11	511501011	Vratná pružina	Governor spring
14	511501014	Táhlo regulace otáček	Governor rod
15-1	5115010151	Ventily set	Intake valve set
16	511501016	Táhlo sytiče	Choke rod
18	511501018	Tepelná vložka karburátoru	Carburetor heating element
23	511501023	Miska startéru	Starter pulley
29-1	5115010291	Vahadlo ventilu kompletní	Valve rocker assembly
30-1	5115010301	Zdvihátko ventilu set	Valve tappet set
33	511501033	Táhlo regulátoru	Governor arm shaft
34	642101004	Gufero	Oil seal
36	380650495-0001	Gufero	Oil seal
37	511501037	O-kroužek	O-ring
38	511501038	O-kroužek	O-ring
39	511501039	Vyvažovací hřídel I	Balancing shaft I
40	511501040	Vyvažovací hřídel II	Balancing shaft II
41	511501041	Vačková hřídel	Camshaft
42	511501042	Cívka dobíjení	Charger coil
43	511501043	Elektrický startér	Electric starter
44	511501044	Olejové sítko	Oil strainer
46	511501046	Páka regulace otáček	Governor arm
48	511501048	Příruba karburátoru	Carburetor insulator
49	511501049	Mřížka ventilátoru	Fan guard
50	511501050	Kryt ventilátoru	Fan cover
51	511501051	Hlava válce	Cylinder head
55	511501055	Palivový filtr	Fuel filter
59	511501059	Hadička odvzdušnění	Breather tube
60	511501060	Cívka zapalování	Ignition coil
61	511501061	Ojnice	Connecting rod
62	511501062	Těsnění ventilového víka	Cylinder head cover gasket
63	511501063	Těsnění hlavy válce	Cylinder head gasket
64	511501064	Těsnění karburátoru	Carburetor gasket
65	511501065	Těsnění hlavy válce	Cylinder head gasket
66	511501066	Těsnění víka klikové skříně	Crankcase cover gasket
70	511501070	Kulisa regulace otáček	Governor control board
71	511501071	Šroub	Bolt
79	511501079	Olejová hadice	Oil outlet pipe
80	511501080	Olejový filtr	Oil filter
81	511501081	Vzduchový filtr	Air filter
82	511501082	Karburátor	Carburetor
56-1	5115010561	Hadička se svorkami II	Fuel pipe with clamps II
57-1	5115010571	Hadička se svorkami I	Fuel pipe with clamps I
58-1	5115010581	Hadička se svorkami III	Fuel pipe with clamps III
83-1	5115010831	Palivové čerpadlo kompletní	Fuel punp assembly
85	511501085	Ventilové víko	Cylinder head cover
95	271001029	Matice	Nut
98	511501098	Kliková hřídel	Crankshaft
100	511501100	Usměrňovač napětí	Rectifier
101	511501101	Olejové čerpadlo	Oil pump
102	511501102	Regulátor otáček	Governor assy
103	511501103	Olejová měrka	Oil gauge

HECHT 5115
made for garden

Position	Part number	Název	Name
104	511501104	Ventilátor	Fan
105	511501105	Zátka	Seal plug
107	511501107	Vypouštěcí zátka	Drain plug
113	511501113	Těsnění vzduchového filtru	Air filter gasket