HECHT® 543
made for garden

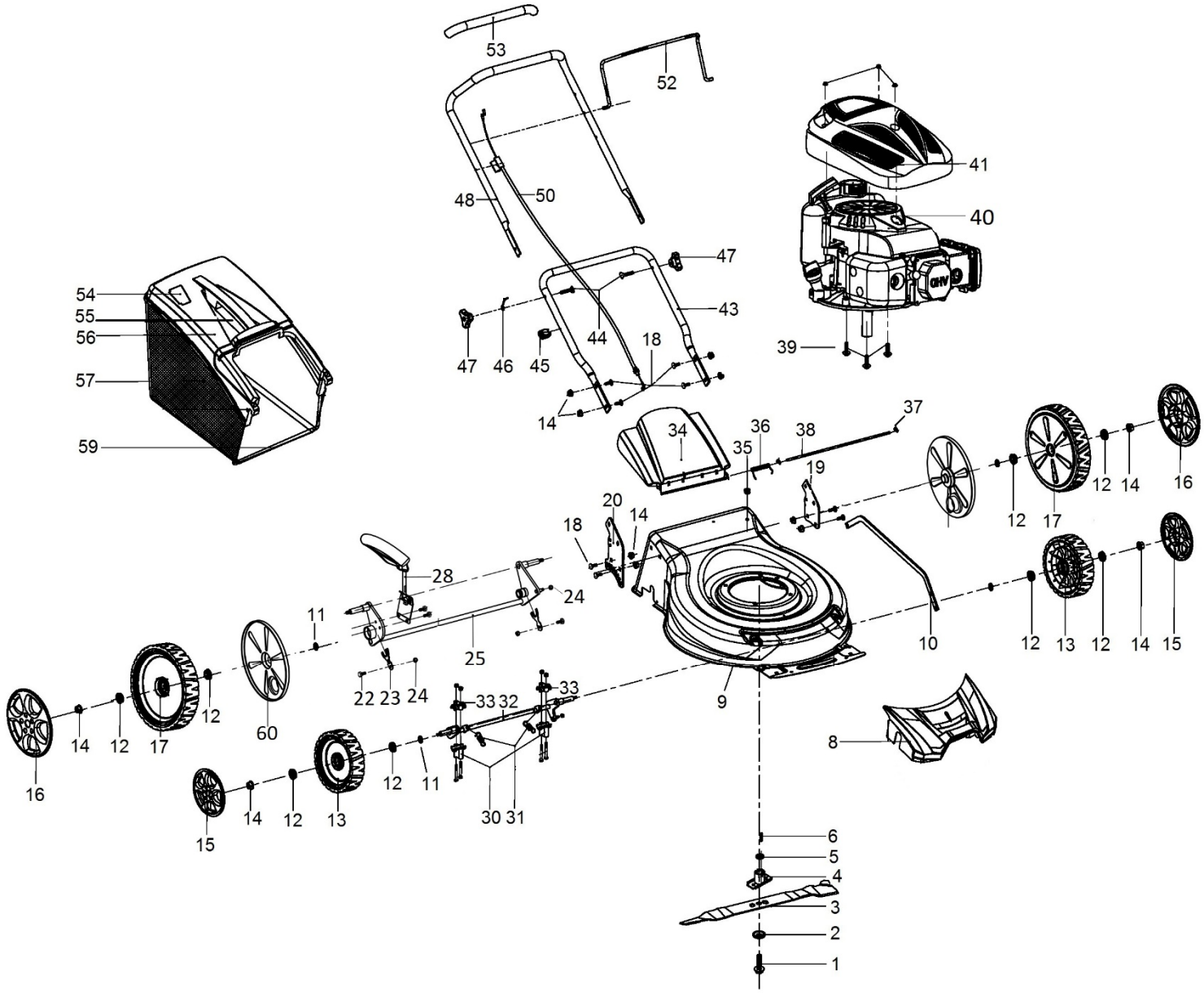

Position	Part number	Název	Name
1	26800602301	Šroub nože	Blade bolt
2	DY0218-20	Podložka šroubu nože	Blade bolt washer
3	DY0703-4	Nůž	Blade
4	DY0218-21F	Unašeč nože	Blade holder
5	543000005	Pouzdro unašeče	Blade holder bushing
6	DY0701-31	Klínek unašeče	Flat key
7	100545010	Šroub	Screw
8	DY0703-1F	Přední panel šasí	Deck front panel
9	543010014	Šasí	Deck
10	543010015	Táhlo zdvihu sečení	Height adjusting rod
11	546020068	Podložka	Washer
12	DY0218-15A	Ložisko kola	Wheel bearing
13	400000012	Přední kolo	Front wheel
14	110205	Matice kola	Nut
15	816000027	Poklice předního kola	Front wheel cover
16	555100019	Poklice zadního kola	Rear wheel cover
17	555100020	Zadní kolo	Rear wheel
18	100405013	Šroub	Carriage bolt
19	DY0701-18	Držák spodního madla levý	Lower handle left bracket
20	DY0801-5	Držák spodního madla pravý	Lower handle right bracket
21	110103	Matice	Nut
22	100103009	Šroub	Hex bolt

Position	Part number	Název	Name
23	DY0304-10	Pojistka zadní osy	Rear axle fixed clip
24	110103	Matice	Nut
30	543010030	Zadní osa kol	Rear wheel axle
27	100103013	Šroub	Bolt
28	DY0701.5B	Páka zdvihu	Height adjustment lever
29	100203052	Šroub	Bolt
30	DY0701-10	Spodní lůžko přední osy	Front axle lower support
31	DY0701-12	Pružina přední osy	Front axle spring
32	DY0703.3	Přední osa kol	Front wheel axle
33	DY0701-11	Horní lůžko přední osy	Front axle upper support
34	DY0703-18G	Víko koše	Rear board
36	DY0701-20	Pružina víka koše	Rear board spring
37	130301	Třmenový kroužek	E-clip
38	DY0222-6	Osa víka koše	Rear board axle
39	100205022	Šroub	Bolt
40	543010050	Motor 1P65FA	Engine
41	Q08.12-10D	Kryt motoru	Engine cover
42	110103	Matice	Nut
43	DY0703-2	Spodní madlo	Lower handle
44	DY0218.1-4	Šroub horního madla	Flathead bolt
45	DY0222-20A	Svorka kabelu	Cable clamp
46	DY0218-26	Držák madla startování	Starter rope hook
47	DY0218.1.4A	Křídlová matice	Knob nut
48	DY0302.2-3C	Horní madlo	Upper handle
49	100203032	Šroub	Bolt
50	DY0911-11	Bowden brzdy motoru	Flameout cable
51	M-06K	Matice	Nut
52	543010059	Páka brzdy motoru	Flameout pulling pole
53	DY0701-30	Návlek madla	Upper handle foam sheath
54	DY0703.5-4G	Ukazatel plnosti koše	Grass level indicator
55	DY0701.6-3	Krytka pod madlem	Plastic cover
56	DY0703.5-3G	Horní kryt koše	Grasscatcher plastic cover
57	DY0703.5-2G	Potah koše	Grasscatcher bag
58	100539007	Šroub	Screw
59	DY0703.5-1G	Rám koše	Grasscatcher frame
60	DY0701-23	Vnitřní kryt zadního kola	Rear wheel inner cover

HECHT® 543
made for garden

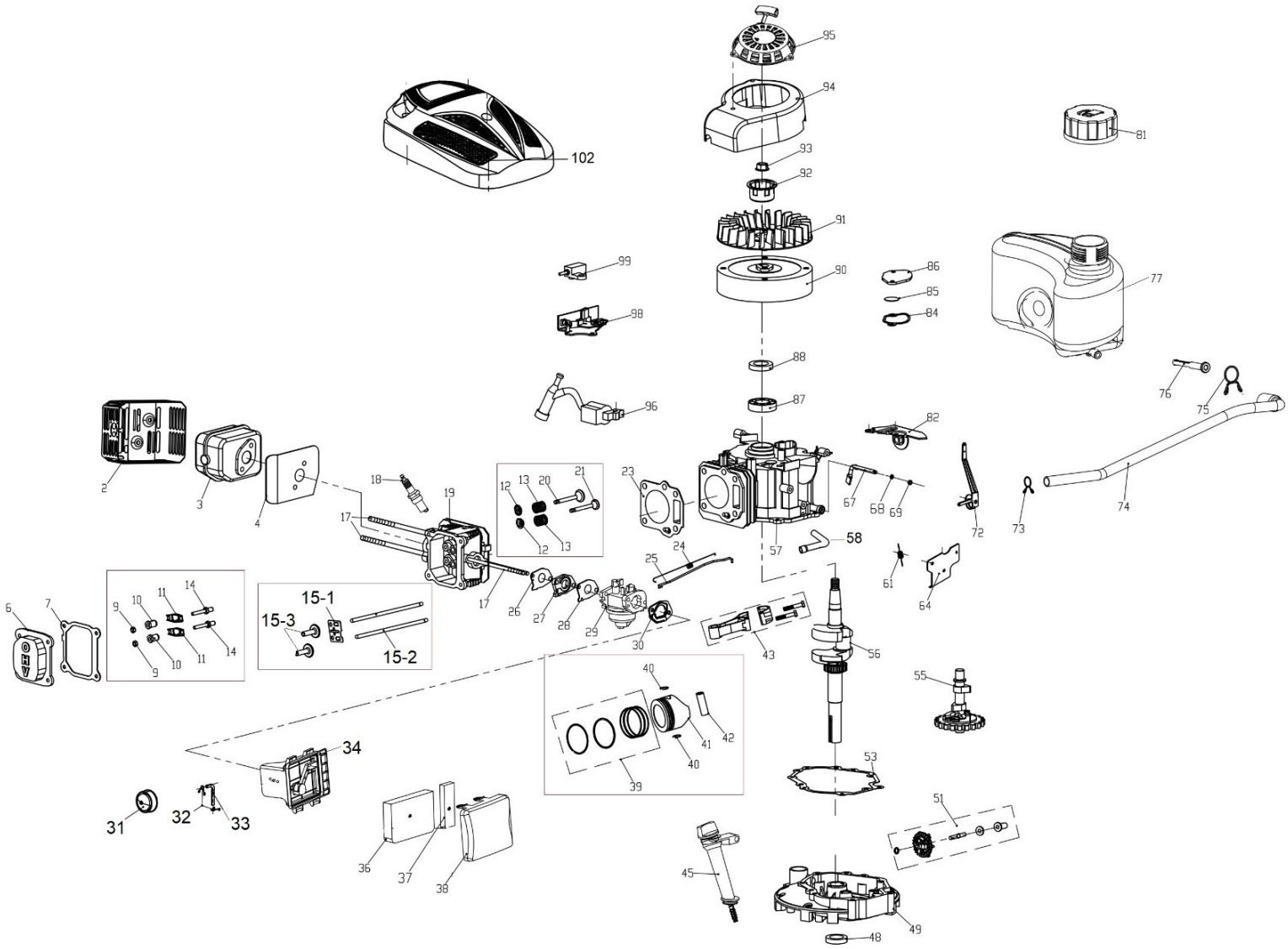

Position	Part number	Název	Name
2	Q08.09-20	Kryt výfuku	Muffler cover
3	23060000901	Výfuk	Muffler
4	Q08.09-30	Těsnění výfuku	Muffler gasket
6	Q08.02-20	Ventilové víko	Cylinder head cover
7	Q08.02-21	Těsnění ventilového víka	Cylinder head cover gasket
9-11,14	555101012	Vahadlo ventilu set	Valve rocker set
12,13,20,21	543011013	Ventily set	Valve set
15-1, 15-2, 15-3	543011015	Zdvihátko ventilu set	Valve tappet set
17	26800605601	Svorník karburátoru	Stud bolt
18	A969P	Svíčka zapalování	Spark plug
19	543011019	Hlava válce	Cylinder head
23	543011023	Těsnění hlavy válce	Cylinder head gasket
24	Q08.07-21	Pružina táhla regulace	Governor rod spring
25	Q08.07-20	Táhlo regulace otáček	Governor rod
26	Q08.08-30	Těsnění příruby karburátoru	Insulator gasket
27	Q08.08-40	Příruba karburátoru	Carburetor insulator
28	551SX1030	Těsnění karburátoru	Carburetor gasket
29	543011029	Karburátor	Carburetor
30	Q08.06-50A	Těsnění vzduchového filtru	AIR FILTER GASKET
31	113300-369000	Primer	Primer
32, 33	543011033	Hadička	Tube
34	Q08.08-11B	Příruba vzduchového filtru	Air filter base
36	Q08.08-14B	Vzduchový filtr	Air filter element

Position	Part number	Název	Name
37	746001024	Předfiltr	Prefilter
38	Q08.08-10B	Kryt vzduchového filtru	Air filtr cover
39-42	543011041	Píst kompletní	Piston assembly
43	23054000301	Ojnice	Connecting rod
45	23051000501	Olejová měrka	Oil dipstick
48	553SX1059	Gufero	Oil seal
49	543011049	Víko motoru	Crankcase cover
51	23057000401	Regulátor otáček	Governor gear
53	25600100401	Těsnění klikové skříně	Crankcase gasket
55	543011055	Vačková hřídel	Camshaft
56	Q08.04-00D	Kliková hřídel	Crankshaft
57	Pouze celý motor	Kliková skříň	Crankcase
58	Q08.08-60	Hadička odvzdušnění	Breathing tube
61	Q08.07-33	Vratná pružina	Return spring
64	543011064	Deska regulace otáček	Governor board
67	543011067	Ovládací táhlo regulace	Governor control rod
68	120103	Podložka	washer
69	25100123501	Gufero	Oil seal
72	Q08.07-30	Páka regulace otáček	Governor lever
74	25100134803	Palivová hadička	Fuel tube
76	543001078	Palivový filtr	Fuel filter net
77	543001079	Palivová nádrž	Fuel tank
78	Q08.13-06	Podložka	Washer
81	543001083	Palivová zátka	Fuel tank cap
82	Q08.13-01	Držák palivové nádrže	Fuel tank bracket
84	Q08.01-24	Těsnění odvzdušnění	Breathing gasket
85	25100112601	Membrána odvzdušnění	Breathing membrane
86	Q08.01-20	Kryt odvzdušnění	Breathing cover
87	142105	Ložisko	Bearing
88	551002290	Gufero	Oil seal
90	543011090	Setrvačník	Flywheel
91	Q08.10-20	Ventilátor	Fan
92	Q08.12-23A	Miska startéru	Starter idle pulley
93	746001066	Matice	Nut
94	Q08.12-22	Kryt ventilátoru	Fan cover
95	23052002801	Startér mechanický kompletní	Starter assemblky
96	543011096	Cívka zapalování	Ignition coil
98	Q08.07-50	Brzda motoru	Engine brake assembly
99	Q08.11-30	Spínač brzdy motoru	Engine brake switch
51	Q08.12-10D	Kryt motoru	Engine cover