HECHT® made for garden

543

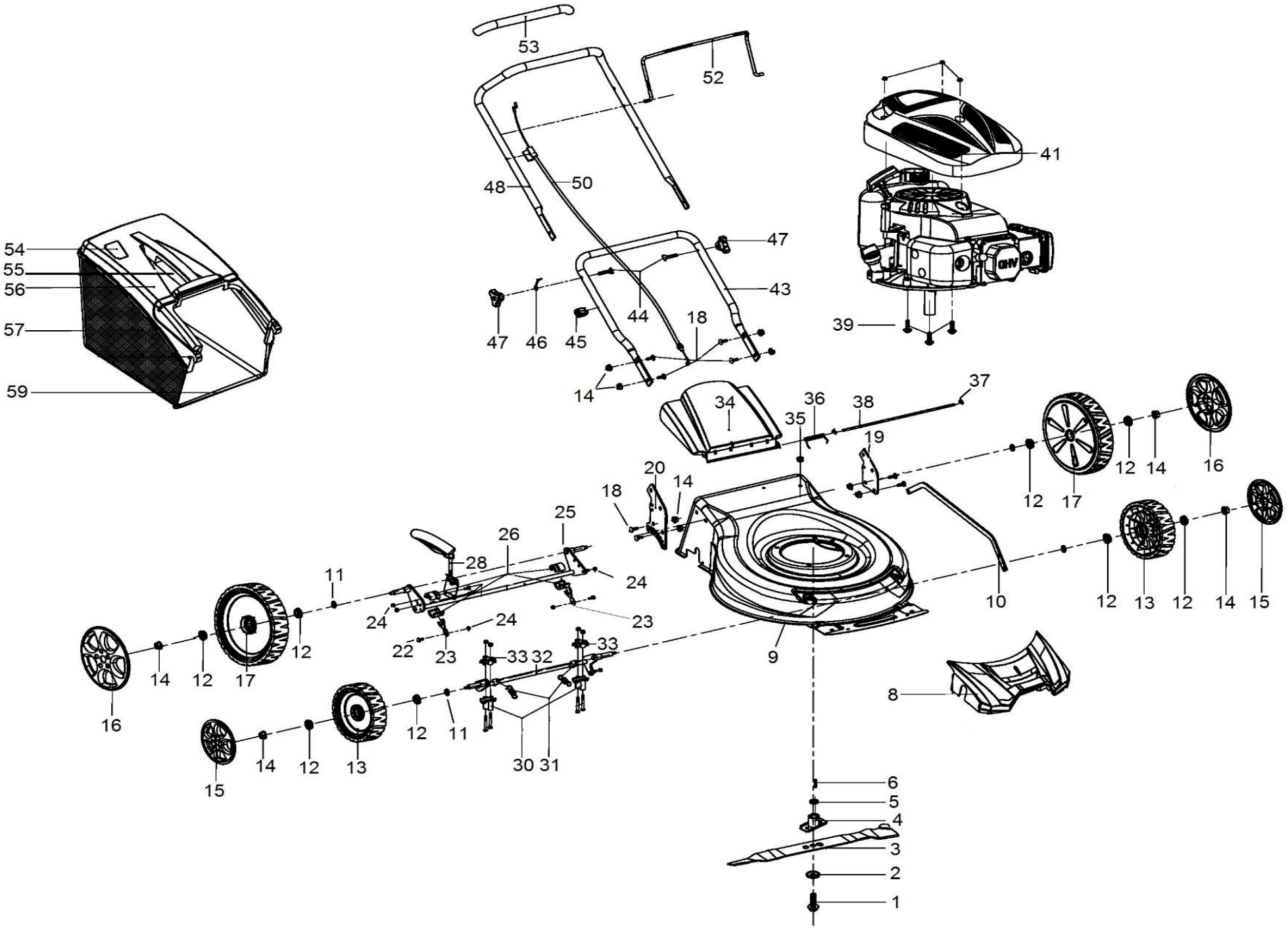

HECHT® made for garden

543

Position	Part number	Název	Name
1	26800602301	Šroub nože	Blade bolt
2	DY0218-20	Podložka šroubu nože	Blade bolt washer
3	DY0703-4	Nůž	Blade
4	DY0218-21F	Unašeč nože	Blade holder
5	543000005	Pouzdro unašeče	Blade holder bushing
6	DY0701-31	Klínek unašeče	Flat key
7	100545010	Šroub	Screw
8	DY0703-1F	Přední panel šasí	Deck front panel
9	543010014	Šasí	Deck
10	543010015	Táhlo zdvihu sečení	Height adjusting rod
12	DY0218-15A	Ložisko kola	Wheel bearing
13	400000012	Přední kolo	Front wheel
14	110205	Matice kola	Nut
15	816000027	Poklice předního kola	Front wheel cover
16	555100019	Poklice zadního kola	Rear wheel cover
17	555100020	Zadní kolo	Rear wheel
18	100405013	Šroub	Carriage bolt
19	DY0701-18	Držák spodního madla levý	Lower handle left bracket
20	DY0801-5	Držák spodního madla pravý	Lower handle right bracket
21	110103	Matice	Nut
22	100103009	Šroub	Hex bolt
23	DY0304-10	Pojistka zadní osy	Rear axle fixed clip
24	110103	Matice	Nut
30	543010030	Zadní osa kol	Rear wheel axle
27	100103013	Šroub	Bolt
28	DY0701.5B	Páka zdvihu sečení	Height adjustment lever
29	100203052	Šroub	Bolt
30	DY0701-10	Spodní lůžko přední osy	Front axle lower support
31	DY0701-12	Pružina přední osy	Front axle spring
32	DY0703.3	Přední osa kol	Front wheel axle
33	DY0701-11	Horní lůžko přední osy	Front axle upper support
34	DY0703-18G	Víko koše	Rear board
36	DY0701-20	Pružina víka koše	Rear board spring
37	130301	Třmenový kroužek	E-clip
38	DY0222-6	Osa víka koše	Rear board axle
39	100205022	Šroub	Bolt
40	400000021	Motor 1P56F	Engine
41	Q08.12-10D	Kryt motoru	Engine cover
42	110103	Matice	Nut

HECHT® made for garden

543

Position	Part number	Název	Name
43	DY0703-2	Spodní madlo	Lower handle
44	DY0218.1-4	Šroub horního madla	Flathead bolt
45	DY0222-20A	Svorka kabelu	Cable clamp
46	DY0218-26	Držák madla startování	Starter rope hook
47	DY0218.1.4A	Křídlová matice	Knob nut
48	DY0302.2-3C	Horní madlo	Upper handle
49	100203032	Šroub	Bolt
50	DY0911-11	Bowden brzdy motoru	Flameout cable
51	M-06K	Matice	Nut
52	543010059	Páka brzdy motoru	Flameout pulling pole
53	DY0701-30	Návlek madla	Upper handle foam sheath
54	DY0703.5-4G	Ukazatel plnosti koše	Grass level indicator
55	DY0701.6-3	Krytka pod madlem	Plastic cover
56	DY0703.5-3G	Horní kryt koše	Grasscatcher plastic cover
57	DY0703.5-2G	Potah koše	Grasscatcher bag
58	100539007	Šroub	Screw
59	DY0703.5-1G	Rám koše	Grasscatcher frame
60	DY0701-23	Vnitřní kryt zadního kola	Rear wheel inner cover

HECHT® made for garden

543

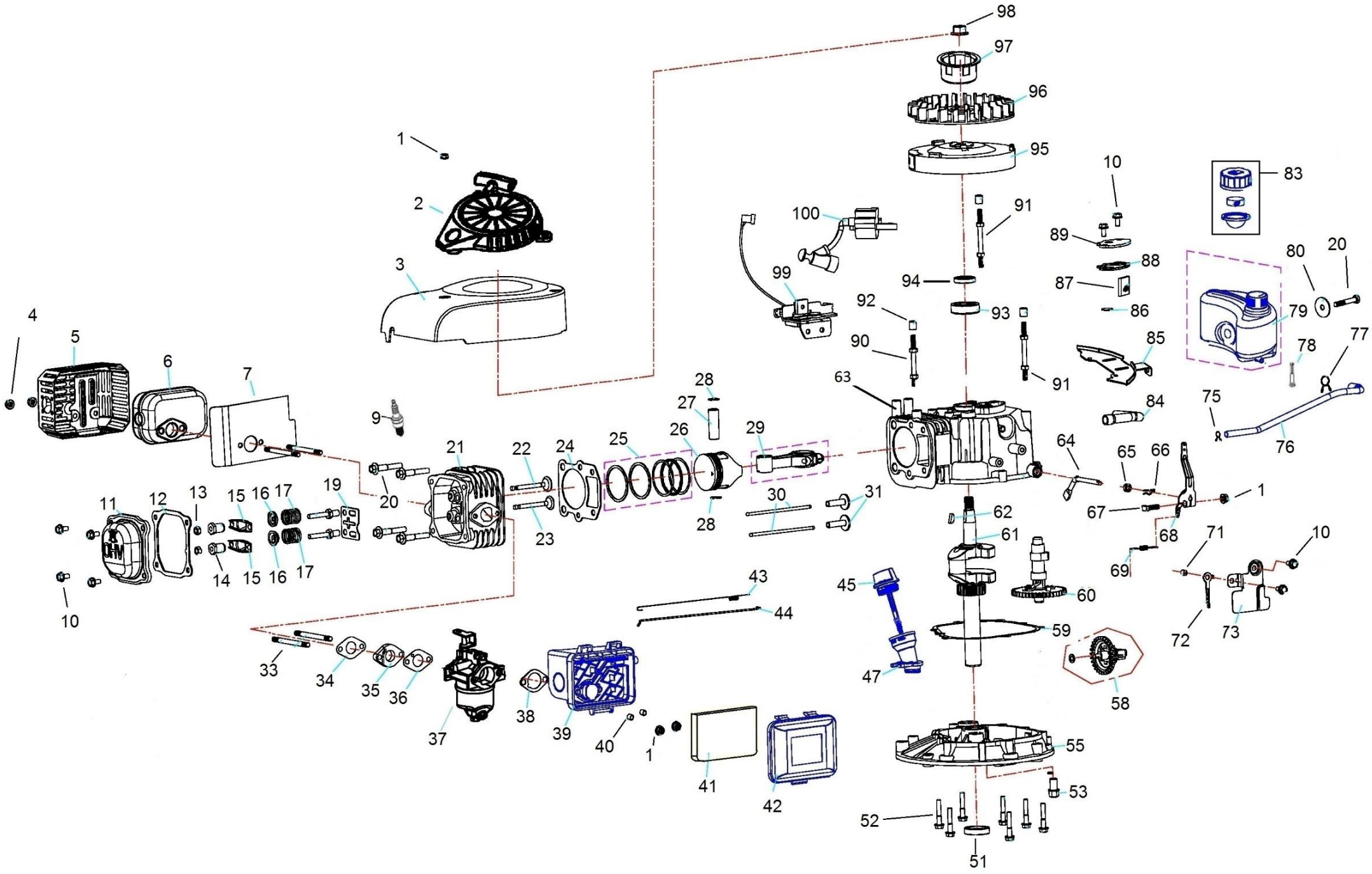

HECHT® made for garden

543

Position	Part number	Název	Name
1	110103	Matice	Nut
2	543001002	Startér mechanický	Starter assembly
3	543001003	Kryt ventilátoru	Fan cover
4	110103	Matice	Nut
5	543001005	Kryt výfuku	Muffler cover
6	543001006	Výfuk	Muffler
7	543001007	Těsnění výfuku	Muffler gasket
8	111911093	Svorník	Stud bolt
9	A969P	Svíčka zapalování	Spark plug
10	100103009	Šroub	Hex flange bolt
11	543001011	Ventilové víko	Cylinder head cover
12	543001012	Těsnění ventilového víka	Cylinder head cover gasket
13	Nedostupné	Matice	Nut
14	Nedostupné	Seřizovací matice ventilu	Valve adjusting nut
15	Nedostupné	Vahadlo ventilu	Valve rocker
16	Nedostupné	Podložka pružiny ventilu	Valve spring washer
17	Nedostupné	Pružina ventilu	Vavle spring
18	Nedostupné	Šroub ventilu	Valve screw
19	543001019	Vodící deska ventilu	Valve guide board
20	100105042	Šroub	Hex flange bolt
21	543001021	Hlava válce	Cylinder head
22	543001022	Sací ventil	Intake valve
23	543001023	Výfukový ventil	Exhaust valve
24	543001024	Těsnění hlavy válce	Cylinder head gasket
25	543001025	Pístní kroužky set	Piston ring set
26	543001026	Píst	Piston
27	543001027	Pístní čep	Piston pin
28	543001028	Pojistka pístního čepu	Piston pin clip
29	543001029	Ojnice	Connecting rod
30	Nedostupné	Zdvihací tyčka ventilu	Valve push rod
31	Nedostupné	Zdvihátko	Valve tappet
33	540611079	Svorník	Stud bolt
34	543001034	Těsnění příruby karburátoru	Intake flange gasket
35	543001035	Příruba karburátoru	Carburetor intake flange
36	543001036	Těsnění karburátoru	Carburetor gasket
37	543001037	Karburátor	Carburetor
38	543001038	Těsnění vzduchového filtru	Air filter gasket
39	543001039	Příruba vzduchového filtru	Air filter base
40	Nedostupné	Pouzdro příruby filtru	Air filter base bushing

HECHT® made for garden

543

Position	Part number	Název	Name
41	543001041	Vzduchový filtr	Air filter element
42	543001042	Kryt vzduchového filtru	Air filter cover
43	543001043	Pružina táhla regulace	Governor rod spring
44	543001044	Táhlo regulace otáček	Governor rod
45	543001045	Olejová měrka	Oil disptick
47	543001047	Olejové hrdlo	Oil adding tube
50	100103032	Šroub	Hex flange bolt
51	551002290	Gufero	Oil seal
52	100103037	Šroub	Hex flange bolt
53	785001014	Vypouštěcí šroub	Oil drain bolt
55	543001055	Víko motoru	Crankcase cover
58	543001058	Regulátor otáček kompletní	Governor assembly
59	543001059	Těsnění klikové skříně	Crankcase gasket
60	543001060	Vačková hřídel	Camshaft
61	543001061	Kliková hřídel	Crankshaft
62	543001062	Woodruffovo pero	Woodruff key
63	Pouze celý motor	Kliková skříň	Crankcase
64	Nedostupné	Ovládací táhlo regulátoru	Governor control rod
65	25100123501	Gufero	Oil seal
66	Nedostupné	Závlačka	Cotter pin
67	Nedostupné	Šroub	Screw
68	543001068	Páka regulátoru	Governor lever
69	543001069	Vratná pružina	Return spring
71	Nedostupné	Pouzdro	Bushing
72	Nedostupné	Úchyt pružiny	Spring fixing plate
73	543001073	Deska regulace otáček	Governor control board
74	100103017	Šroub	Hex flange bolt
75	553SX1070	Svorka hadičky	Tube clip
76	553SX1073	Palivová hadička	Fuel tube
77	553SX1074	Svorka hadičky	Tube clip
78	543001078	Palivový filtr	Fuel tank filter
79	543001079	Palivová nádrž	Fuel tank
80	Nedostupné	Podložka	Washer
83	543001083	Palivová zátka	Fuel tank cap
84	543001084	Hadička odvzdušnění	Breathing pipe
85	543001085	Držák nádrže	Fuel tank bracket
86	25100112601	Membrána odvzdušnění	Breathing valve
87	Nedostupné	Sítko odvzdušnění	Breathing net
88	Nedostupné	Těsnění odvzdušnění	Breathing gasket

HECHT® made for garden

543

Position	Part number	Název	Name
89	Nedostupné	Kryt odvzdušnění	Breathing cover
90	Nedostupné	Svorník	Stud bolt
91	Nedostupné	Svorník	Stud bolt
92	Nedostupné	Pouzdro	Bushing
93	142103	Ložisko	Bearing
94	25100135901	Gufero	Oil seal
95	543001095	Setrvačník	Flywheel
96	543001096	Ventilátor	Fan
97	543001097	Miska startéru	Starter idle pulley
98	540601048	Matice	Nut
99	543001099	Brzda motoru	Engine brake
100	23062004803	Cívka zapalování	Ignition
101	100103017	Šroub	Hex bolt