hecht® made for garden 554 SX

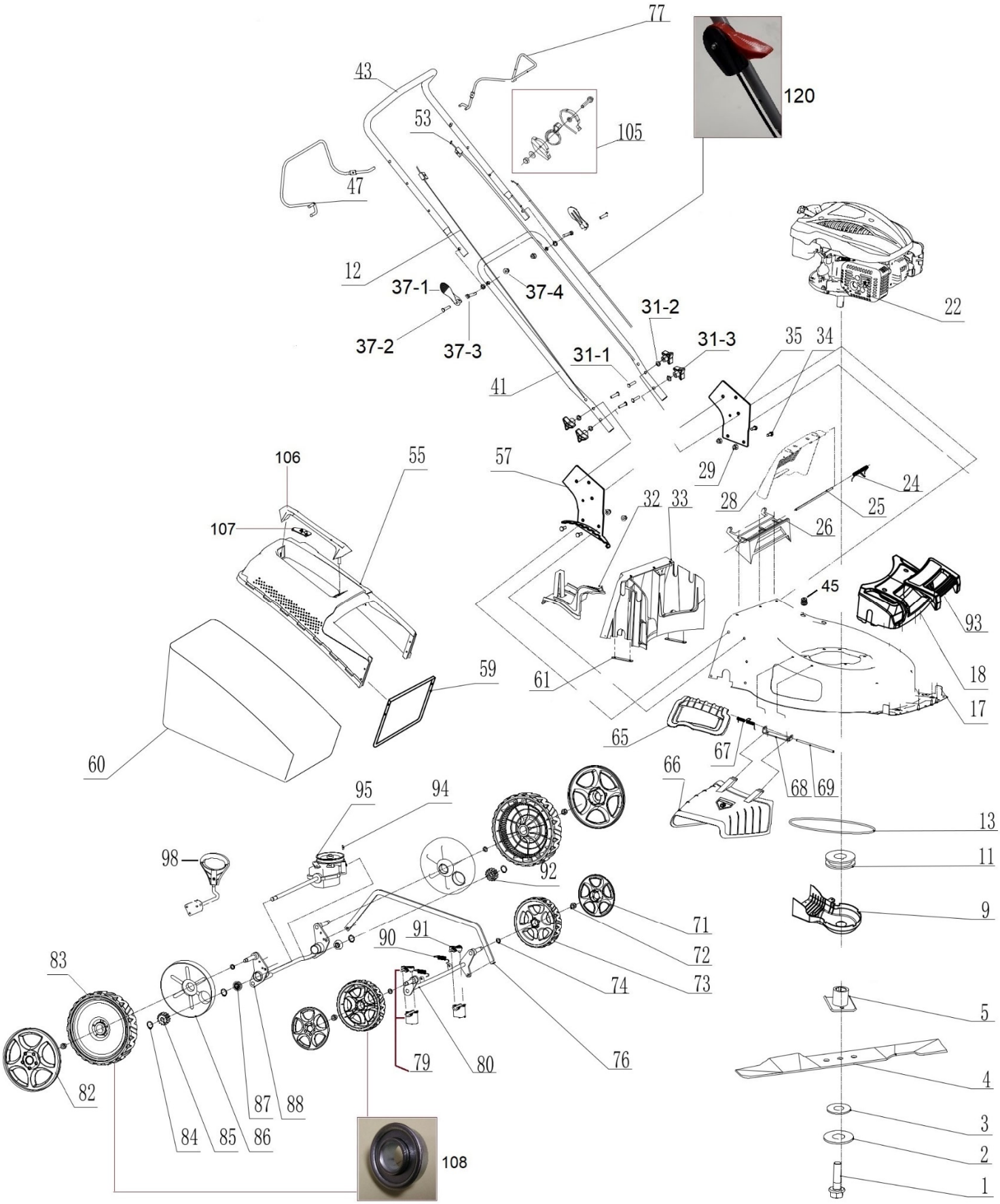

HECHT® made for garden 554 SX

Position		Part number	Název	Name
1		26800606201	Šroub nože	Blade bolt
2		546020002	Podložka šroubu nože	Blade bolt washer
3		546020003	Podložka nože	Blade washer
4		554000004	Nůž	Blade
5		554010005	Unašeč nože	Blade holder
9		554000009	Kryt řemenu	Belt protective cover
11		546020111	Řemenice motoru	Engine sheave
12		546020047	Bowden brzdy motoru	Bowden brzdy motoru
13		R48000052	Klínový řemen	V belt
17		554000017	Šasí	Deck
18		551010018	Přední panel šasí	Deck front panel
22		554000022	Motor DV225	Engine DV225
24		546020025	Pružina víka koše	Flap board spring
25		546020026	Osa víka koše	Flap board axle
26		554000026	Zadní lišta šasí	Deck rear plate
28		554000028	Víko koše	Rear flap cover
29		110105	Matice	Nut
31	31-1	551010042	Šroub madla	Handle bolt
	31-2		Podložka	Washer
	31-2		Křídlová matice	Knob nut
32		551010032	Mulčovací záslepka	Mulching kit
33		551010033	Zadní přepážka	Rear deck panel
34		100205017	Šroub	Bolt
35		554010035	Levý držák spodního madla	Left bracket of lower handle
37	37-1	554010037	Páka rychloupínání madla	Fastlocking handle
	37-2		Čep	Pin
	37-3		Šroub páky madla	Handle bolt
	37-4		Matice	Nut
41		554010041	Spodní madlo	Lower handle
43		546020045	Horní madlo	Upper handle
45		551010110	Mycí konektor	Washing connector
47		546020146	Páka pojezdu	Driving pulling pole
53		546020152	Bowden pojezdu	Driving cable
55		554000055	Horní kryt koše	Grasscatcher upper cover
57		554010057	Pravý držák spodního madla	Right bracket of lower handle
59		554000059	Rám koše	Grasscatcher frame
60		554000060	Potah koše	Grasscatcher bag
61		551010061	Přítlačná podložky zadní osy	Rear axle plate
65		551010065	Klapka bočního výhozu	Side discharge flap cover
66		551010066	Usměrňovač bočního výhozu	Side discharge protecting cover
67		551010068	Pružina bočního výhozu	Side discharge spring
68			Držák bočního výhozu	Side discharge bracket
69			Osa bočního výhozu	Side discharge axle
71		554010071	Poklice předního kola	Front wheel cover
72		110107	Matice	Nut
73		554010074	Přední kolo	Front wheel
74		26800706202	Vlnová podložka	Wave washer
76		554000076	Táhlo zdvihu	Height adjustment rod
77		546020059	Páka brzdy motoru	Flameout pulling pole
79		551010079	Pouzdro přední osy	Front axle plastic bushing
80		551010080	Přední osa kol	Front wheel axle
82		546030042	Poklice zadního kola	Rear wheel cover
83		546030166	Zadní kolo	Rear wheel
84		130109	Pojistný kroužek	Circlip
85		26900300203	Pravý pastorek pojezdu	Right output gear
86		546020178	Vnitřní kryt zadního kola	Rear wheel inner cover
87		DY0218-15A	Ložisko pojezdu	Bearing

hecht® made for garden 554 SX

Position	Part number	Název	Name
88	551010088	Zadní osa kol	Rear wheel axle
90	551010090	Pružina přední osy	Front axle spring
91	551010079	Pouzdro přední osy	Front axle plastic bushing
92	26900300103	Levý pastorek pojezdu	Left output gear
93	551010054	Madlo panelu šasí	Front panel handle
94	26809000102	Čep pojezdu	Pin
95	551010095	Převodovka pojezdu	Gearbox
98	546020165	Páka zdvihu	Height adjustment lever
105	554000105	Páčka plynu	Throttle lever
106	Nedostupné	Madlo koše	Grasscatcher handle
107	554000107	Ukazatel plnosti koše	Grass level indicator
108	DY0218-15A	Ložisko kola	Wheel bearing
120	554000120	Bowden plynu	Throttle cable

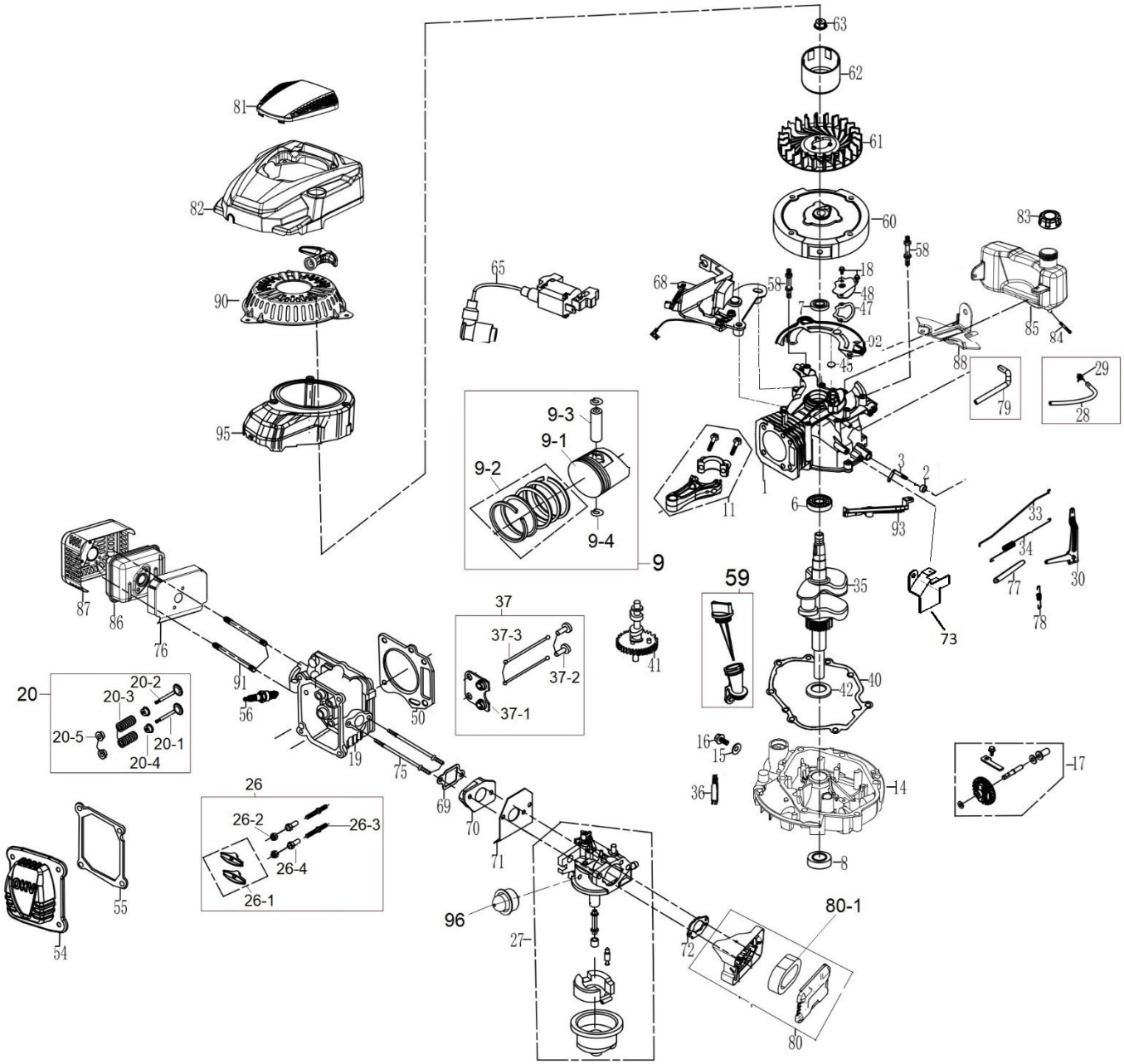

HECHT® made for garden 554 SX

Position		Part number	Název	Name
1		Pouze celý motor	Kliková skříň	Crankcase
2		25100123501	Gufero	Oil seal
3		551011003	Ovládací táhlo regulátoru	Governor control rod
6		142105	Ložisko	Bearing
7		553SX1059	Gufero	Oil seal
8		553SX1029	Gufero	Oil seal
9	9-1	554001009	Píst	Piston
	9-2		Pístní kroužky set	Piston ring set
	9-3		Pístní čep	Piston pin
	9-4		Pojistka pístního čepu (2ks)	Piston pin clip (2pcs)
11		554001011	Ojnice	Conneting rod
14		551011013	Víko motoru	Crankcase cover
15		785001015	Podložka	Washer
16		785001014	Vypouštěcí šroub	Oil drain bolt
17		551011017	Regulátor otáček	Governor gear assembly
19		554001019	Hlava válce	Cylinder head
20	20-1	554001023	Sací ventil	Intake valve
	20-2		Výfukový ventil	Exhaust valve
	20-3		Těsnění ventilu	Valve seal
	20-4		Pružina ventilu (2ks)	Valve spring (2pcs)
	20-5		Podložka ventilu (2ks)	Valve seat (2pcs)
37	37-1	554001037	Vodící deska ventilu	Valve guide plate
	37-2		Zdvihátko (2ks)	Valve tappet (pcs)
	37-3		Zdvihací tyčka ventilu (2ks)	Valve pushing rod (2pcs)
26	26-1	554001026	Vahadlo ventilu	Valve rocker
	26-2		Matice (2ks)	Valve nut (2pcs)
	26-3		Šroub ventilu (2ks)	Valve screw (2pcs)
	26-4		Matice (2ks)	Valve nut (2pcs)
27		554001027	Karburátor	Carburetor
28		554001028	Palivová hadička	Fuel tube
29			Svorka hadičky	Fuel tube clip
30		551011030	Páka regulátoru	Governor lever
33		551011101	Táhlo regulace otáček	Governor rod
34		551011034	Pružina táhla regulace	Governor rod spring
35		554001035	Kliková hřídel	Crankshaft
40		551011040	Těsnění klikové skříně	Crankcase gasket
41		554001041	Vačková hřídel	Camshaft
42		546021015	Podložka	Washer
45		25100112601	Membrána odvzdušnění	Breathing membrane
47		551011047	Těsnění odvzdušnění	Breathing gasket
48		551011048	Kryt odvzdušnění	Breathing cover
50		551011050	Těsnění hlavy válce	Cylinder head gasket
59		551011058	Olejová měrka	Oil disptick
54		551011054	Ventilové víko	Cylinder head cover
55		551011055	Těsnění ventilového víka	Cylinder head cover gasket
56		A969P	Svíčka zapalování	Spark plug
58		547001084	Svorník	Stud bolt
60		554001060	Setrvačník	Flywheel
61		554001061	Ventilátor	Fan
62		551011062	Miska startéru	Starter idle pulley
63		746001066	Matice	Nut
64		551011066	Svorník	Stud bolt
65		551011065	Cívka zapalování	Ignition coil
79		551011078	Hadička odvzdušnění	Breathing tube
68		554001068	Brzda motoru	Engine brake
69		551011069	Těsnění příruby karburátoru	Insulator gasket
70		551011070	Příruba karburátoru	Carburetor insulator

HECHT® made for garden 554 SX

Position	Part number	Název	Name
71	551011071	Těsnění karburátoru	Carburetor gasket
72	546021027	Těsnění vzduchového filtru	Air filter gasket
73	554030073	Deska regulace otáček	Governor control board
75	551011068	Svorník karburátoru	Stud bolt
76	551011075	Těsnění výfuku	Muffler gasket
78	551011077	Vratná pružina	Return spring
80	551011079	Vzduchový filtr kompletní	Air filter assembly
80-1	5510110791	Vzduchový filtr	Air filter element
81	551011082	Horní kryt motoru	Engine upper cover
82	551011057	Kryt motoru	Engine cover
83	546021063	Palivová zátka	Fuel tank cap
84	554001084	Palivový filtr	Fuel tank filter
85	551011087	Palivová nádrž	Fuel tank
86	551011086	Výfuk	Muffler
87	551011083	Kryt výfuku	Muffler cover
88	551011046	Držák nádrže	Fuel tank bracket
90	551011093	Startér mechanický	Starter assembly
91	554001091	Svorník výfuku	Muffler stud bolt
92	554001092	Kruhový kryt	Round cover
95	554001095	Kryt ventilátoru	Fan cover
96	23064000102	Primer	Primer