hecht®
made for garden

695

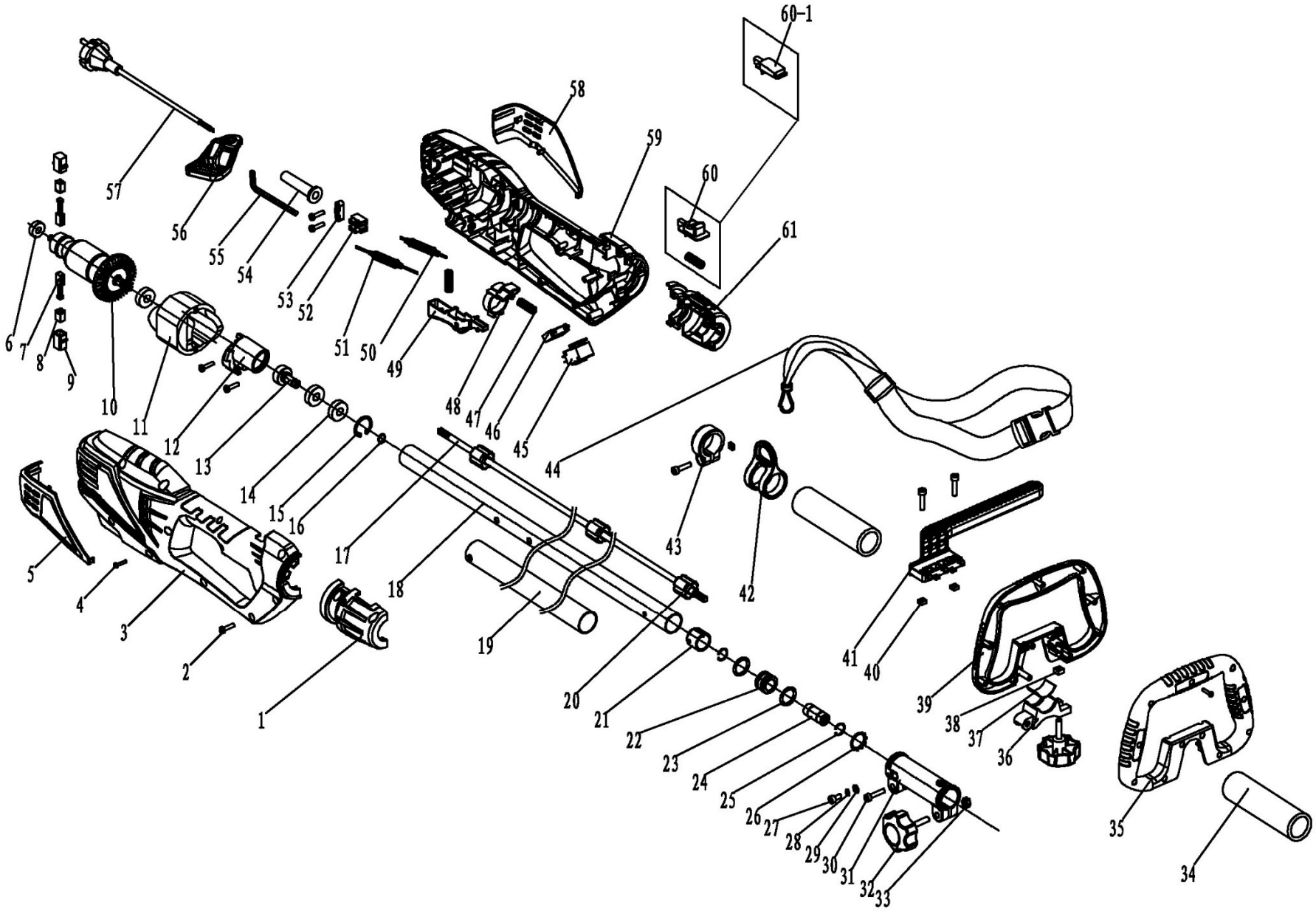

695

Position	Part number	Název	Name
1	690001001	Plastový kryt pravý	Plastic cover right
2	ST4*16	Šroub ST4x16	Screw ST4x16
3	690001003	Pravý karter	Right housing
4	ST3*14	Šroub ST3x14	Screw ST3x14
5	690001005	Pravá krytka	Right decorative cover
6	607-ZZ	Ložisko 607	Bearing 607
7	690001007	Uhlík	Carbon brush
8	690001008	Držák uhlíku	Brush holder
9	690001009	Vedení uhlíku	Brush guide
10	690001010	Rotor	Rotor
11	690001011	Stator	Stator
12	690001012	Držák motoru	Motor front holder
13	690001013	Spojka hřídele (od motoru)	Motor reduction gear
14	8B-609-2Z	Ložisko 609	Bearing 609
15	PKD-24	Pojistný kroužek pro díru 24	Circlip for hole 24
16	PK-09	Pojistný kroužek 9	Circlip 9
17	690001017	Horní hřídel	Upper shaft
18	690001018	Horní trubka	Upper tube
19	Nedodává se jako ND	Plastová trubka	Insulating tube
20	690001020	Silenblok trubky	Tube shock absorber
21	690001021	Pouzdro	Bushing
22	690001022	Kluzné pouzdro	Oil bearing
23	690001023	O kroužek 18x2,65	O ring 18x2,65
24	690001024	Spojka hřídele	Shaft coupling
25	690001025	Pojistný kroužek 14	Wire ring 14
26	690001026	Pojistná podložka	Detent ring
27	SI-05*12	Šroub M5x12	Screw M5x12
28	PP-05	Pružná podložka 5	Spring washer 5
29	P-05	Podložka 5	Flat washer 5
30	SI-05*20	Šroub M5x20	Screw M5x20
31	690001031	Spojka trubky	Tube coupling
32	690001032	Křídlový šroub	Knob screw
33	M-06	Matice M6	Nut M6
34	690001034	Plastový návlek trubky	Plastic sheath
35	690001035	Přídavné madlo - přední část	Additional handle - front part

695

Position	Part number	Název	Name
36	690001036	Třmen přídavného madla	Additional handle bracket
37	690001037	Gumová podložka	Rubber mat
38	690001038	Čtvercová podložka M6	Square washer M6
39	690001039	Přídavné madlo - zadní část	Additional handle - rear part
40	690001040	Čtvercová podložka M5	Square washer M5
41	690001041	Madlo	Handle
42	690001042	Závěs popruhu	Belt hook
43	690001043	Objímka	Sleeve
44	690001044	Popruh	Belt
45	690001045	Spínač	Switch
46	157500070	Kondenzátor 0,22uF	Capacitance 0,22uF
47	690001047	Pružina	Spring
48	690001048	Aretace páčky spínače	Trigger lock
49	690001049	Páčka spínače	Trigger
50	690001050	Kabel	Cable
51	690001051	Kabel	Cable
52	690001052	Svorkovnice	Terminal
53	690001053	Svorka kabelu	Cable clip
54	690001054	Průchodka kabelu	Cable grommet
55	690001055	Klíč	Allen key
56	25247900101	Záchyt kabelu	Cable holder
57	690001057	Přívodní kabel	Cable
58	690001058	Levá krytka	Left decorative cover
59	690001059	Levý karter	Left housing
60	690001060	Tlačítko aretace otáčení	Rotary button
60-1	690001061	Západka	Rotary lock
61	690001062	Plastový kryt levý	Plastic cover left

hecht® made for garden

695

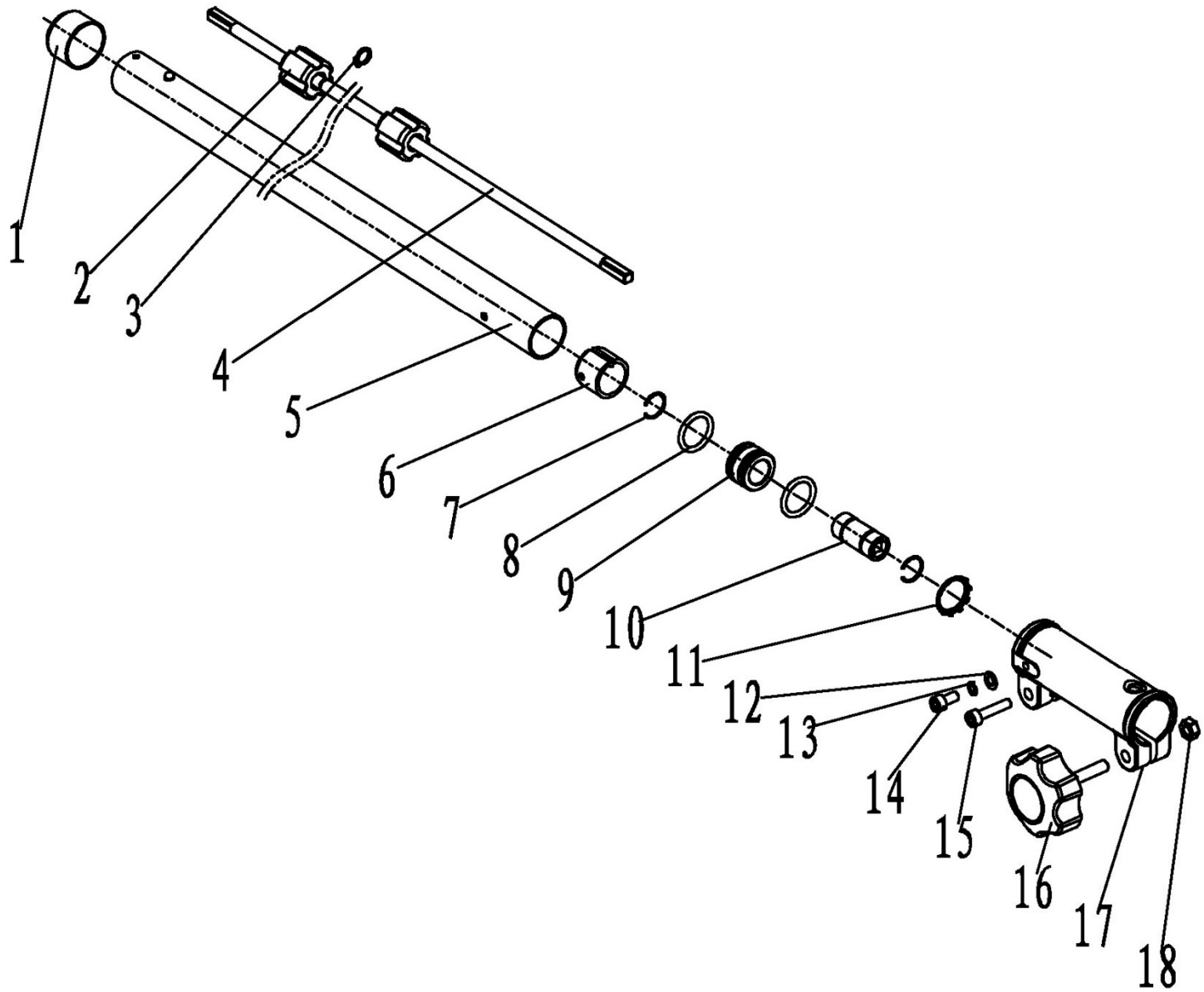

695

Position	Part number	Název	Name
1	690002001	Plastová krytka	Tube sheath
2	690001020	Silenblok trubky	Tube shock absorber
3	PK-07	Pojistný kroužek 7	Circlip 7
4	690002004	Hřídel	Shaft
5	690002005	Trubka	Tube
6	690001021	Pouzdro	Bushing
7	690001025	Pojistný kroužek 14	Wire ring 14
8	Součástí 690001024	O kroužek 18x2,65	O ring 18x2,65
9	690001022	Kluzné pouzdro	Oil bearing
10	690001024	Spojka hřídelí	Shaft coupling
11	690001026	Pojistná podložka	Detent ring
12	P-05	Podložka 5	Flat washer 5
13	PP-05	Pružná podložka 5	Spring washer 5
14	SI-05*12	Šroub M5x12	Screw M5x12
15	SI-05*20	Šroub M5x20	Screw M5x20
16	690001032	Křídlový šroub	Knob screw
17	690001031	Spojka trubek	Tube coupling
18	M-06	Matice M6	Nut M6

hecht®
made for garden

695

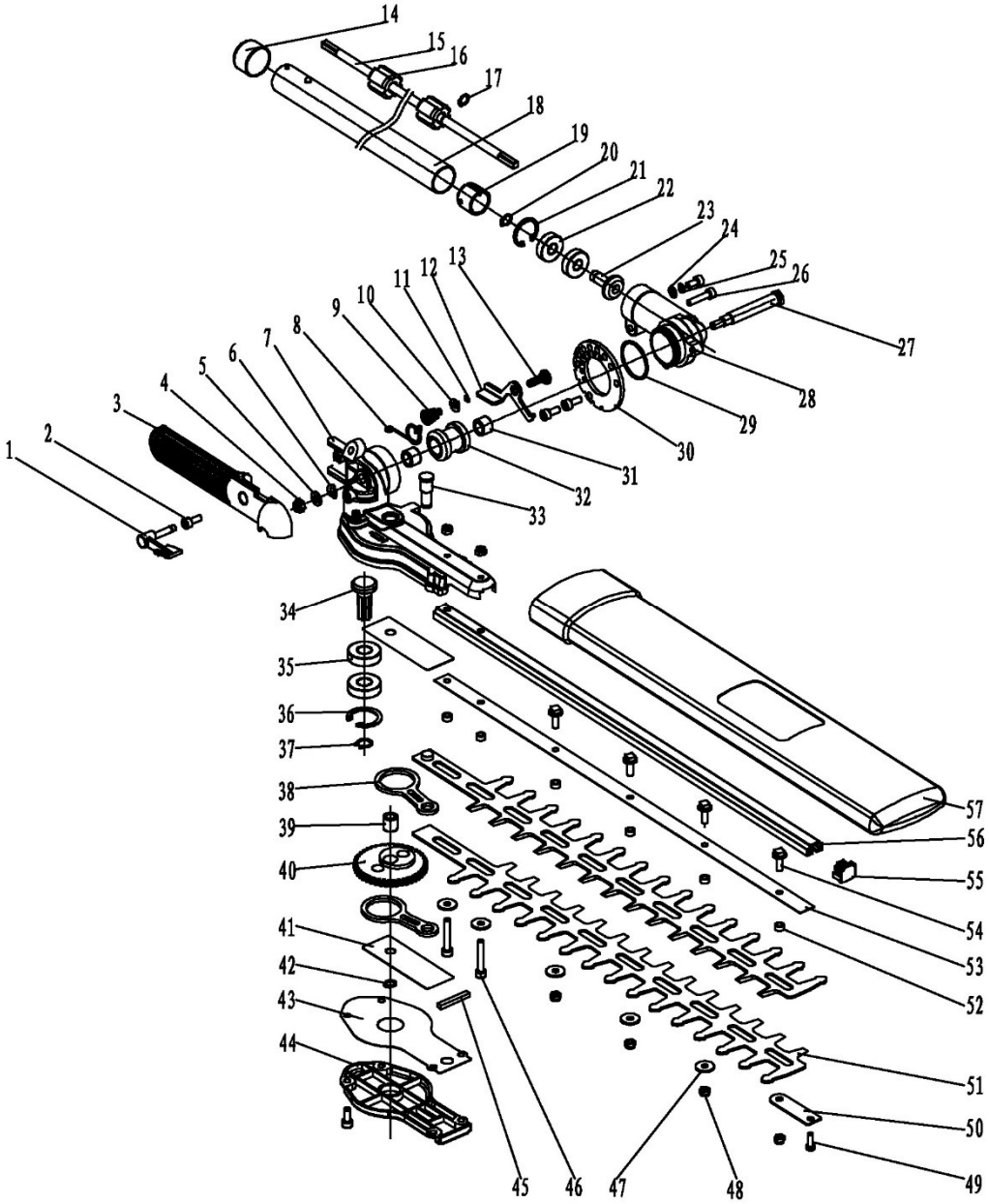

695

Position	Part number	Název	Name
1	690003001	Aretační šroub	Locking bolt
2	SI-05*12	Šroub M5x12	Screw M5x12
3	690003003	Madlo natáčení lišty	Handle for blade rotation
4	690003004	Korunová matice M6	Slotted nut M6
5	P-06	Podložka 6	Flat washer 6
6	690003006	Tvarová podložka 6	Wave spring washer 6
7	690003007	Skříň převodovky - pravá část	Gearbox case - right part
8	690003008	Pružina	Spring
9	690003009	Pružina	Torsional spring
10	690003010	Podložka	Washer
11	PK-04	Pojistný kroužek 4	Circlip 4
12	690003012	Páčka	Lever
13	690003013	Šroub	Screw
14	690002001	Plastová krytka	Tube sheath
15	690003015	Hřídel	Shaft
16	690001020	Silenblok trubky	Tube shock absorber
17	PK-07	Pojistný kroužek 7	Circlip 7
18	690003018	Trubka	Tube
19	690001021	Pouzdro	Bushing
20	PK-09	Pojistný kroužek 9	Circlip 9
21	PKD-24	Pojistný kroužek pro díru 24	Circlip for hole 24
22	8B-609-2Z	Ložisko 609-Z	Bearing 609-Z
23	690003023	Kuželový pastorek	Bevel gear
24	P-05	Podložka 5	Flat washer 5
25	PP-05	Pružná podložka 5	Spring washer 5
26	SI-05*20	Šroub M5x20	Screw M5x20
27	690003027	Hřídelka	Shaft
28	690003028	Skříň převodovky - levá část	Gearbox case - left part
29	690003029	O kroužek 30x1,8	O ring 30x1,8
30	690003030	Kolo aretace hlavy	Locking board
31	690003031	Jehlové ložisko HK1010	Needle bearing HK1010
32	690003032	Ozubené kolo dvojité	Bevel duplex gear
33	690003033	Hřídelka výstupní	Output shaft
34	690003034	Kuželový pastorek	Bevel gear
35	6001-ZZ	Ložisko 6001-Z	Bearing 6001-Z

695

Position	Part number	Název	Name
36	PKD-28	Pojistný kroužek pro díru 28	Circlip for hole 28
37	PK-12	Pojistný kroužek 12	Circlip 12
38	690003038	Táhlo lišty	Connecting rod
39	690003039	Jehlové ložisko HK0812	Needle bearing HK0812
40	690003040	Excentr	Eccentric gear
41	690003041	Deska	Base plate
42	PK-08	Pojistný kroužek 8	Circlip 8
43	690003043	Těsnění převodovky	Gearbox gasket
44	690003044	Spodní kryt skříně	Gearbox bottom cover
45	690003045	Prachovka	Sponge
46	SI-05*25	Šroub M5x25	Screw M5x25
47	VP-05	Velká podložka 5	Big washer 5
48	M-05	Matice M5	Nut M5
49	ST4*12	Šroub ST4x12	Screw ST4x12
50	690003050	Přítlačná podložka	Pressing plate
51	690003051	Nůž	Blade
52	690003052	Pouzdro nože	Blade bushing
53	690003053	Lišta nože	Blade upper guide bar
54	690003054	Šroub	Screw
55	690003055	Přední krytka nože	Blade front cover
56	690003056	Krycí lišta	Blade upper cover bar
57	690003057	Kryt lišty	Blade cover