HECHT® made for garden 746

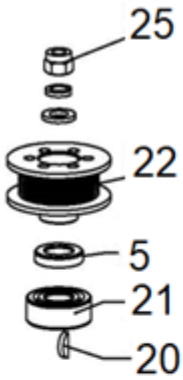

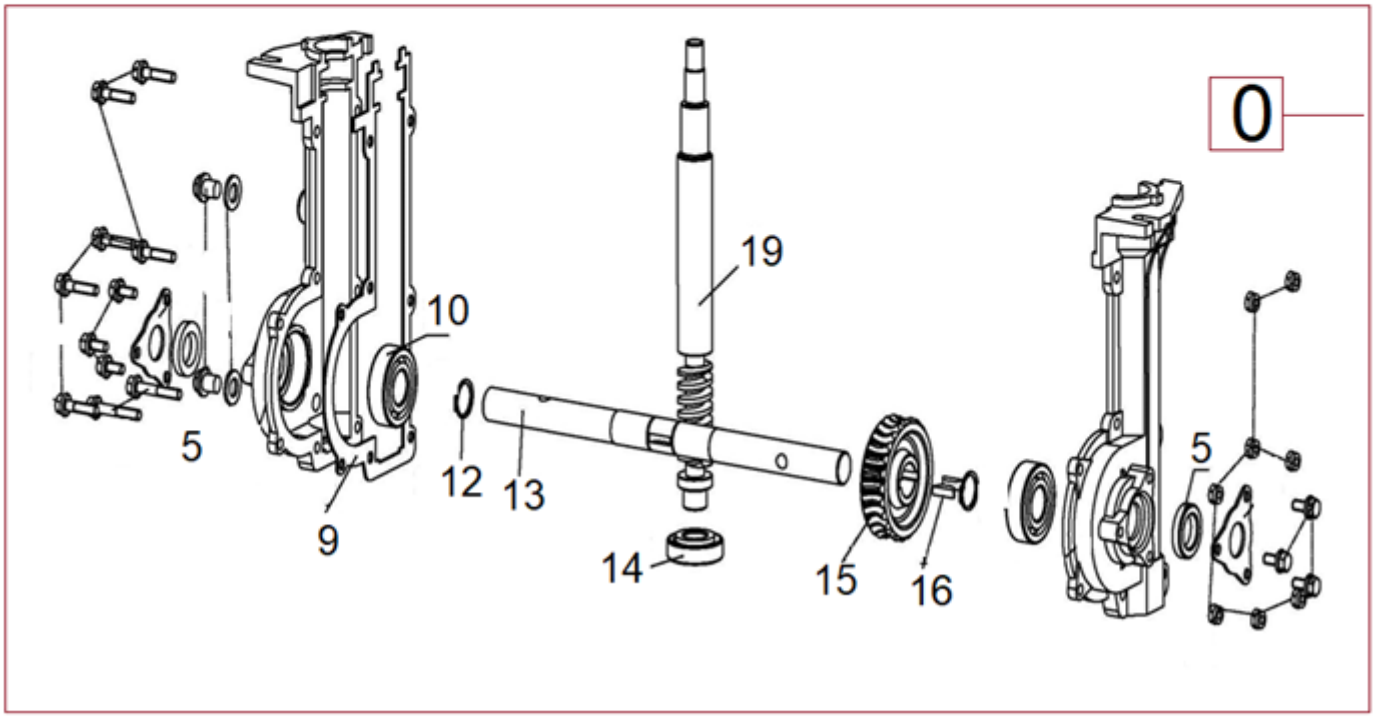

Position	Part number	Název	Name
0	746010000	Převodovka	Gearbox
5	746010005	Gufero	Oil seal
9	746010009	Těsnění převodovky	Gearbox gasket
10	140104	Ložisko	Bearing
12	130117	Pojistný kroužek	Circlip
13	746010013	Výstupní hřídel	Output shaft
14	746010014	Luželíkové ložisko	Bearing
15	746010015	Ozubené kolo	Gearbox gear
16	26809006401	Woodruffovo pero	Wooruff key
19	746010019	Šneková hřídel	Worm vertical shaft
20	892500040	Woodruffovo pero	Woodruff key
21	142204	Ložisko	Bearing
22	746010022	Řemenice	Sheave
25	110109	Matice	Nut

hecht® 746

made for garden

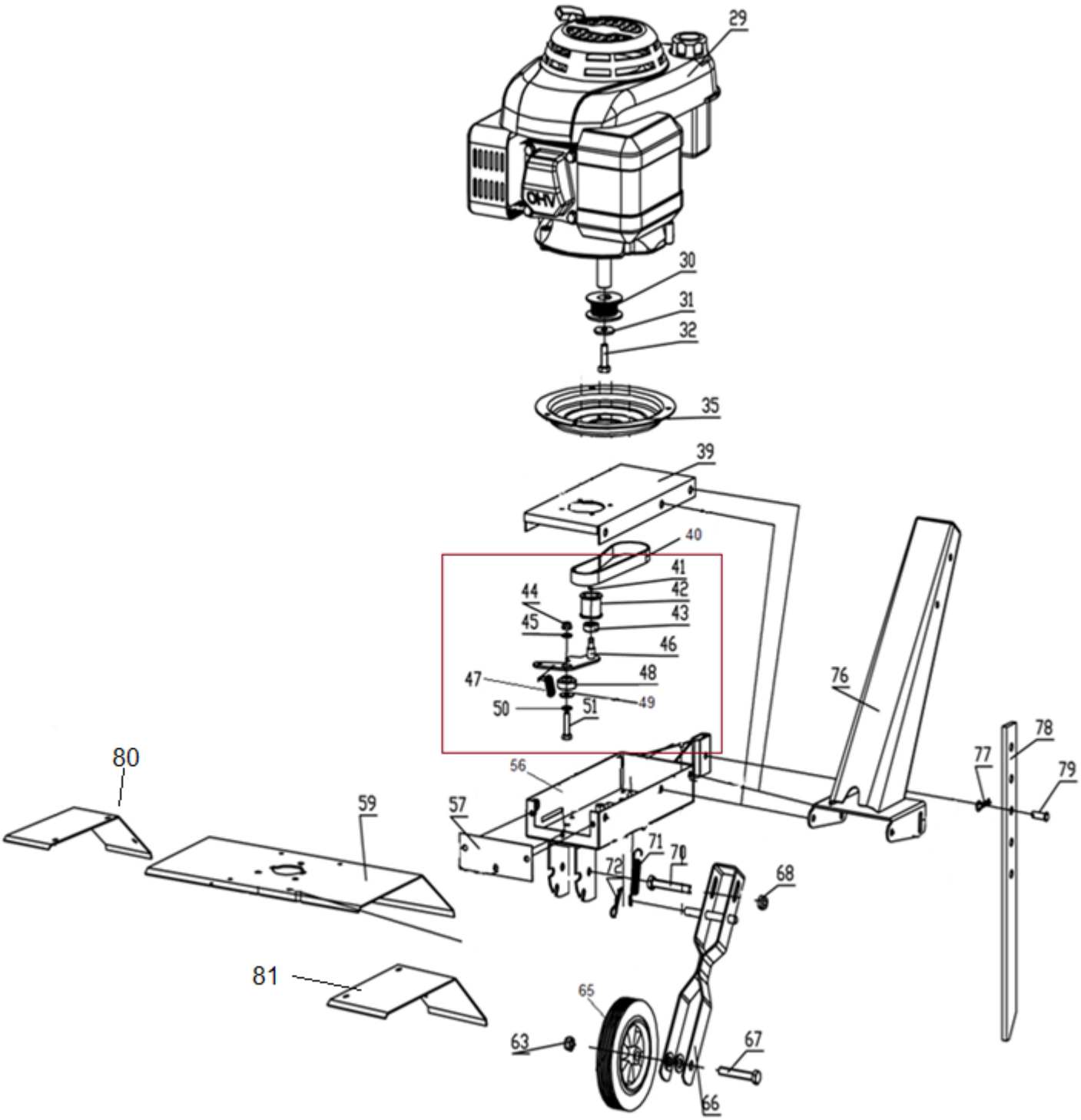

Position	Part number	Název	Name
29	746010029	Motor DV0150	Engine DV0150
30	746010030	Řemenice motoru	Engine sheave
31	120307	Podložka	Wascher
32	100107027	Šroub	Bolt
35	746010035	Lůžko motoru	Engine base
39	746010039	Kryt řemenového převodu	Belt transmission cover
40	746010040	Drážkový řemen	Ribbed belt
47	746010041	Pružina napínáku	Tensioner spring
41-51	746010042	Napínák řemenu kompletní	Belt tensioner assembly
56	746010056	Skříň řemenového převodu	Belt transmission box
57	746010057	Přední kryt skříně	Box front cover
59	746010059	Středový kryt nožů	Middle blade cover
63	110105	Matice	Nut

746

Position	Part number	Název	Name
65	746010065	Kolo	Wheel
66	746010066	Držák kola	Wheel bracket
67	100105052	Šroub	Bolt
68	110107	Matice	Nut
70	100107052	Šroub	Bolt
71	746010071	Pružina	Spring
72	785000205	Závlačka	Cotter pin
76	746010076	Stojan řidítek	Handle support
77	785000205	Závlačka	Cotter pin
78	746010078	Radlička	Stand
79	746010079	Čep	Pin
80	746010140	Pravý kryt nožů	Right blade cover
81	746010141	Levý kryt nožů	Left blade cover

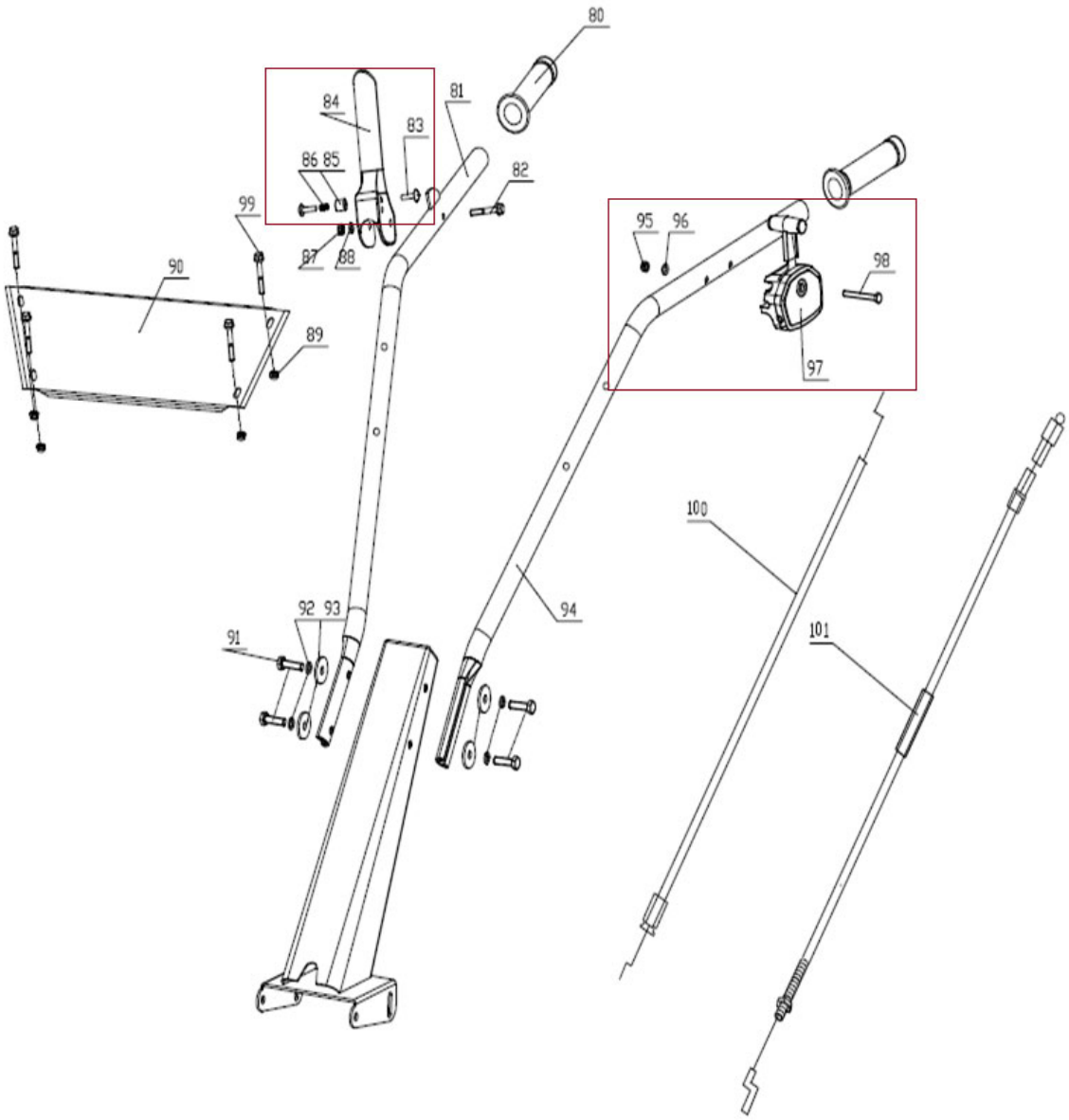

Position	Part number	Název	Name
80	785000105	Rukojeť	Grip
81	746010081	Pravé madlo	Right handle
82	100103037	Šroub	Bolt
83-86	746010084	Ovládací páka	Clutch Handle assembly
87	110103	Matice	Nut
88	120203	Pružná podložka	Spring washer
90	746010090	Panel řidítek	Handle panel
91	100105027	Šroub	Bolt
92	120205	Podložka	Washer
93	120305	Podložka	Washer
94	746010094	Levé madlo	Left handle
95-98	746010097	Páčka plynu	Throttle lever
100	785000116	Bowden plynu	Throttle cable
101	746010101	Bowden napínání řemenu	Tensioner cable

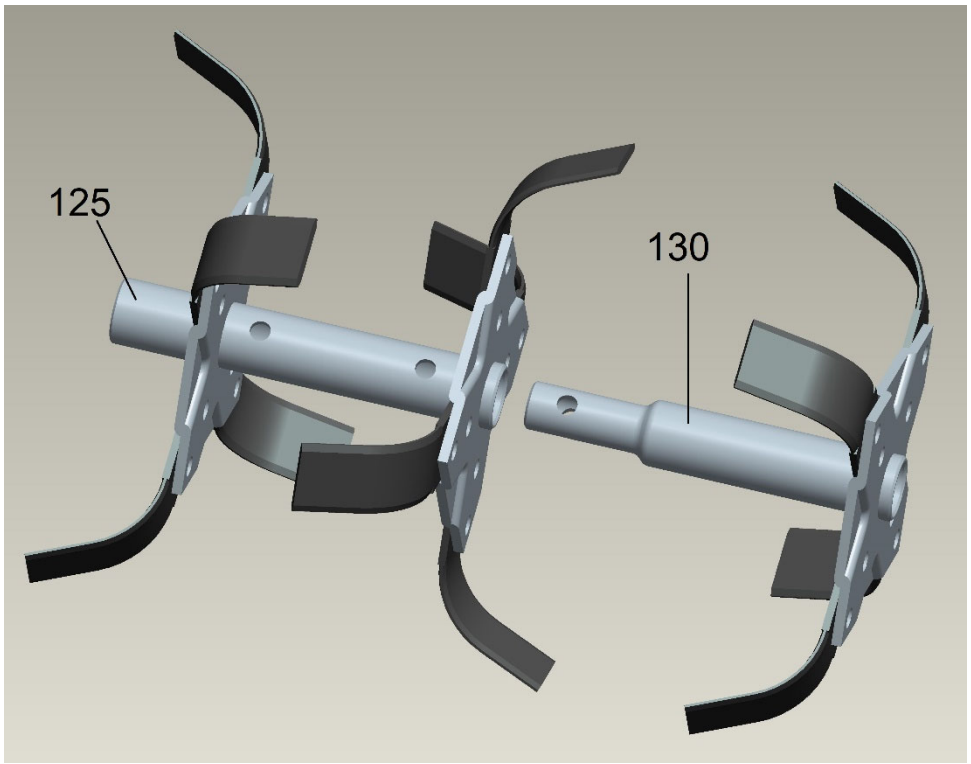

Ilustrační foto

Position	Part number	Název	Name
117	7100-614	Čep	Pin
118	785000205	Závlačka	Cotter pin
119	78500231	Kolík pojistný	Safety pin
125	746010125	Pravý nůž vnitřní	Right inner blade
	746010126	Levý nůž vnitřní	Left inner blade
130	746010130	Pravý nůž vnější	Right outer blade
	746010131	Levý nůž vnější	Left outer blade

hecht® 746

made for garden

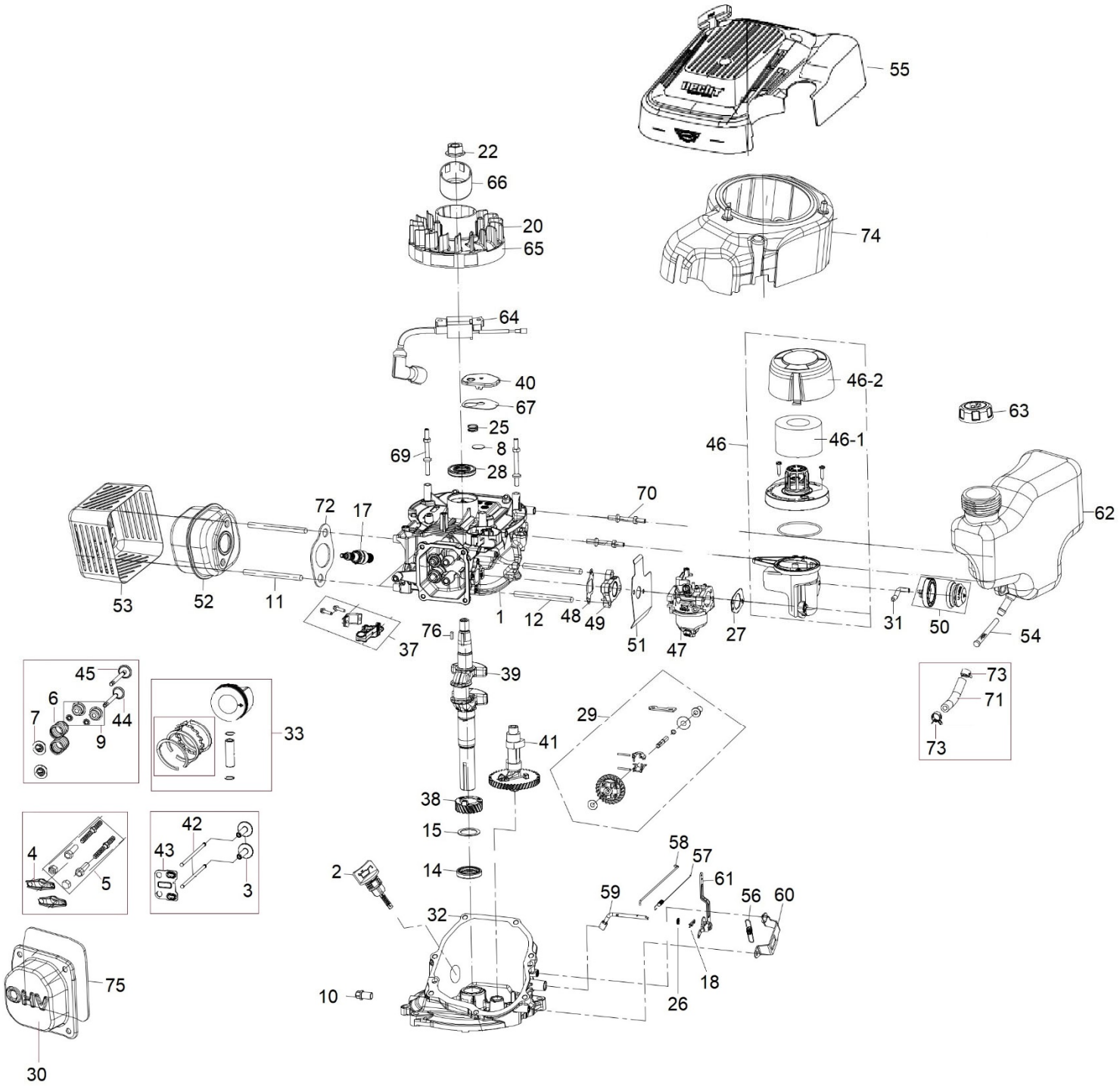

Position	Part number	Název	Name
1	Pouze celý motor	Kliková skříň	Crankcase
2	546021002	Olejová měrka	Oil disptick
3, 42, 43	546021003	Zdvihátko ventilu set	Valve tappet set
4,5	546021004	Vahadlo ventilu set	Valve rocker set
6,7,9,44,45	546021006	Ventily set	Valve set
8	Nedostupné	Membrána odvzdušnění	Breathing membrane
10	785001014	Vypouštěcí šroub	Oil drain bolt
13	785001015	Podložka	Washer
11	546021011	Svorník	Stud bolt
12	546021012	Svorník	Stud bolt
14	Nedostupné	Gufero	Oil seal
15	546021015	Podložka	Washer
17	A969P	Svíčka zapalování	Spark plug
18	Nedostupné	Závlačka	Cotter pin
20	546031077	Ventilátor	Fan

HECHT® made for garden 746

Position	Part number	Název	Name
22	540601048	Matice	Nut
25	546021025	Pružina	Spring
26	Nedostupné	Gufero	Oil seal
27	546021027	Těsnění vzduchového filtru	Air filter gasket
28	Nedostupné	Gufero	Oil seal
29	546021029	Regulátor otáček	Governor assembly
30	546021030	Ventilové víko	Cylinder head cover
31	546021031	Hadička k primeru	Primer tube
32	546021032	Víko motoru	Crankcase cover
33	546021033	Píst kompletní	Piston assembly
37	546021037	Ojnice	Connecting rod
38,39	746011039	Kliková hřídel	Crankshaft
40	546021040	Kryt odvzdušnění	Breathing cover
41	546021041	Vačková hřídel	Camshaft
46	546021046	Vzduchový filtr kompletní	Air filter assembly
46-1	5460210461	Vzduchový filtr	Air filter element
46-2	5460210462	Kryt vzduchového filtru	Air filter cover
47	546021047	Karburátor	Carburetor
48	546021048	Těsnění příruby karburátoru	Insulator gasket
49	546021049	Příruba karburátoru	Carburetor insulator
50	113300-369000	Primer	Primer
51	546021051	Těsnění karburátoru	Carburetor gasket
52	546021052	Výfuk	Muffler
53	546021053	Kryt výfuku	Muffler cover
54	546021074	Palivový filtr	Fuel tank filter
55	546031055	Startér mechanický	Starter assembly
56	546021056	Vratná pružina	Return spring
57	546021057	Pružina táhla regulace	Governor rod spring
58	546021058	Táhlo regulace otáček	Governor rod
59	546021059	Ovládací táhlo regulátoru	Governor control rod
60	546021060	Objímka	Fixed plate
61	546021061	Páka regulátoru	Governor lever
62	546021062	Palivová nádrž	Fuel tank
63	546021063	Palivová zátka	Fuel tank cap
64	746011064	Cívka zapalování	Ignition coil
65	746011065	Setrvačník	Flywheel
66	546031076	Miska startéru	Starter idle pulley
67	546021067	Těsnění odvzdušnění	Breathing gasket
69	547001084	Svorník startéru	Stud bolt
70	546021070	Svorník nádrže	Stud bolt
71,73	546021071	Palivová hadička	Fuel tube
72	546021072	Těsnění výfuku	Muffler gasket
74	746011074	Kryt ventilátoru	Fan cover
75	546021075	Těsnění ventilového víka	Cylinder head cover gasket