HECHT® 8616 SE

made for garden

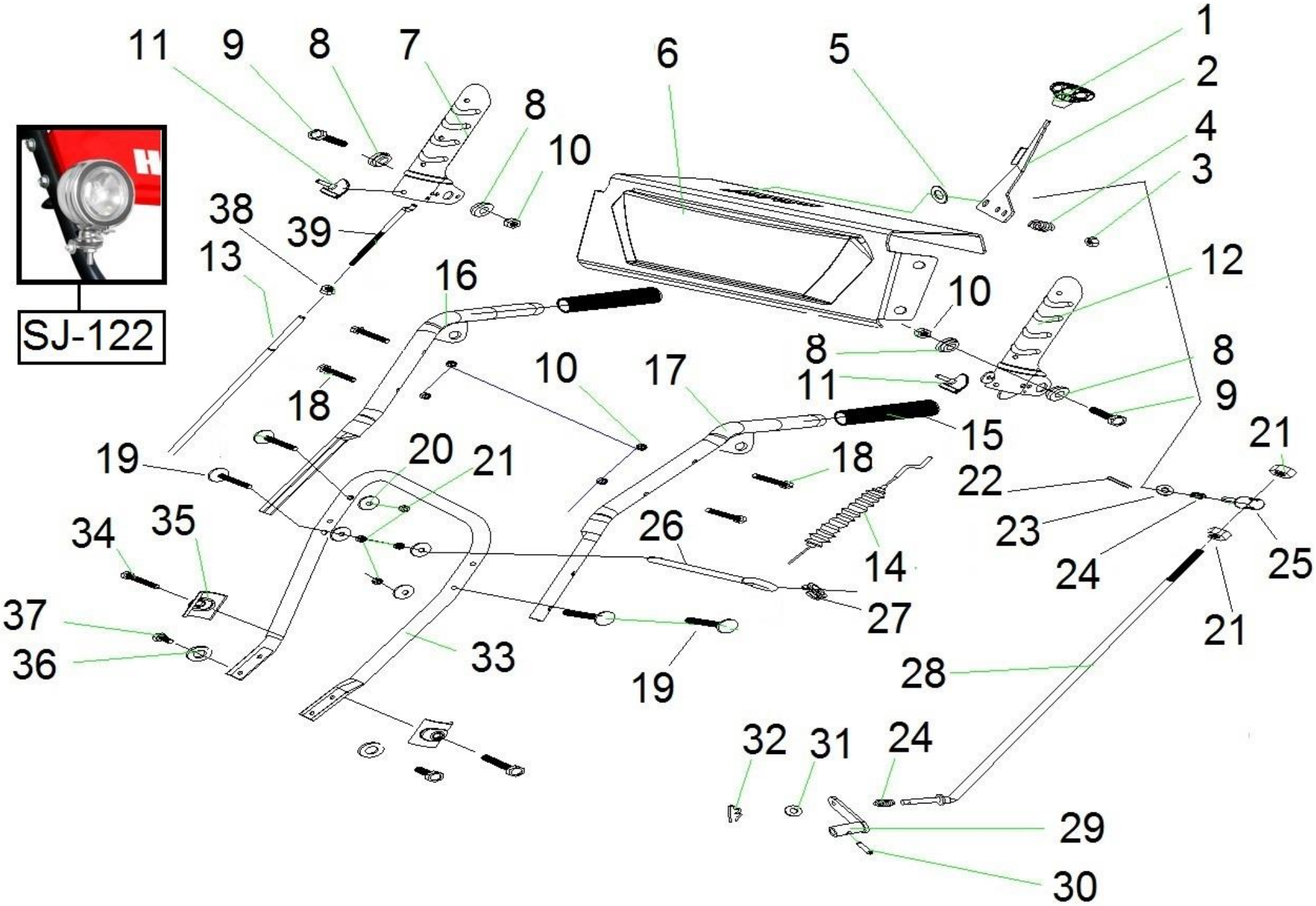

HECHT® 8616 SE

made for garden

Position	Part number	Název	Name
Na tento stroj lze objednat již pouze níže vedené díly. / Only below listed spare parts can be ordered.			
1	PG-033	Madlo páky	Shifting lever handle
2	861610002	Páka řazení	Shifting lever
3	110107	Matice	Nut
4	861610004	Pružina	Spring
5	120107	Podložka	Washer
6	861610006	Panel řidítek	Handlebar panel
7	2012-SX-11-031-2	Páka pojezdu	Driving control lever
8	SJ-046-1	Podložka	Washer
9	100105052	Šroub	Bolt
10	110105	Matice	Nut
12	SX-11-31-4	Madlo	Brush control lever
13	SJ-032	Bowden pojezdu	Driving cable
14	861610014	Bowden kartáče	Brush control cable
15	861610015	Rukojeť madla	Handle grip
16	861610016	Pravé horní madlo	Right upper handle
17	861610017	Levé horní madlo	Left upper handle
19	861610019	Šroub madla	Handle bolt
20	120305	Podložka	Washer
21	110105	Matice	Nut
22	NJ-02	Závlačka	Cotter pin
23	120105	Podložka	Washer
24	C-01-09	Pružina	Spring
25	861610025	Spojovací čep	Connecting piece
28	861610028	Táhlo řazení	Shifting rod
29	AE-02-02-03	Kloub táhla řazení	Shifting rod joint
30	861610030	Čep	Pin
31	120105	Podložka	Washer
32	NJ-02	Závlačka	Cotter pin
33	861610033	Spodní madlo	Lower handle
34	100105042	Šroub	Bolt
35	SJ-028	Podložka	Washer
36	120305	Podložka	Big washer
37	100105017	Šroub	Bolt
38	861610038	Pojistná matice	Locking nut
39	861610039	Táhlo bowdenu pojezdu	Driving cable rod

Hecht® 8616 SE

made for garden

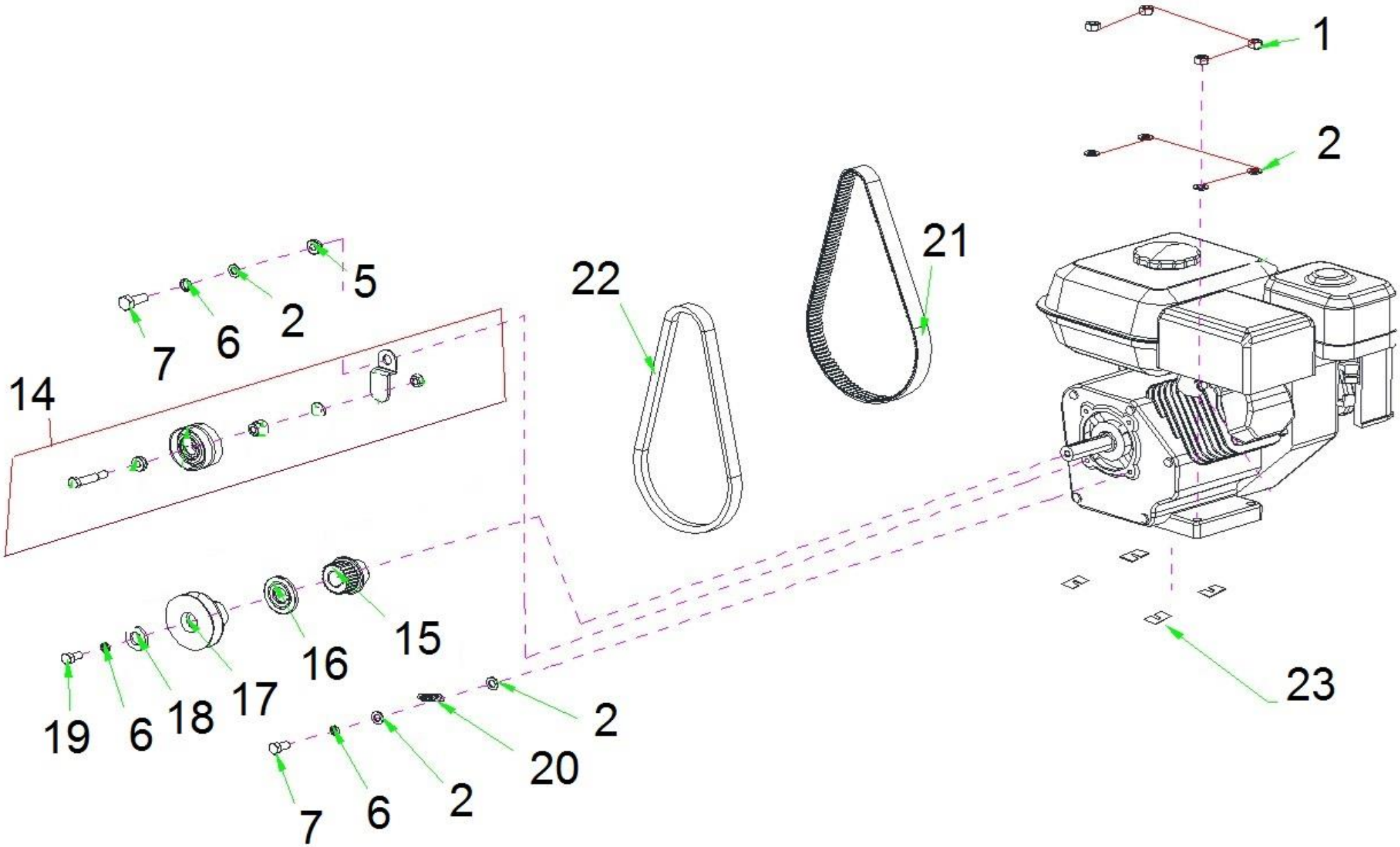

HECHT® 8616 SE

made for garden

Position	Part number	Název	Name
1	110105	Matice	Nut
2	120105	Podložka	Washer
5	SJ-046-1	Podložka	Washer
6	120205	Podložka	Washer
7	100105017	Šroub	Bolt
17	PG-055	Řemenice motoru (Kartáč)	Engine sheave (Brush)
18	120305	Podložka	Washer
19	100105022	Šroub	Bolt
20	SJ-035-1	Pružina	Spring
21	SB-051	Ozubený řemen	Synchromous belt
22	C5LB4L-770	Klínový řemen	V belt

HECHT® 8616 SE

made for garden

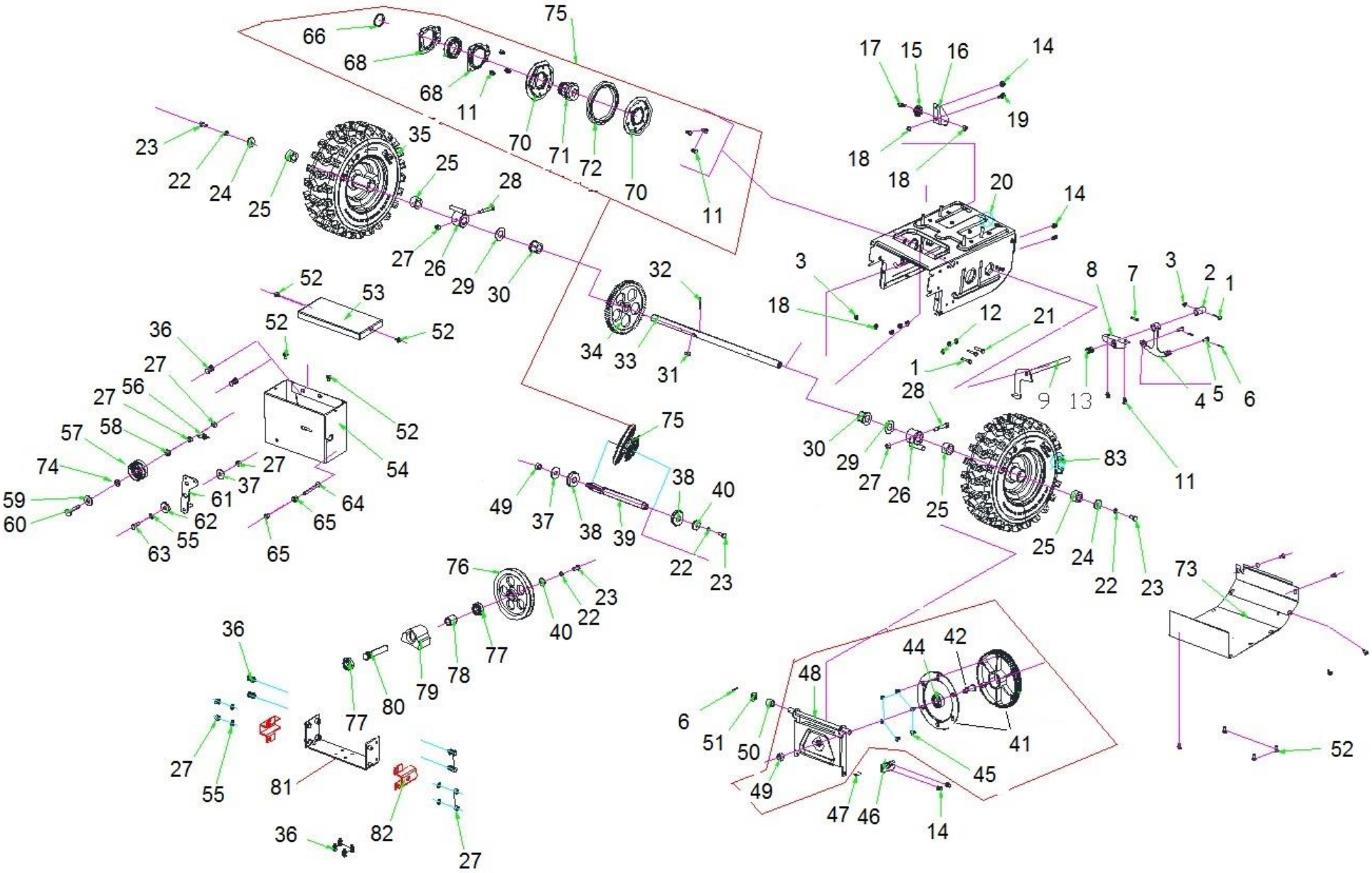

HECHT® 8616 SE

made for garden

Position	Part number	Název	Name
1	100103022	Šroub	Bolt
3	110103	Matice	Nut
5	SJ-233	Čep	Pin
8	SJ-002	Vedení páky řazení	Shifting fork bracket
9	SJ-040-01	Vedení vidlice řazení	Shifting fork
11	100103009	Šroub	Bolt
12	120103	Podložka	Washer
13	C-01-09	Pružina	Spring
14	100103009	Šroub	Bolt
15	SJ-016B	Kladka bowdenu	Cable pulley
18	110203	Matice	Nut
19	100103013	Šroub	Bolt
21	100103027	Šroub	Bolt
22	120205	Podložka	Washer
23	100105017	Šroub	Bolt
24	120305	Podložka	Washer
25	SJ-119-A	Pouzdro kola	Wheel bushing
26	SG-071HJ	Náboj kola	Wheel retainer
27	110105	Matice	Nut
28	100105047	Šroub	Bolt
31	26809006401	Woodruffovo key	Woodruff key
32	26809006701	Pružný čep	Split pin
33	SG-068	Osa kol	Wheel shaft
34	PG-048	Kolo ozubené	Gear
35	SG-083	Kolo kompletní pravé	Right wheel assembly
36	100105017	Šroub	Bolt
37	120307	Podložka	Washer
38	142303	Ložisko	Bearing
39	PG-045	Hřídel variátoru	Hexagon shaft
41	SJ-010A	Třecí řemenice s přírubou	Friction sheave
44	142303	Ložisko	Bearing
46	SJ-015SD	Držák desky řemenice	Board bracket
47	PG-069	Pružina	Spring
49	03030020005	Matice	Nut
50	SJ-107	Pouzdro	Bushing
52	100103009	Šroub	Bolt
53	SG-008	Horní kryt řemenu	Belt upper cover
54	SG-004HJ	Kryt řemenu	Belt cover
55	120105	Podložka	Washer
56	NF-001-14-3B	Pružina napínáku	Tensioner spring
60	100105047	Šroub	Bolt
61	SG-073HJ	Páka napínáku	Tensioner lever
63	100105022	Šroub	Bolt
64	100105052	Šroub	Bolt
66	130132	Pojistný kroužek	Circlip
71	SJ-013-XS	Ozubená řemenice	Friction wheel retainer
72	SJ-013D	Gumový kroužek	Friction wheel rubber
73	861610130	Spodní kryt šasí	Deck bottom cover
75	857400049	Třecí kolo kompletní	Friction wheel assembly
76	SG-058	Velká řemenice	Brush sheave
77	140303	Ložisko	Bearing
78	SG-038	Pouzdro	Bushing
79	SG-012	Držák kladky	Fixed seat
80	SG-039	Drážková hřídel	Spline shaft
81	SG-053HJ	Fixační deska	Fixing board
83	861610140	Levé kolo kompletní	Left wheel assembly

HECHT® 8616 SE

made for garden

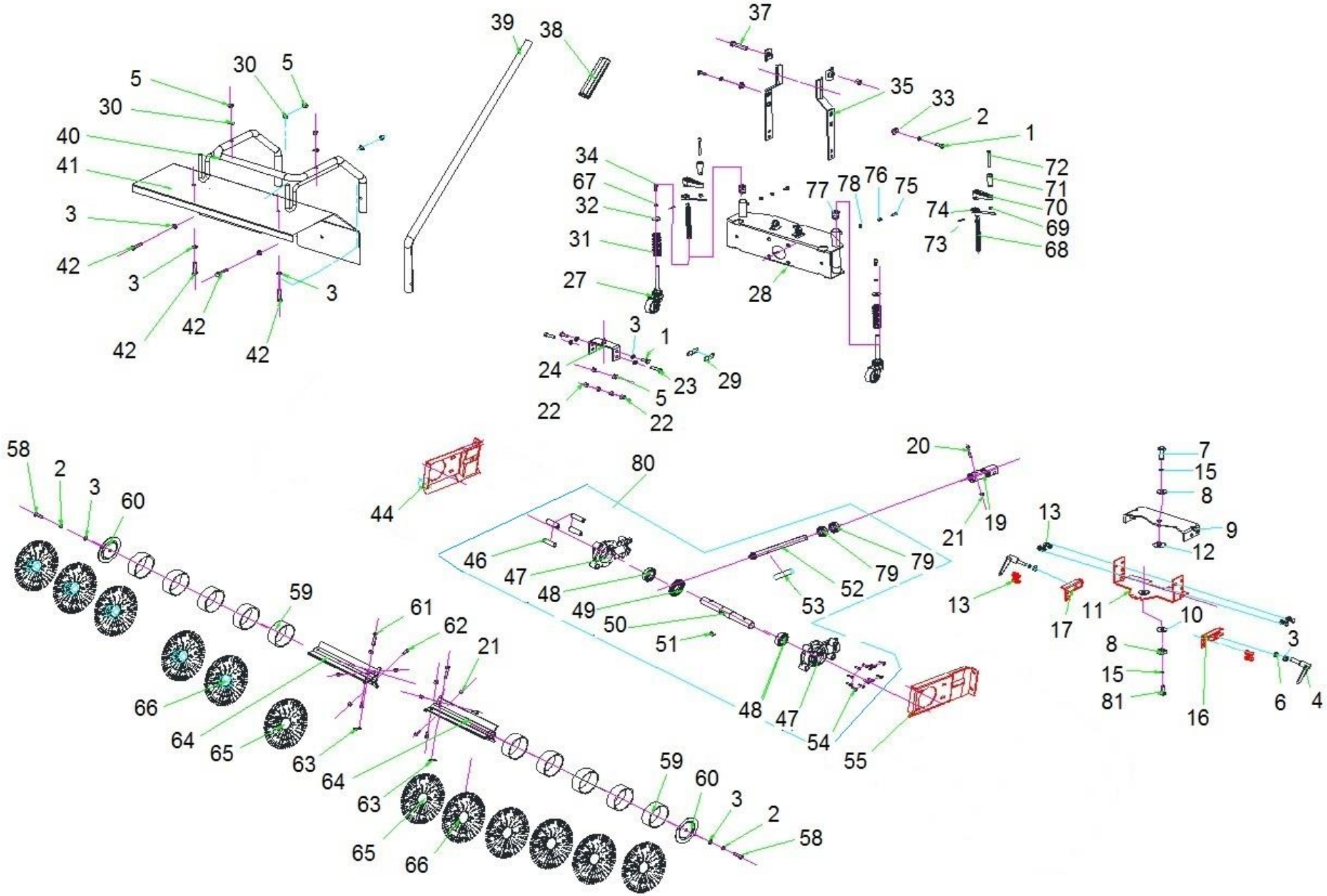

HECHT® 8616 SE

made for garden

Position	Part number	Název	Name
1	100105017	Šroub	Bolt
2	120205	Podložka	Washer
3	120105	Podložka	Washer
4	861600004	Páčka	Clamp lever
5	110105	Matice	Nut
6	120305	Podložka	Washer
7	100107027	Šroub	Bolt
8	120307	Podložka	Washer
9	SG-052HJ	Fixační deska horní	Upper fixed plate
11	SG-051HJ	Fixační deska spodní	Lower fixed plate
13	100105017	Šroub	Bolt
14	100105017	Šroub	Bolt
15	120207	Podložka	Washer
16	SG-099	Boční držák levý	Left bracket
17	SG-099-2	Boční držák pravý	Right bracket
19	SG-066	Kardanová hřídel	Cardan shaft
20	SG-090	Čep kardanu	Pin
21	110103	Matice	Nut
23	100105027	Šroub	Bolt
24	SG-054HJ	Fixační deska	Fixing board
27	SG-035-4	Pomocné kolečko	Front small wheel
28	861610168	Rám	Frame
29	861610169	Pružina	Spring
31	861600031	Pružina kolečka	Small wheel spring
33	SG-055	Pouzdro	Bushing
34	100102013	Šroub	Bolt
35	SG-015	Držák	Fixing plate
38	SG-P084	Rukojeť madla	Handle grip
39	ES-012	Ovládací páka	Brush position lever
40	SG-085HJ	Přední rám	Brush cover frame
41	861610180	Kryt kartáče	Brush main cover
42	100105037	Šroub	Bolt
43	553SX1029	Gufero	Oil seal
44	861610183	Pravá deska	Right board
45	110102	Matice	Nut
48	140105	Ložisko	Bearing
54	100102013	Šroub	Bolt
55	861610194	Levá deska	Left board
79	140303	Ložisko	Bearing
59	SG-031	Vymezovací pouzdro kartáče	Distance bushing
60	SG-025	Koncová příruba kartáče	Brush pressing plate
61	KC55.02-41	Střižný čep (bez zápichů)	Pin
62	100103013	Šroub	Bolt
63	NJ-02	Závlačka	Cotter pin
64	SG-021HJ	Osa kartáče	Brush support axle
65	SG-081-2	Kuželový kartáč	Bevel brush
66	SG-081	Rovný kartáč	Straight brush
67	120202	Podložka	Washer
68	861600068	Osa	Axle
69	110103	Matice	Nut
70	861600070	Páčka	Lever
71	861600071	Madlo páčky	Lever handle
72	100103057	Šroub	Bolt
74	861600074	Aretační páčka	Locking lever
76	110103	Matice	Nut
78	120203	Podložka	Washer
80	861600080	Převodovka kompletní	Gearbox assembly

HECHT 8616 SE

made for garden

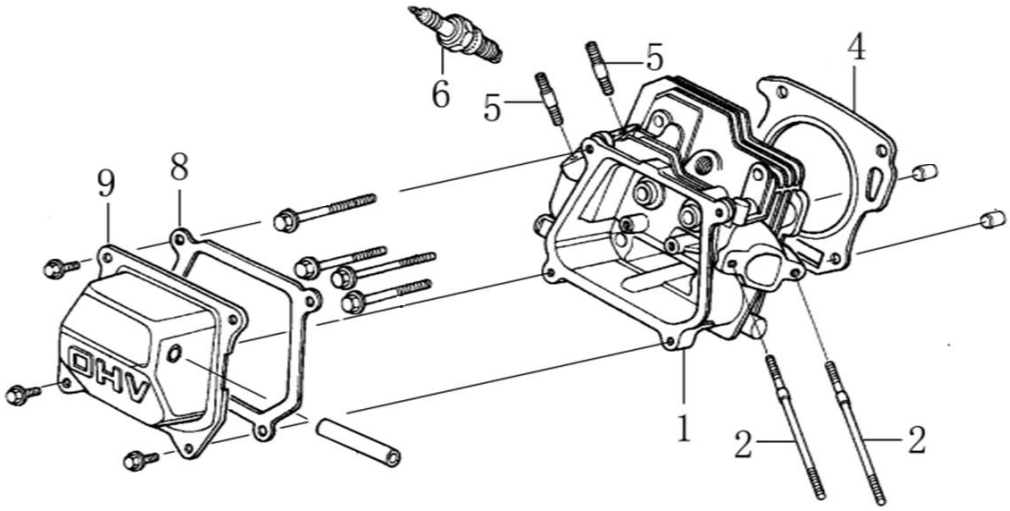

Position	Part number	Název	Name
1	120080276-0001	Hlava válce	Cylinder head
2	380180093-0001	Svorník	Stud bolt
4	785001027	Těsnění hlavy válce	Cylinder head gasket
6	A969P	Svíčka zapalování	Spark plug
8	120250013-0001	Těsnění ventilového víka	Cylinder head cover gasket
9	120220008-0001	Ventilové víko	Cylinder head cover

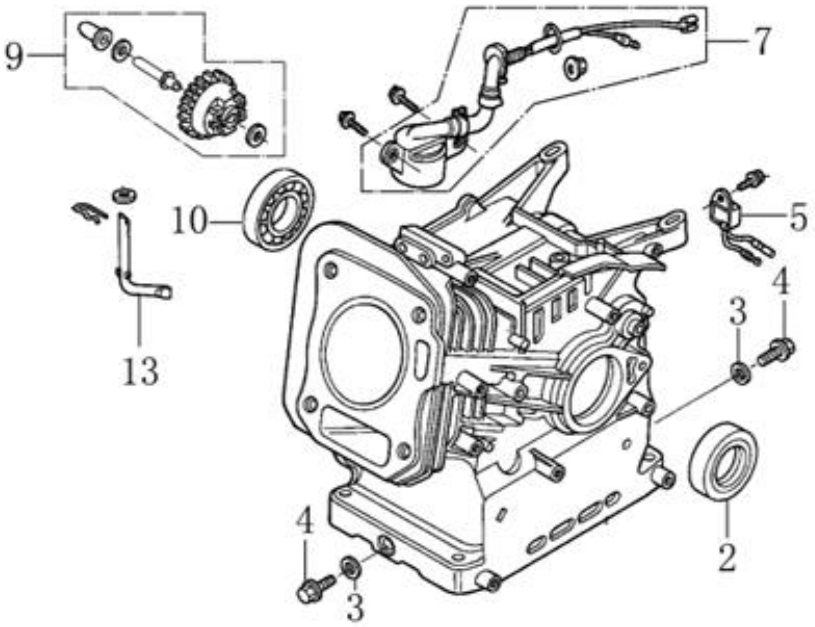

Position	Part number	Název	Name
2	620801003	Gufero	Oil seal
3	785001015	Podložka	Washer
4	785001014	Vypouštěcí šroub	Bolt
5	281890001-0001	Relé	Relay
9	171750002-0001	Regulátor otáček	Governor gear assembly
10	142105	Ložisko	Bearing
13	171630001-0001	Ovládací táhlo regulátoru	Governor control rod

HECHT 8616 SE

made for garden

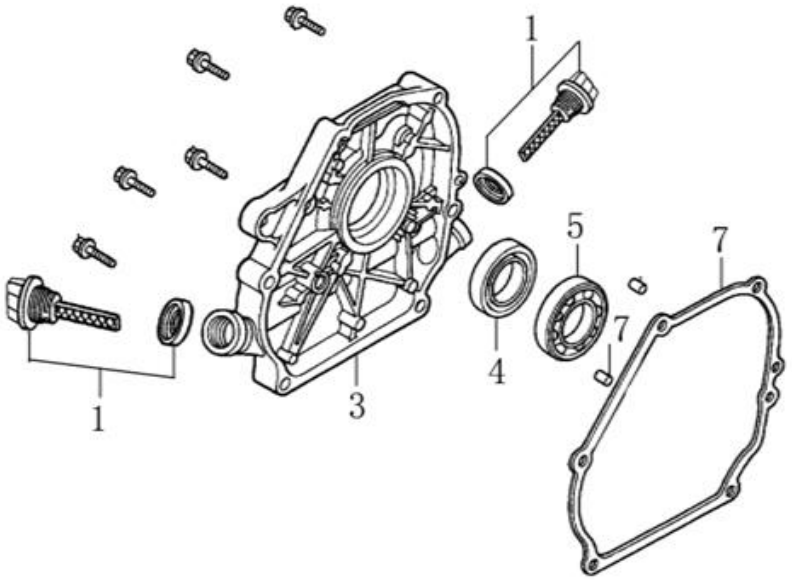

Position	Part number	Název	Name
1	14301-KB01-0000	Olejová měrka	Oil dipstick
3	110820014-0001	Kryt klikové skříně	Crankcase cover
4	620801003	Gufero	Oil seal
5	142105	Ložisko	Bearing
7	710003004	Těsnění klikové skříně	Crankcase gasket

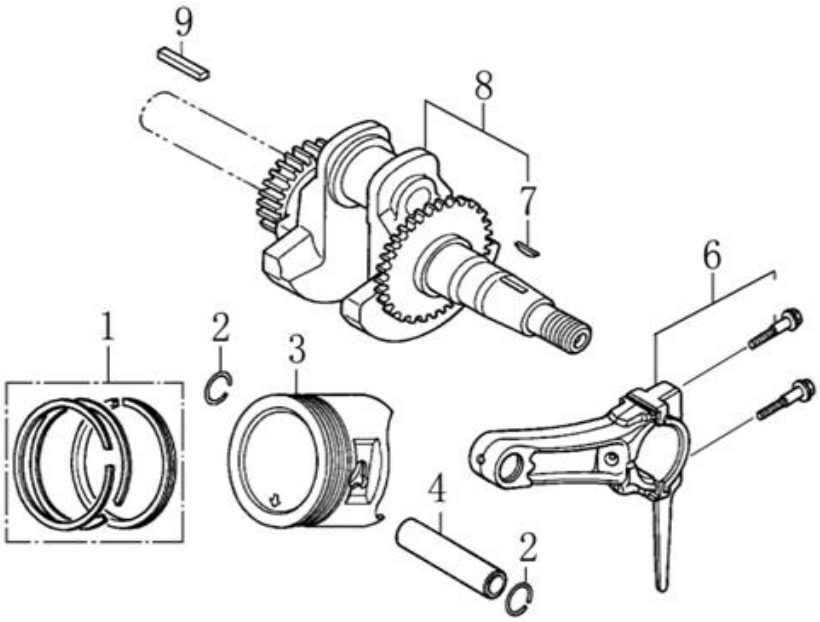

Position	Part number	Název	Name
1	130070079-0001	Pístní kroužky set	Piston ring set
2	380560056-0001	Pojistka pístního čepu	Piston pin clip
3	130030083-0001	Píst	Piston
4	130060031-0001	Pístní čep	Piston pin
6	130150039-0001	Ojnice	Connecting rod
7	380620050-0001	Woodruffovo pero	Woodruff key
8	130290221-0001	Kliková hřídel	Crankshaft
9	565403081	Pero těsné	Key

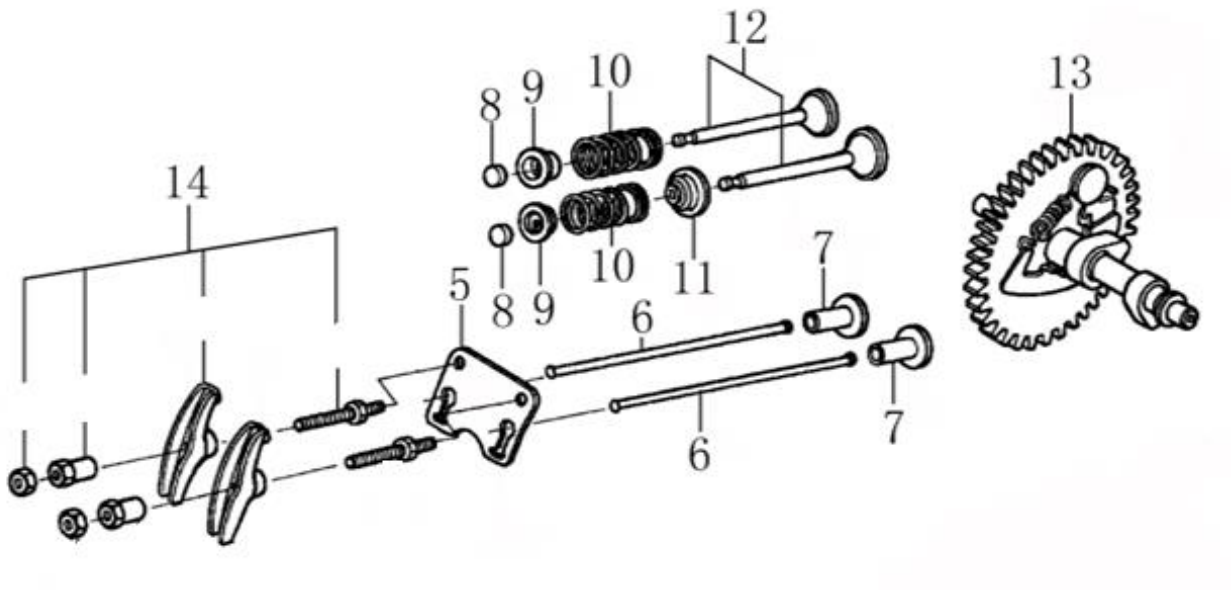

Position	Part number	Název	Name
5	140710001-0001	Vodící deska	Valve guide plate
6	140670004-0001	Zdvihací tyčka ventilu	Valve pushing rod
7	140690003-0001	Zdvihátko	Valve lifter
8	26400100801	Koncovka ventilu	Valve rotator
9	140380017-0001	Sedlo pružiny ventilu	Valve spring seat
10	140340022-0001	Pružina ventilu	Valve spring
11	140400011-0001	Sedlo ventilu	Valve gasket
12	500550024-0001	Ventily (pár)	Valve set
13	140020040-0001	Vačková hřídel	Camshaft
14	140450022-0001	Vahadlo ventilu set	Arm comp.

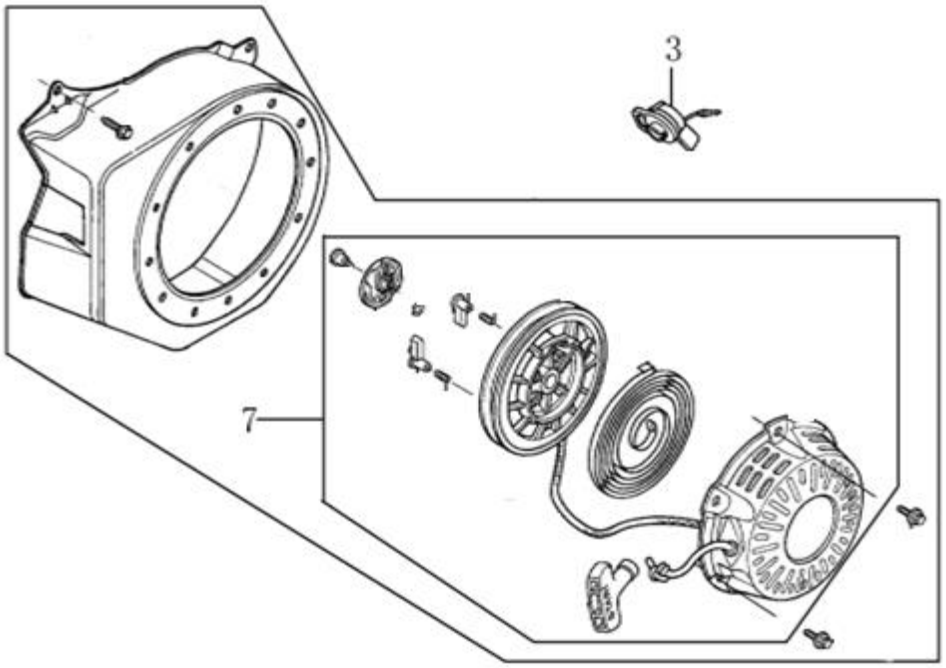

Position	Part number	Název	Name
3	271660038-0001	Vypínač motoru	Switch assy, engine stop
7	012021500002	Startér kompletní	Starter assy.

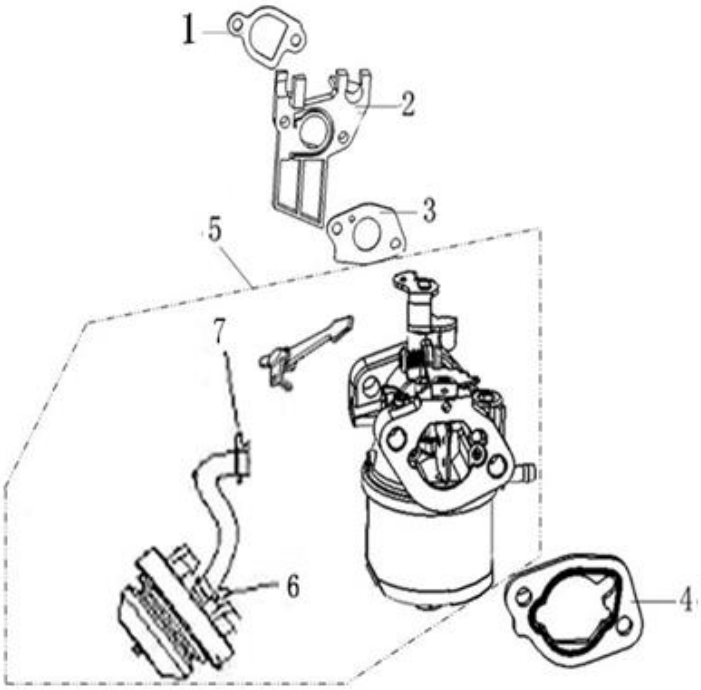

Position	Part number	Název	Name
1	170430060-0001	Těsnění příruby karburátoru	Insulator gasket
2	620801062	Příruba karburátoru	Carburetor insulator
3	450000312	Těsnění karburátoru	Carburetor gasket
4	170430065-0001	Těsnění vzduchového filtru	Air filter gasket
5	170021068-0001	Karburátor	Carburetor
6	113300-369000	Primer	Fuel pump

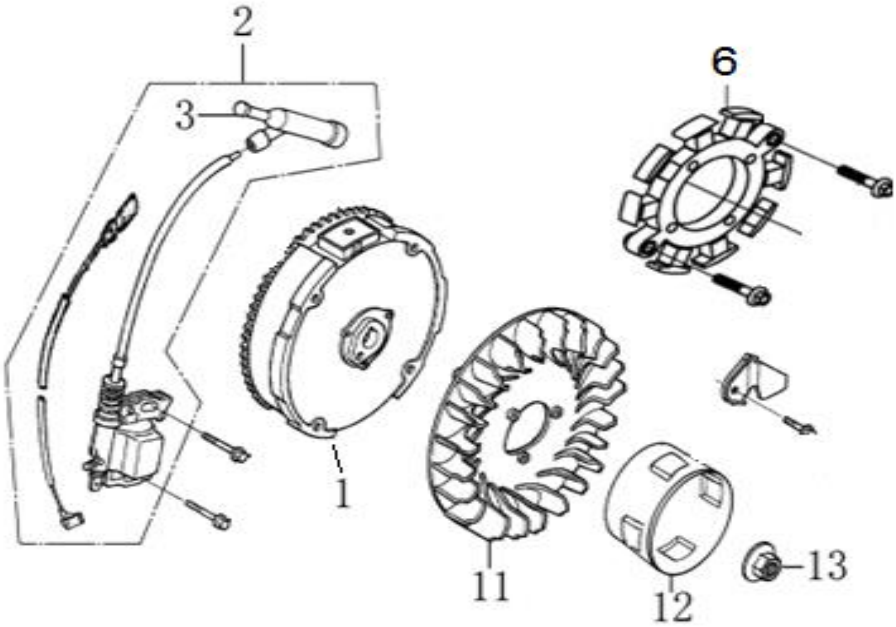

Position	Part number	Název	Name
1	270020161-0001	Setrvačník	Flywheel
2	270920180-0001	Cívka zapalování	Coil ignition
3	270950040-0001	Krytka svíčky	Spark plug cap
6	270210040-0001	Cívka dobíjení	Charge coil
11	160180007-0001	Ventilátor	Fan
12	193590005-0001	Miska startéru	Starter idle pulley
13	746001066	Matice	Nut

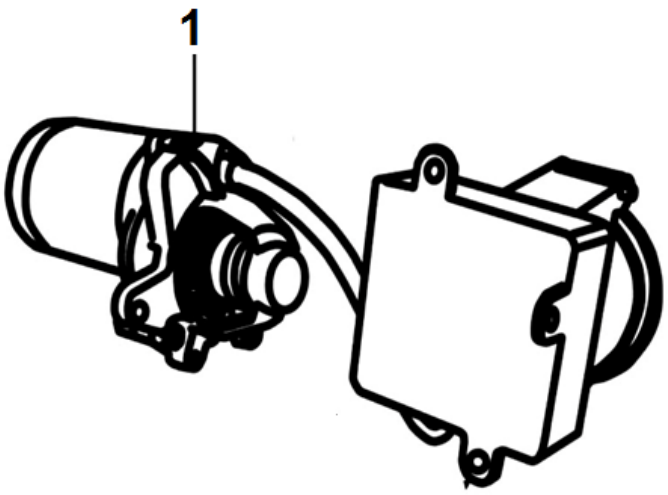

Position	Part number	Název	Name
1	82230-KB12-0500	Elektrický startér	Electric starter

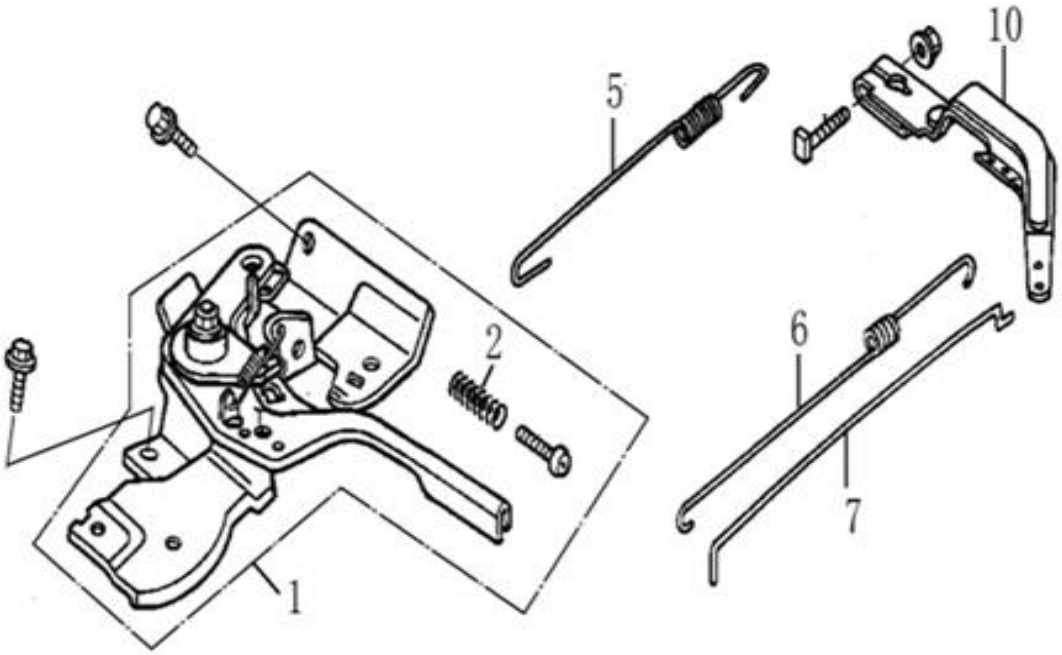

Position	Part number	Název	Name
2	171660001-0001	Pružina	Spring
5	171600084-0001	Vratná pružina regulátoru	Return spring
6	171610002-0001	Pružina táhla regulace	Governor rod spring
7	171590002-0001	Táhlo regulace otáček	Governor rod
10	171620001-0001	Páka regulace otáček	Governor lever

HECHT 8616 SE

made for garden

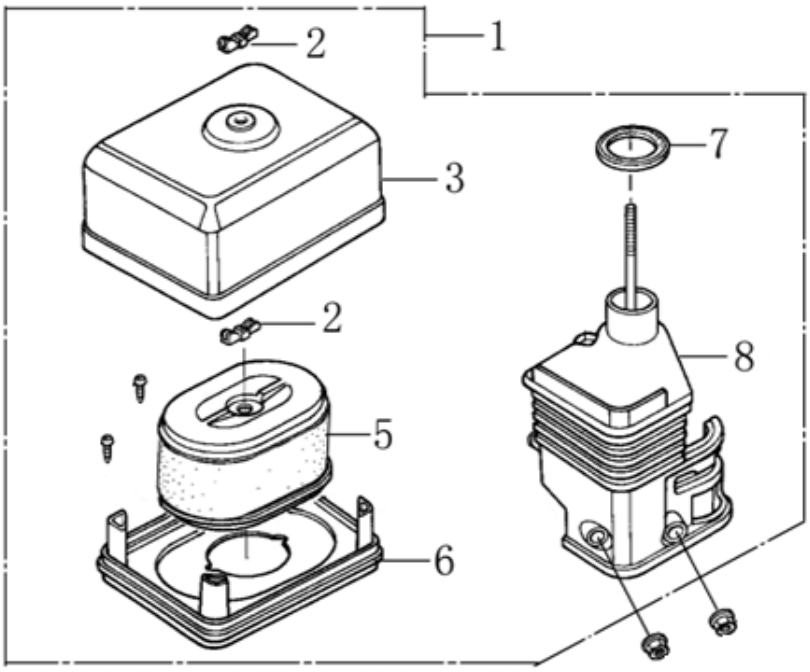

Position	Part number	Název	Name
1	180020669-0001	Vzduchový filtr kompletní	Air cleaner assembly
2	380440002-0001	Křídlová matice	Butterfly nut
5	30-404	Vzduchový filtr	Air filter element
6	180330018-0001	Skříň vzduchového filtru	Air cleaner base
7	380840437-0001	Těsnění	Gasket
8	180280001-0001	Příruba vzduchového filtru	Air cleaner elbow base

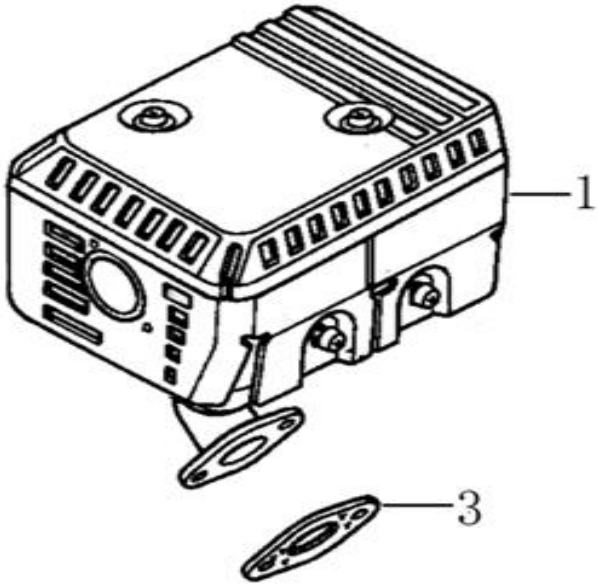

Position	Part number	Název	Name
1	180571318-0001	Výfuk	Muffler
3	180650065-0001	Těsnění výfuku	Gasket, muffler

HECHT 8616 SE

made for garden

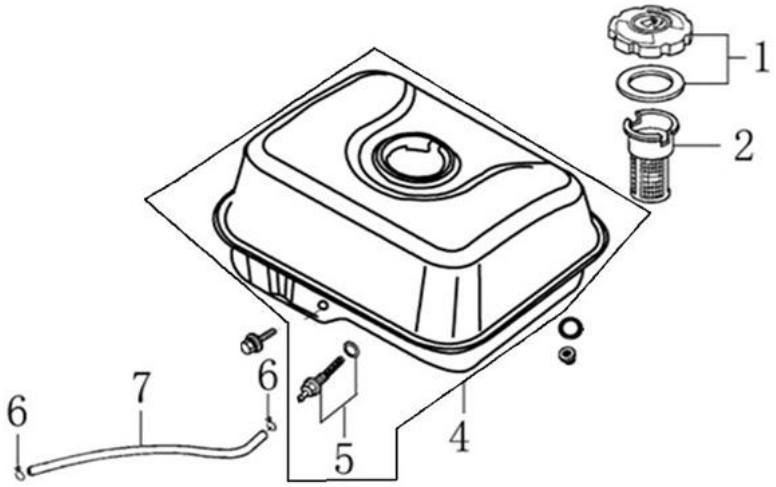

Position	Part number	Název	Name
1	170870040-0001	Palivová zátka	Fuel tank cap
2	170720001-0001	Sítko nádrže	Fuel tank sieve
4	170500997-0003	Palivová nádrž	Fuel tank
5	170660077-0001	Palivový filtr	Fuel filter
6	380950188-0001	Svorka hadičky	Fuel tube clip
7	380750180-0001	Palivová hadička	Fuel tube