HECHT® 8616 SE

made for garden

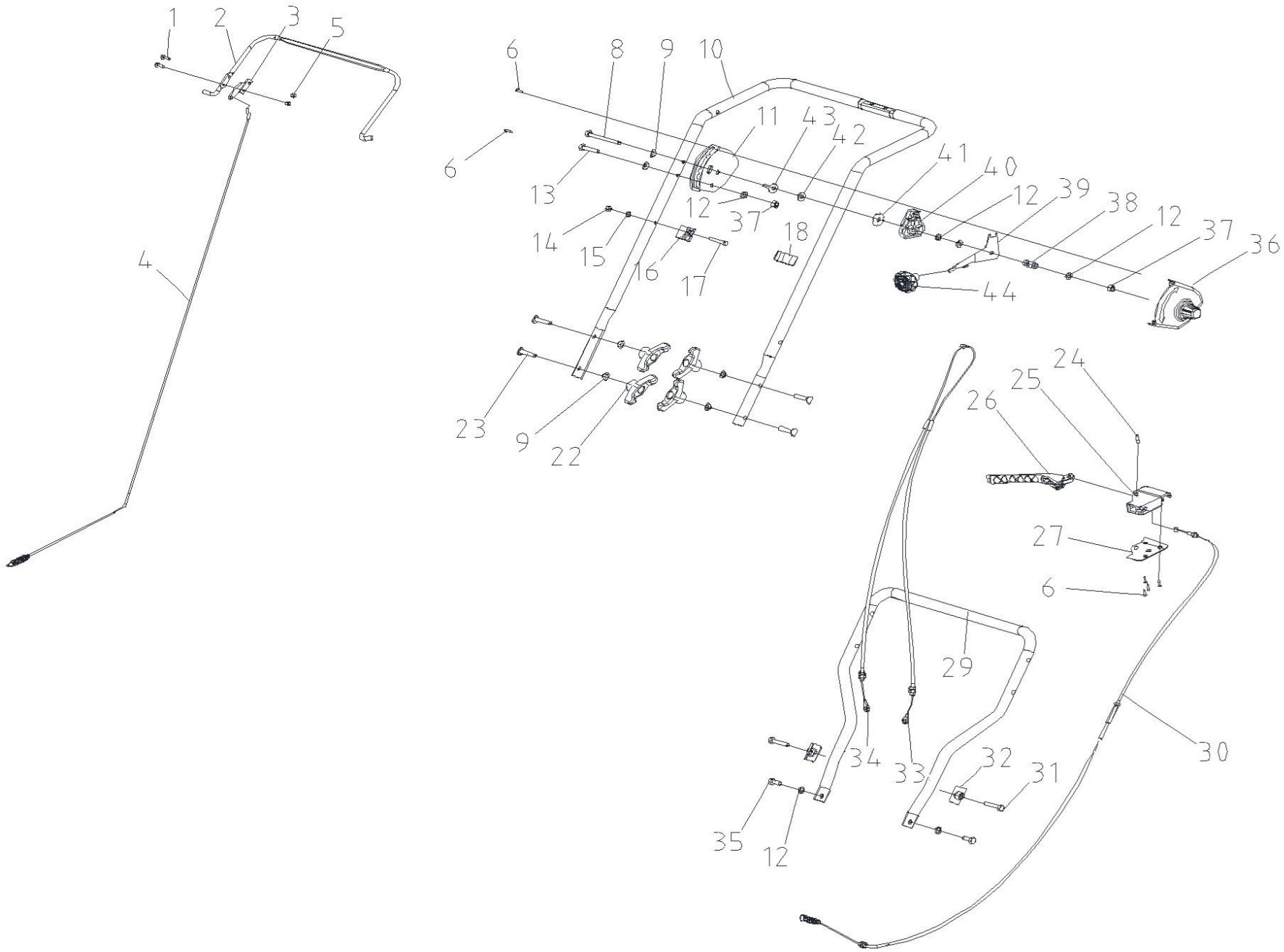

HECHT® 8616 SE

made for garden

Position	Part number	Název	Name
Na tento stroj lze objednat již pouze níže vedené díly. / Only below listed spare parts can be ordered.			
2	PG-024	Páka pohonu	Driving pulling pole
3	PG-056	Záchyt bowdenu	Cable holder
10	PG-073HJ	Horní madlo	Upper handle
11	PG-021	Kulisa páky řazení	Shifting guide plate
16	PG-030	Držák bowdenu	Cable fixed block
25	PG-032	Kulisa páky	Clutch lever upper case
26	PG-068	Páka	Auger control lever
27	PG-023	Kryt páky spodní	Clutch lever lower cover
29	PG-057	Spodní madlo	Lower handle
33	PG-063-2	Bowden řazení vpřed	Forward speed cable
34	PG-062-2	Bowden řazení vzad	Backward speed cable
36	PG-067	Kryt páky levý	Shift lever left cover
38	AE-02-02-08	Pružina	Spring
39	PG-022	Páka pojezdu	Shift lever
40	PG-066	Kulisa páky	Lever guide block
44	PG-033	Madlo páky	Lever handle

HECHT® 8616 SE

made for garden

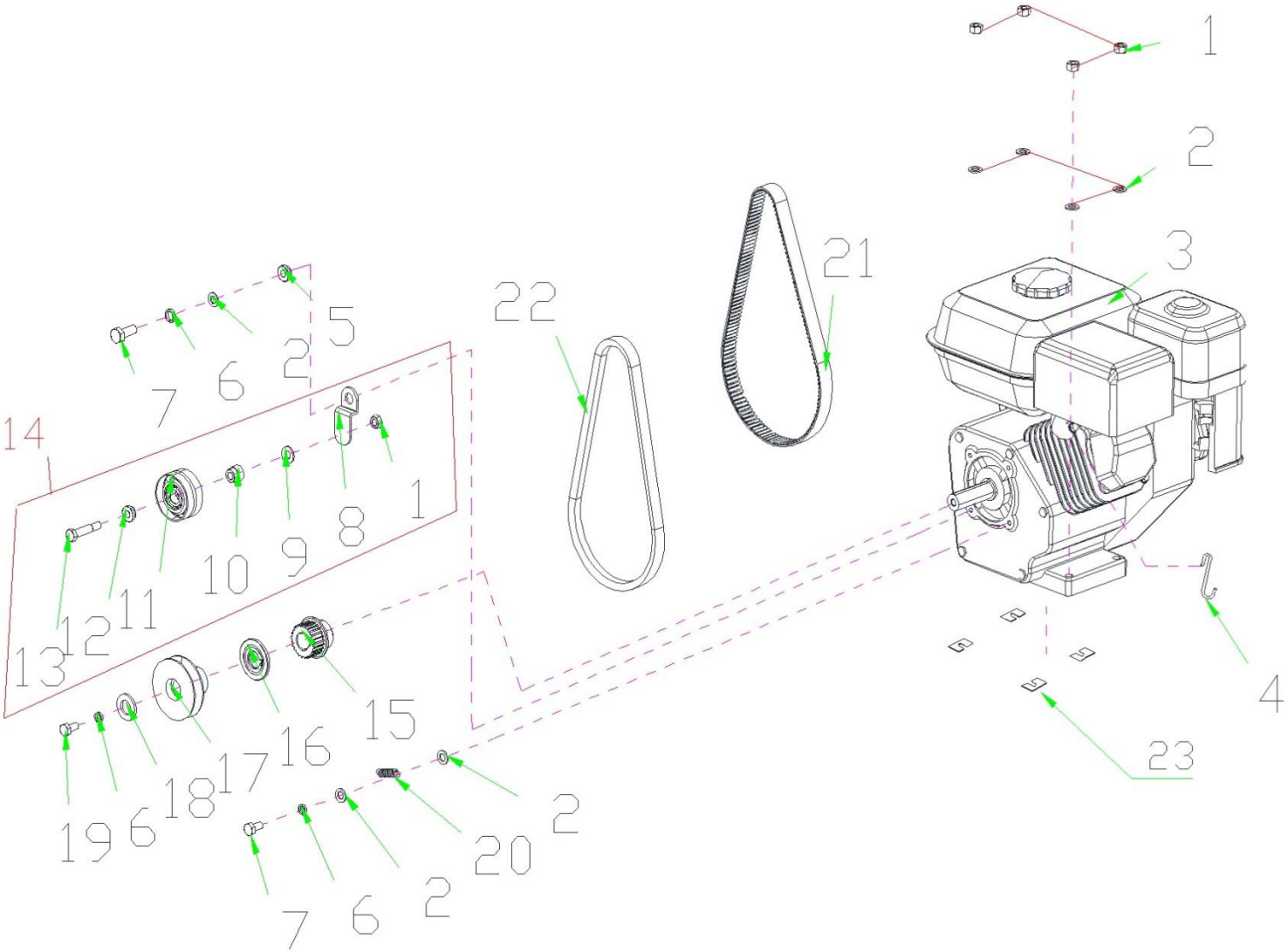

Position	Part number	Název	Name
17	PG-055	Řemenice	Sheave
20	SJ-035-1	Pružina	Spring
21	SB-051	Ozubený řemen	Synchronous belt
22	C5LB4L-770	Klínový řemen	V-belt

HECHT® 8616 SE

made for garden

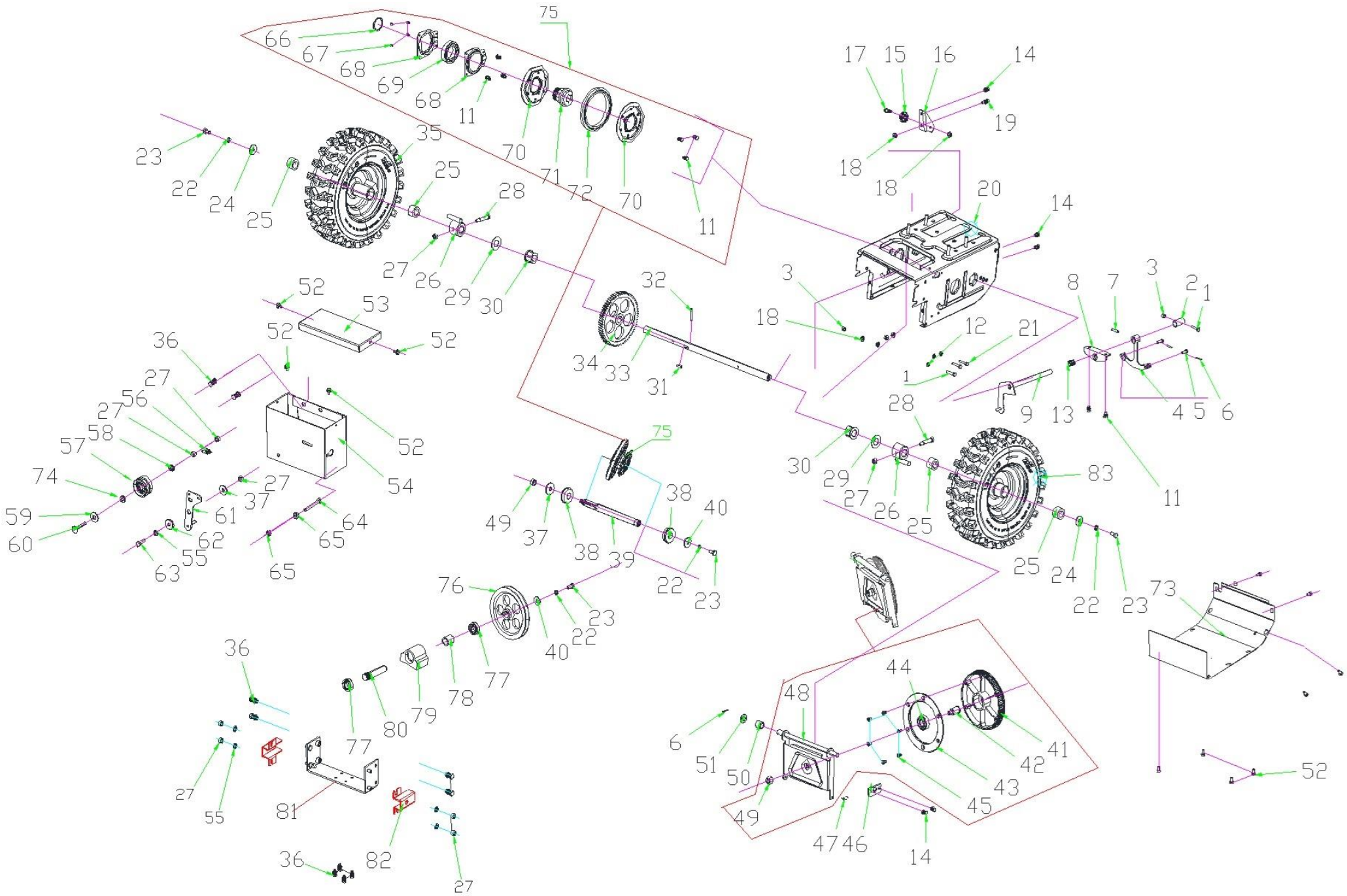

HECHT® 8616 SE

made for garden

Position	Part number	Název	Name
5	SJ-233	Čep	Pin
8	SJ-002	Vedení vidlice řazení	Shifting fork guide plate
9	SJ-040-1	Vidlice	Shifting fork
15	SJ-016B	Kladka bowdenu	Wire pulley
25	SJ-119-A	Pouzdro kola	Wheel bushing
26	SG-071HJ	Pouzdro	Bushing
33	SG-068	Osa kol	Shaft
34	PG-048	Kolo ozubené	Gear
35	SG-083	Kolo kompletní pravé	Right wheel
38	SB-55	Ložisko	Bearing
39	PG-045	Hřídel variátoru	Friction wheel shaft
41	SJ-010A	Třecí řemenice s přírubou	Friction sheave
44	142203	Ložisko	Bearing
46	SJ-015SD	Deska	Board fixing plate
47	PG-069	Pružina	Spring
50	SJ-107	Pouzdro	Bushing
53	SG-008	Horní kryt řemenu	Belt upper cover
54	SG-004HJ	Kryt řemenu	Belt cover
56	NF-001-14-3B	Pružina	Spring
61	SG-073HJ	Páka napínáku	Tensioner lever
68	SJ-013B	Domeček ložiska	Bearing housing
71	SJ-013-XS	Ozubená řemenice	Friction wheel retainer
72	SJ-013D	Gumový kroužek	Frictton wheel rubber
75	857400049	Třecí kolo pojezdu	Friction wheel assembly
76	SG-058	Velká řemenice	Sheave
78	SG-038	Pouzdro	Bushing
79	SG-012	Držák kladky	Sheave holder
80	SG-039	Drážková hřídel	Spline shaft
81	SG-053HJ	Fixační deska	Board
83	861610140	Kolo levé	Left wheel

HECHT® 8616 SE

made for garden

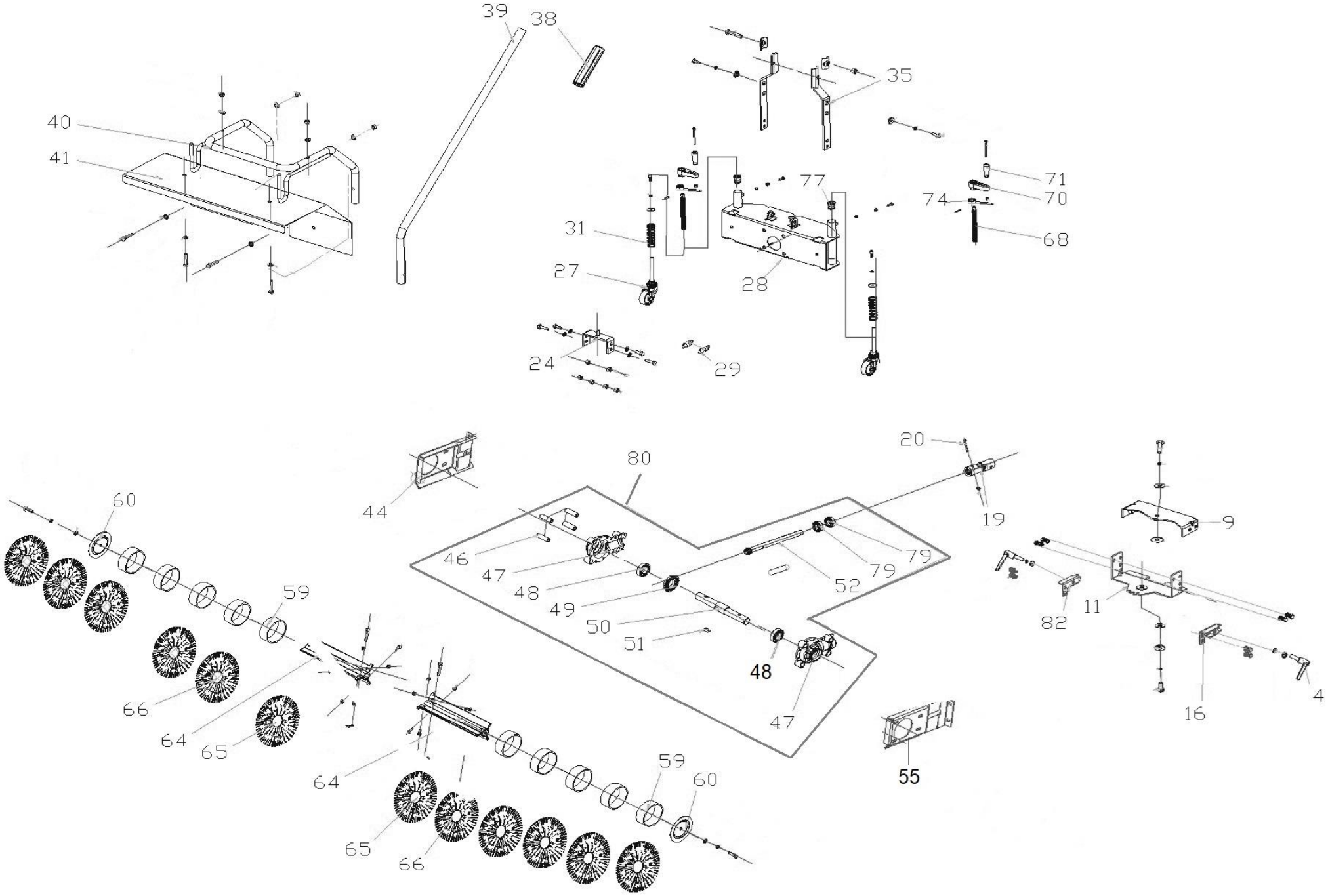

HECHT® 8616 SE

made for garden

Position	Part number	Název	Name
4	861600004	Páčka	Locking lever
9	SG-052HJ	Fixační deska horní	Upper fixed plate
11	SG-051HJ	Fixační deska spodní	Lower fixed plate
16	SG-099	Držák levý boční	Side bracket left
19	SG-066	Kardanová hřídel	Cardan joint
20	SG-090	Čep kardanu	Pin
24	SG-054HJ	Fixační deska	Fixed plate
27	SG-035-4	Pomocné kolo	Auxiliary wheel
29	ES-035	Pružina	Spring
31	861600031	Pružina	Spring
35	SG-015	Držák	Vertical fixed plate
38	SG-P084	Rukojeť madla	Handle grip
39	ES-012	Ovládací páka	Control lever
40	SG-085HJ	Přední rám	Frame
43	553SX1029	Gufero	Oil seal
48	140105	Ložisko	Bearing
51	C5C080718	Pero	Key
59	SG-031	Vymezovací pouzdro kartáče	Spacer bushing
60	SG-025	Koncová příruba kartáče	Pressing plate
64	SG-021HJ	Osa kartáče	Broom axle
65	SG-081-2	Kuželový kartáč	Cone brush
66	SG-081	Rovný kartáč	Brush
68	861600068	Osa	Axle
70	861600070	Páčka	Lever
71	861600071	Madlo páčky	Lever handle
74	861600074	Aretační páka	Lock lever
79	140103	Ložisko	Bearing
80	861600080	Převodovka kompletní	Gearbox assembly
82	SG-099-2	Držák pravý boční	Side bracket right

HECHT 8616 SE

made for garden

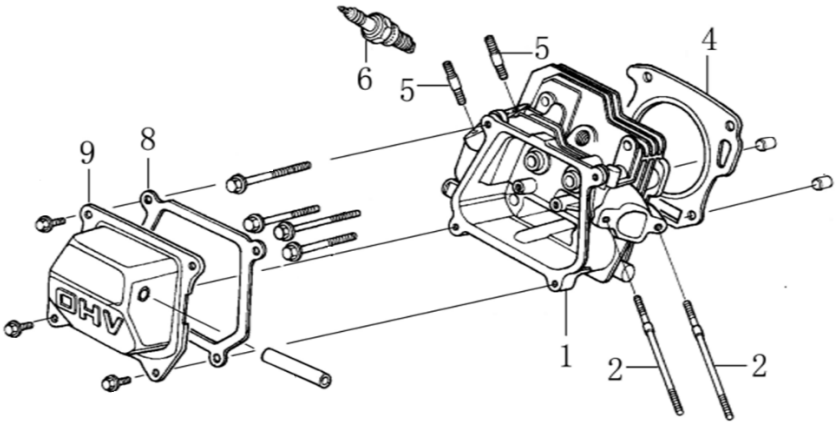

Position	Part number	Název	Name
1	120080276-0001	Hlava válce	Cylinder head
2	380180093-0001	Svorník	Stud bolt
4	785001027	Těsnění hlavy válce	Cylinder head gasket
6	A969P	Svíčka zapalování	Spark plug
8	120250013-0001	Těsnění ventilového víka	Cylinder head cover gasket
9	120220008-0001	Ventilové víko	Cylinder head cover

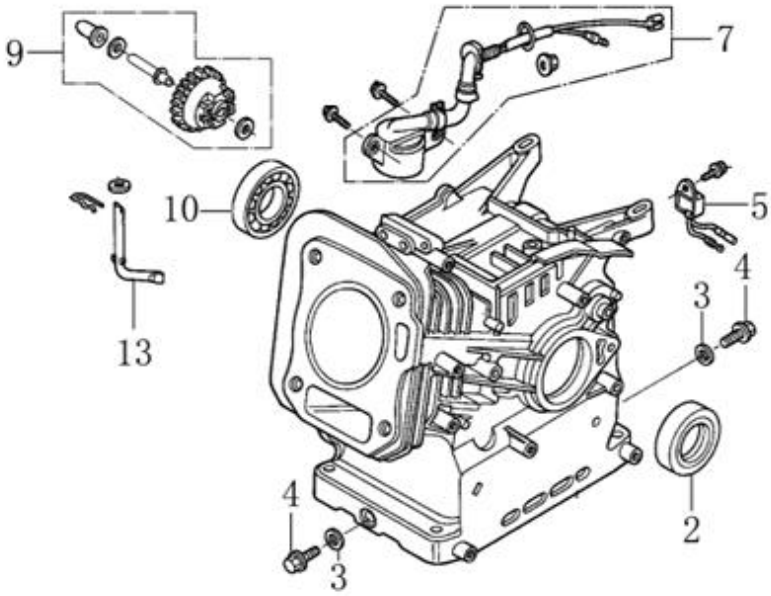

Position	Part number	Název	Name
2	620801003	Gufero	Oil seal
3	785001015	Podložka	Washer
4	785001014	Vypouštěcí šroub	Bolt
5	281890001-0001	Relé	Relay
9	171750002-0001	Regulátor otáček	Governor gear assembly
10	142105	Ložisko	Bearing
13	171630001-0001	Ovládací táhlo regulátoru	Governor control rod

HECHT® 8616 SE
made for garden

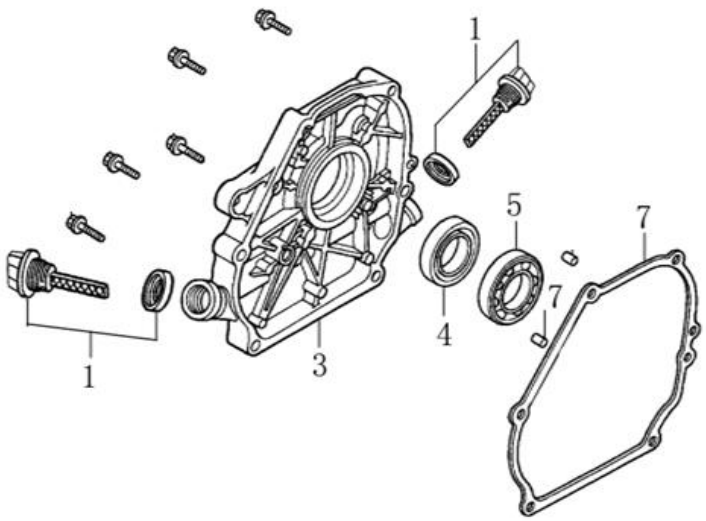

Position	Part number	Název	Name
1	14301-KB01-0000	Olejová měrka	Oil dipstick
3	110820014-0001	Kryt klikové skříně	Crankcase cover
4	620801003	Gufero	Oil seal
5	142105	Ložisko	Bearing
7	710003004	Těsnění klikové skříně	Crankcase gasket

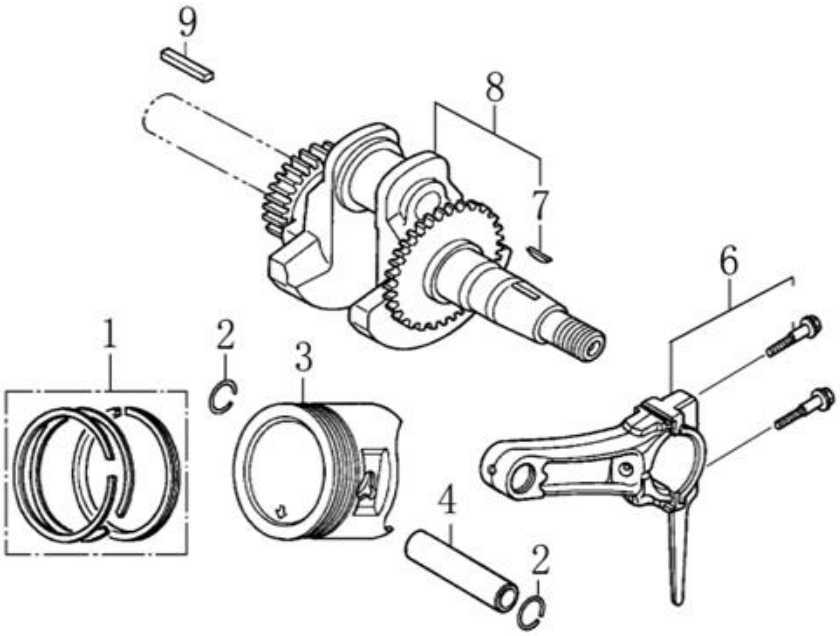

Position	Part number	Název	Name
1	130070079-0001	Pístní kroužky set	Piston ring set
2	380560056-0001	Pojistka pístního čepu	Piston pin clip
3	130030083-0001	Píst	Piston
4	130060031-0001	Pístní čep	Piston pin
6	130150039-0001	Ojnice	Connecting rod
7	380620050-0001	Woodruffovo pero	Woodruff key
8	130290221-0001	Kliková hřídel	Crankshaft
9	565403081	Pero těsné	Key

HECHT 8616 SE

made for garden

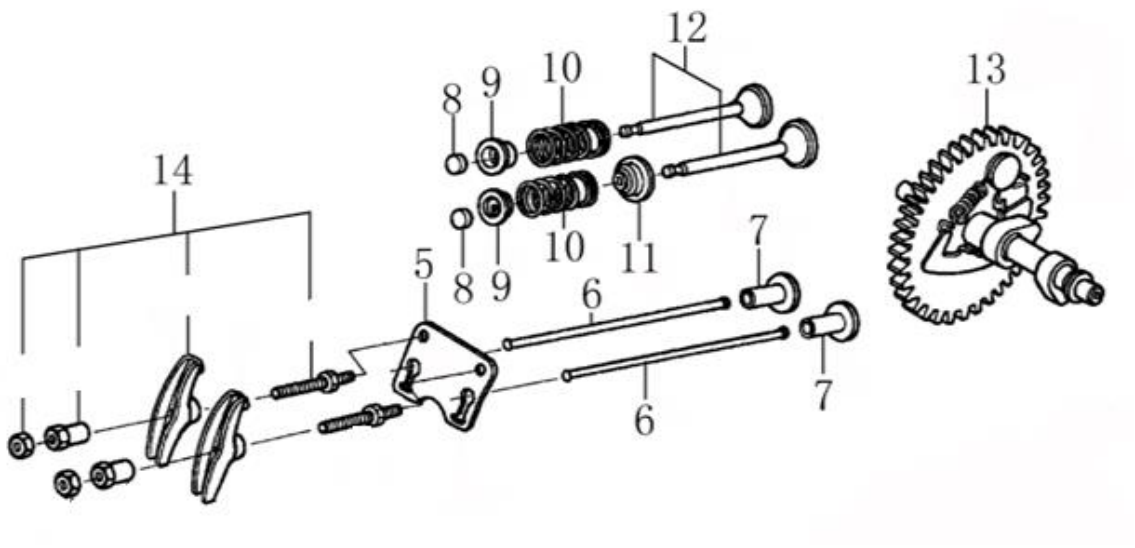

Position	Part number	Název	Name
5	140710001-0001	Vodící deska	Valve guide plate
6	140670004-0001	Zdvihací tyčka ventilu	Valve pushing rod
7	140690003-0001	Zdvihátko	Valve lifter
8	26400100801	Koncovka ventilu	Valve rotator
9	140380017-0001	Sedlo pružiny ventilu	Valve spring seat
10	140340022-0001	Pružina ventilu	Valve spring
11	140400011-0001	Sedlo ventilu	Valve gasket
12	500550024-0001	Ventily (pár)	Valve set
13	140020040-0001	Vačková hřídel	Camshaft
14	140450022-0001	Vahadlo ventilu set	Arm comp.

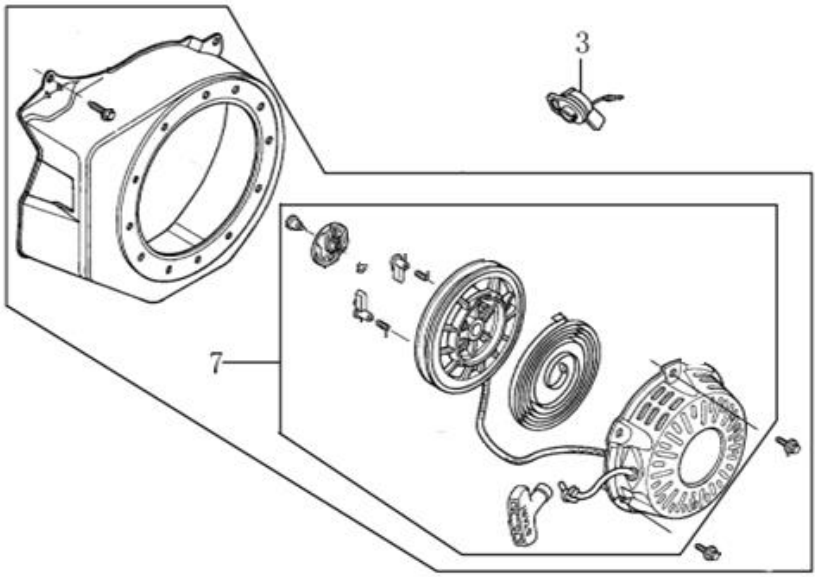

Position	Part number	Název	Name
3	271660038-0001	Vypínač motoru	Switch assy, engine stop
7	012021500002	Startér kompletní	Starter assy.

HECHT® 8616 SE

made for garden

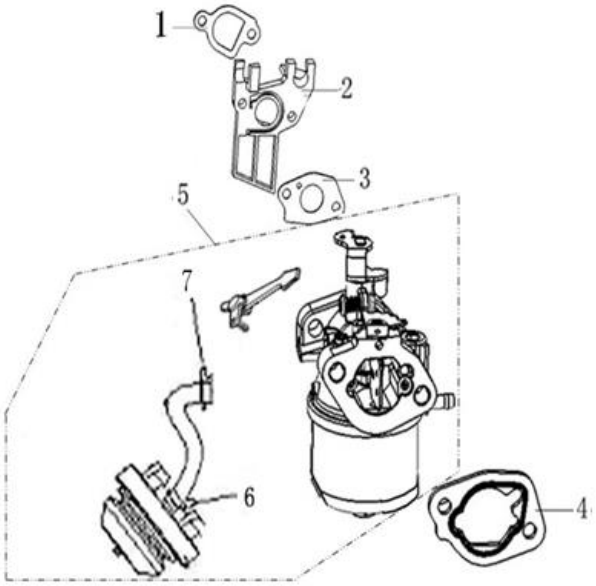

Position	Part number	Název	Name
1	170430060-0001	Těsnění příruby karburátoru	Insulator gasket
2	620801062	Příruba karburátoru	Carburetor insulator
3	450000312	Těsnění karburátoru	Carburetor gasket
4	170430065-0001	Těsnění vzduchového filtru	Air filter gasket
5	170021068-0001	Karburátor	Carburetor
6	113300-369000	Primer	Fuel pump

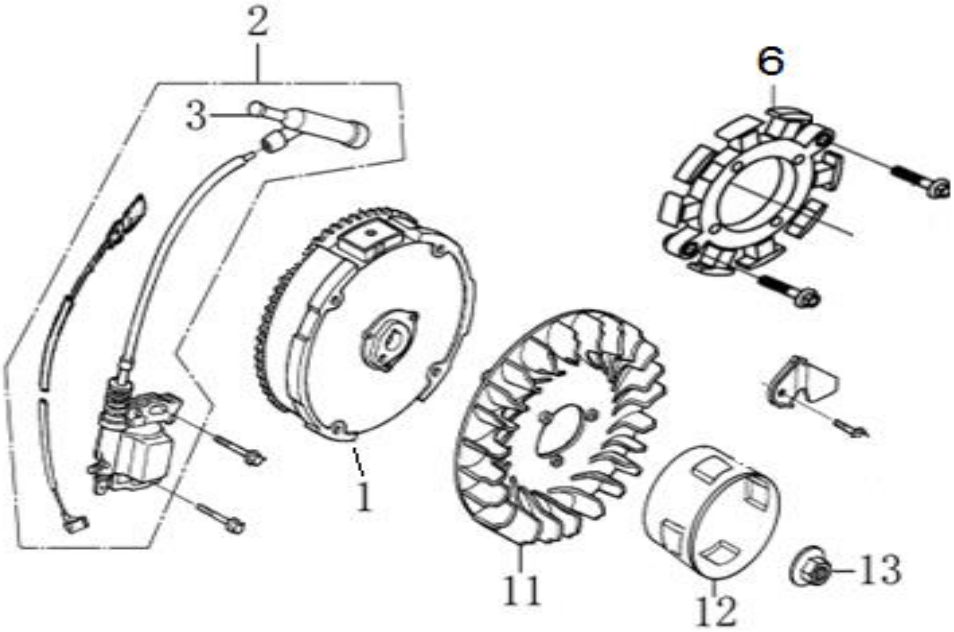

Position	Part number	Název	Name
1	270020161-0001	Setrvačník	Flywheel
2	270920180-0001	Cívka zapalování	Coil ignition
3	270950040-0001	Krytka svíčky	Spark plug cap
6	270210040-0001	Cívka dobíjení	Charge coil
11	160180007-0001	Ventilátor	Fan
12	193590005-0001	Miska startéru	Starter idle pulley
13	746001066	Matice	Nut

HECHT® 8616 SE

made for garden

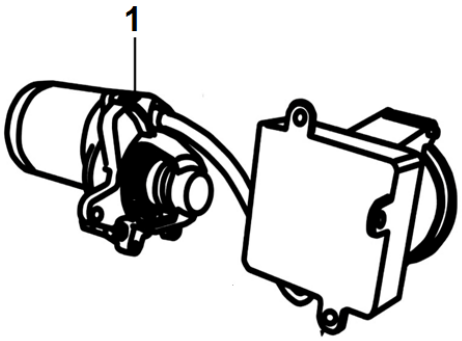

Position	Part number	Název	Name
1	82230-KB12-0500	Elektrický startér	Electric starter

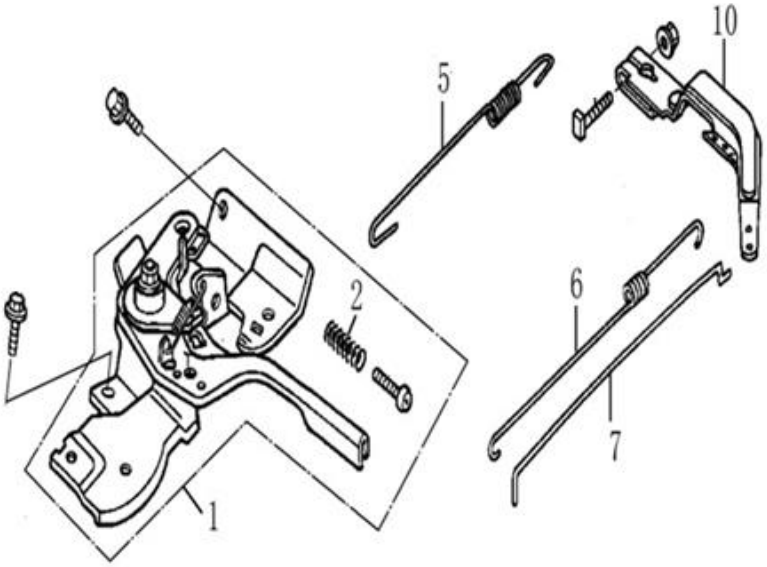

Position	Part number	Název	Name
2	171660001-0001	Pružina	Spring
5	171600084-0001	Vratná pružina regulátoru	Return spring
6	171610002-0001	Pružina táhla regulace	Governor rod spring
7	171590002-0001	Táhlo regulace otáček	Governor rod
10	171620001-0001	Páka regulace otáček	Governor lever

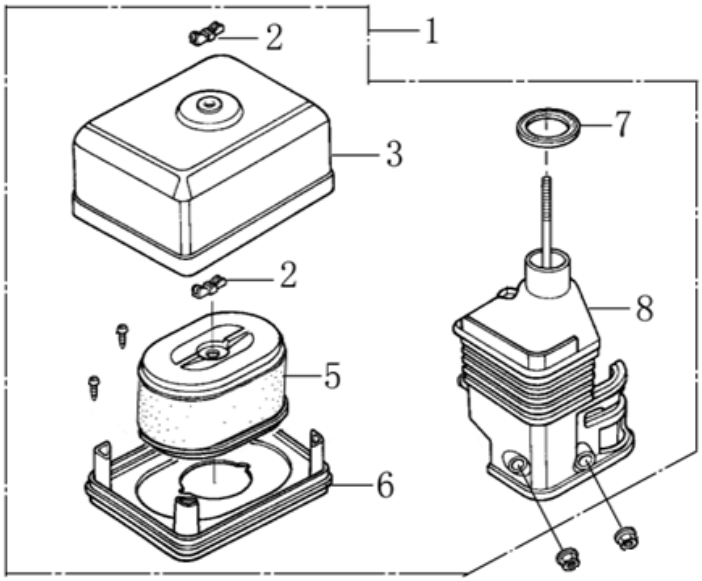

Position	Part number	Název	Name
1	180020669-0001	Vzduchový filtr kompletní	Air cleaner assembly
2	380440002-0001	Křídlová matice	Butterfly nut
5	30-404	Vzduchový filtr	Air filter element
6	180330018-0001	Skříň vzduchového filtru	Air cleaner base
7	380840437-0001	Těsnění	Gasket
8	180280001-0001	Příruba vzduchového filtru	Air cleaner elbow base

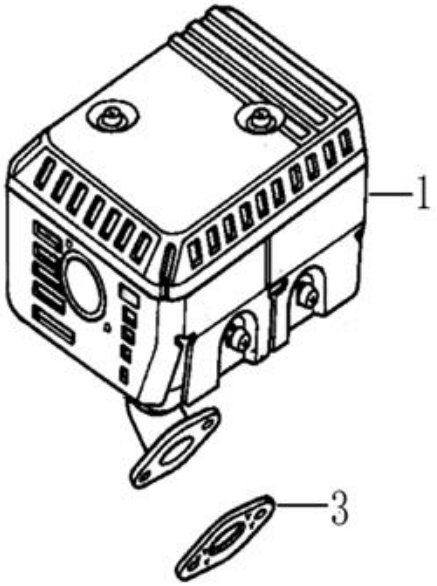

Position	Part number	Název	Name
1	180571318-0001	Výfuk	Muffler
3	180650065-0001	Těsnění výfuku	Gasket, muffler

HECHT 8616 SE

made for garden

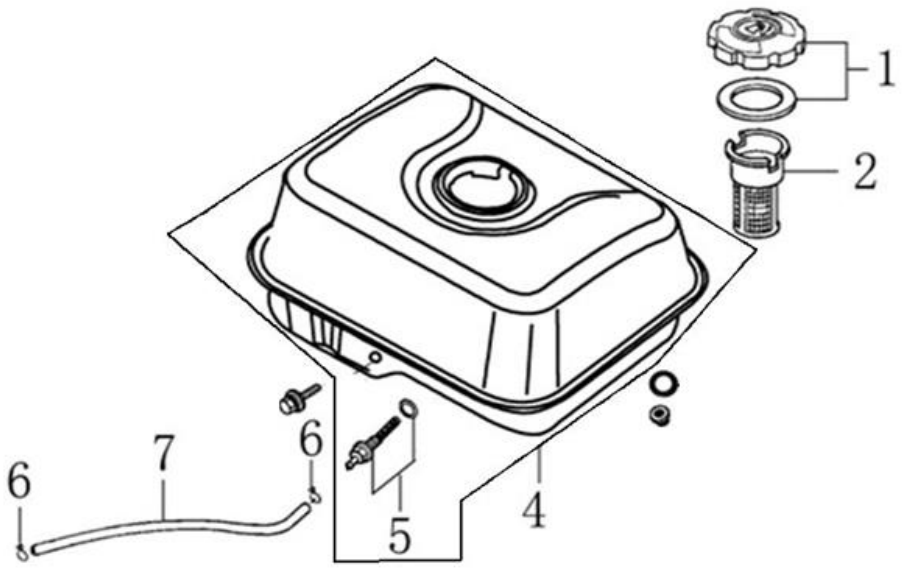

Position	Part number	Název	Name
1	170870040-0001	Palivová zátka	Fuel tank cap
2	170720001-0001	Sítko nádrže	Fuel tank sieve
4	170500997-0003	Palivová nádrž	Fuel tank
5	170660077-0001	Palivový filtr	Fuel filter
6	380950188-0001	Svorka hadičky	Fuel tube clip
7	380750180-0001	Palivová hadička	Fuel tube