HECHT® 8680 SE

made for garden

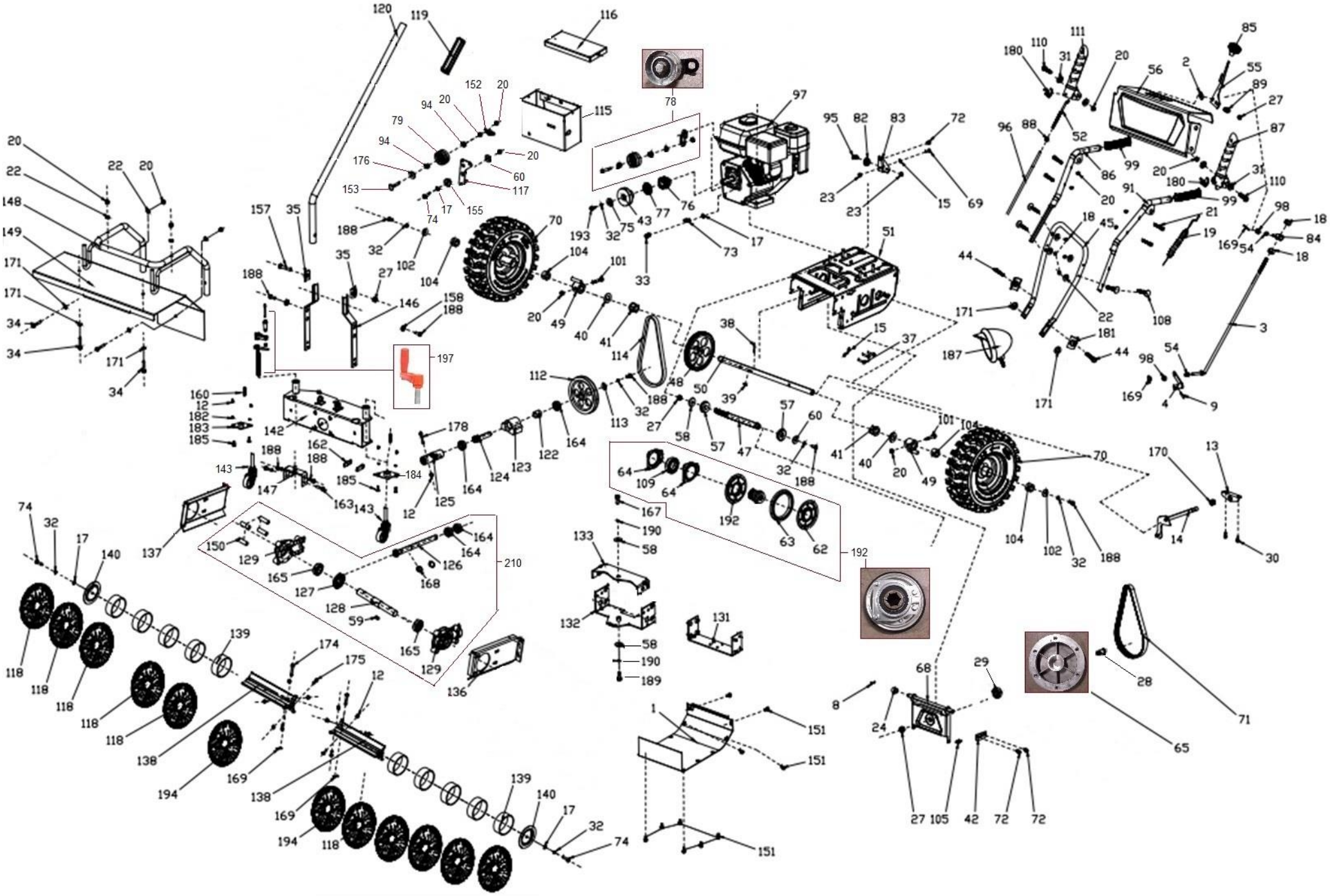

HECHT® 8680 SE

made for garden

Position	Part number	Název	Name
1	861610130	Spodní kryt šasí	Deck bottom cover
2	120107	Podložka	Washer
3	861610028	Táhlo řazení	Shifting rod
4	AE-02-02-03	Kloub táhla řazení	Shifting rod joint
8	SJ-233	Závlačka	Cotter pin
9	861610030	Pružný čep	Slotted spring pin
12	110103	Matice	Nut
13	SJ-002	Vedení páky řazení	Shifting fork bracket
14	SJ-040-1	Vidlice řazení	Shifting fork
15	120103	Podložka	Washer
17	120105	Podložka	Washer
18	110105	Matice	Nut
19	861610014	Bowden kartáče	Brush control cable
20	110105	Matice	Nut
21	100105037	Šroub	Bolt
22	120305	Podložka	Washer
23	110203	Matice	Nut
24	SJ-107	Pouzdro	Bushing
26	100105062	Šroub	Bolt
27	110107	Matice	Nut
29	142303	Ložisko	Bearing
30	100103009	Šroub	Bolt
32	120205	Podložka	Washer
33	100105017	Šroub	Bolt
34	100105037	Šroub	Bolt
37	100103027	Šroub	Bolt
38	26809006701	Pružný čep	Split pin
39	26809006401	Woodruffovo pero	Woodruff key
42	SJ-015SD	Držák desky řemenice	Board bracket
43	PG-055	Řemenice motoru (Kartáč)	Engine sheave (Brush)
44	100105042	Šroub	Bolt
45	861610033	Spodní madlo	Lower handle
46	SJ-013-XS	Náboj třecího kola	Friction wheel retainer
47	PG-045	Šestihranná hřídel	Hexagon shaft
48	PG-048	Ozubené kolo	Gear
49	SG-071HJ	Náboj kola	Wheel retainer
50	SG-068	Osa kol	Wheel shaft
52	861610039	Táhlo bowdenu pojezdu	Driving cable rod
54	C-01-09	Pružina zajištění páky rychlostí	Spring
55	861610002	Páka řazení	Shifting lever
56	861610006	Panel řidítek	Handlebar panel
57	142303	Ložisko	Bearing
58	120307	Podložka	Washer
59	C5C080718	Pero	Key
60	120305	Podložka	Washer
63	SJ-013D	Gumový kroužek	Rubber wheel
192	857400049	Třecí kolo pojezdu	Friction wheel assembly
65	SJ-010A	Třecí řemenice pojezdu	Friction sheave
69	100103013	Šroub	Bolt
70	SG-083	Pravé kolo	Right wheel
	861610140	Levé kolo	Left wheel
71	SB-051	Ozubený řemen	Synchromous belt
72	100103009	Šroub	Bolt
73	SJ-035-1	Pružina	Spring
74	100105022	Šroub	Bolt
75	120305	Podložka	Washer
79	868000079	Kladka napínáku	Tensioner wheel assembly
82	SJ-016B	Kladka bowdenu	Cable pulley

HECHT® 8680 SE

made for garden

Position	Part number	Název	Name
84	861610025	Spojovací čep	Connecting piece
85	PG-033	Madlo páky	Shifting lever handle
86	861610016	Pravé horní madlo	Right upper handle
87	SX-11-31-4	Ovládací páka kartáče	Brush control lever
88	861610038	Matice	Nut
89	861610004	Pružina	Spring
91	861610017	Levé horní madlo	Left upper handle
96	SJ-032	Bowden pojezdu	Driving cable
98	120105	Podložka	Washer
99	861610015	Rukojeť madla	Handle grip
101	100105047	Šroub	Bolt
102	120305	Podložka	Washer
104	SJ-119-A	Pouzdro kola	Wheel bushing
105	PG-069	Pružina	Spring
108	861610019	Šroub madla	Handle bolt
110	100105052	Šroub	Bolt
111	2012-SX-11-031-2	Ovládací páka pojezdu	Driving control lever
112	SG-058	Řemenice kartáče	Brush sheave
113	120305	Podložka	Washer
114	C5LB4L-770	Klínový řemen	V belt
115	SG-004HJ	Kryt řemenu	Belt cover
116	SG-008	Horní kryt řemenu	Belt upper cover
117	SG-073HJ	Páka napínáku	Tensioner lever
118	SG-081	Rovný kartáč (22ks na stroji)	Straight brush (22pcs total on machine)
119	SG-P084	Rukojeť madla	Handle grip
120	ES-012	Páka natáčení kartáče	Brush position lever
122	SG-038	Pouzdro	Bushing
123	SG-012	Domeček	Fixed seat
124	SG-039	Drážková hřídel	Spline shaft
125	SG-066	Kardanová hřídel	Cardan shaft
131	SG-053HJ	Fixační deska	Fixing board
132	SG-051HJ	Fixační deska spodní	Lower fixed plate
133	SG-052HJ	Fixační deska horní	Upper fixed plate
136	SG-019	Levá deska	Left board
137	SG-020	Pravá deska	Right board
138	868000138	Osa kartáče	Brush support axle
139	SG-031	Vymezovací pouzdro kartáče	Distance bushing
140	SG-025	Koncová příruba kartáče	Brush pressing plate
141	553SX1029	Gufero	Oil seal
142	861610168	Rám	Frame
143	SG-035-4	Pomocné kolečko	Front small wheel
146	SG-015	Držák	Fixing plate
147	SG-054HJ	Fixační deska	Fixing board
148	SG-085HJ	Rám krytu kartáče	Brush cover frame
149	868000149	Kryt kartáče	Brush main cover
150	SG-076	Pouzdro	Bushing
151	100103009	Šroub	Bolt
152	NF-001-14-3B	Pružina	Tensioner spring
157	100107062	Šroub	Bolt
158	SG-055	Pouzdro	Bushing
160	861600031	Pružina kolečka	Small wheel spring
162	861610169	Pružina	Spring
163	100105027	Šroub	Bolt
164	140103	Ložisko	Bearing
165	140105	Ložisko	Bearing
167	100107027	Šroub	Bolt
168	130114	Pojistný kroužek	Circlip
169	NJ-02	Závlačka	Cotter pin

Position	Part number	Název	Name
170	C-01-09	Pružina zajištění páky rychlostí	Spring
171	120105	Podložka	Washer
172	100105067	Šroub	Bolt
174	KC55.02-41	Střižný čep (bez zápichů)	Pin
175	100103013	Šroub	Bolt
176	120107	Podložka	Washer
178	SG-090	Čep	Pin
181	SJ-028	Podložka	Washer
182	120103	Podložka	Washer
183	868000183	Držák pravého kolečka	Support of right small wheel
184	868000184	Držák levého kolečka	Support of left small wheel
185	100103013	Šroub	Bolt
187	SJ-122LED	LED světlo	Lamp
188	100105017	Šroub	Bolt
189	100107017	Šroub	Bolt
190	120207	Podložka	Washer
193	100105022	Šroub	Bolt
194	SG-081-2	Kuželový kartáč (2ks na stroji)	Bevel brush (2pcs total on machine)
197	868000197	Páka	Crank handle
210	861600080	Převodovka	Gearbox

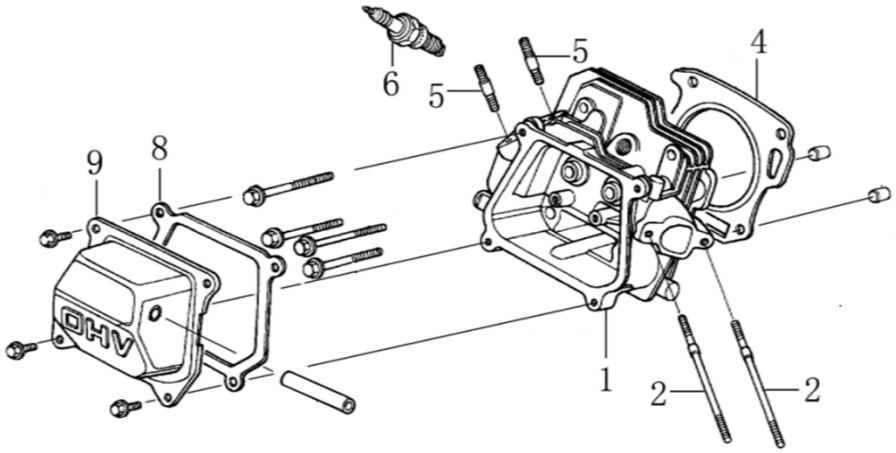

Position	Part number	Název	Name
1	120080276-0001	Hlava válce	Cylinder head
2	380180093-0001	Svorník	Stud bolt
4	785001027	Těsnění hlavy válce	Cylinder head gasket
6	A969P	Svíčka zapalování	Spark plug
8	120250013-0001	Těsnění ventilového víka	Cylinder head cover gasket
9	120220008-0001	Ventilové víko	Cylinder head cover

HECHT 8680 SE

made for garden

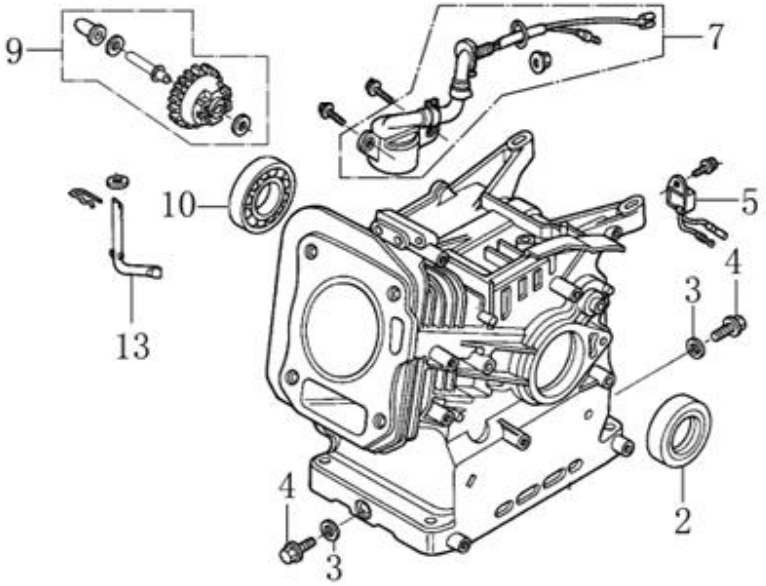

Position	Part number	Název	Name
2	620801003	Gufero	Oil seal
3	785001015	Podložka	Washer
4	785001014	Vypouštěcí šroub	Bolt
5	281890001-0001	Relé	Oil sensor
9	171750002-0001	Regulátor otáček	Governor gear assembly
10	142105	Ložisko	Bearing
13	171630001-0001	Ovládací táhlo regulátoru	Governor control rod

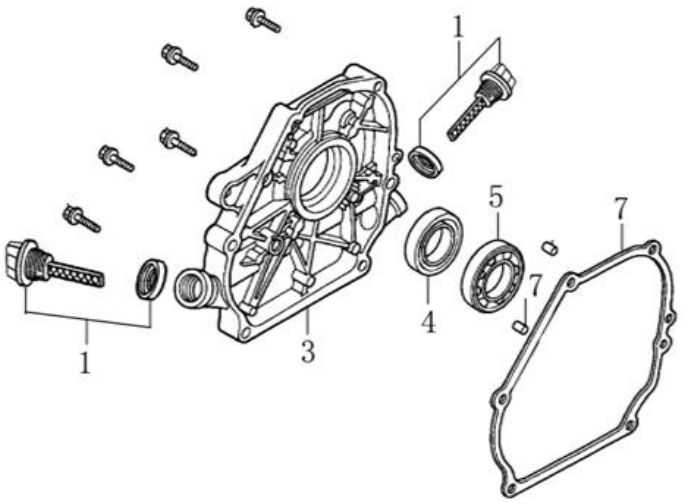

Position	Part number	Název	Name
1	14301-KB01-0000	Olejová měrka	Oil dipstick
3	110820014-0001	Kryt klikové skříně	Crankcase cover
4	620801003	Gufero	Oil seal
5	142105	Ložisko	Bearing
7	710003004	Těsnění klikové skříně	Crankcase gasket

HECHT® 8680 SE

made for garden

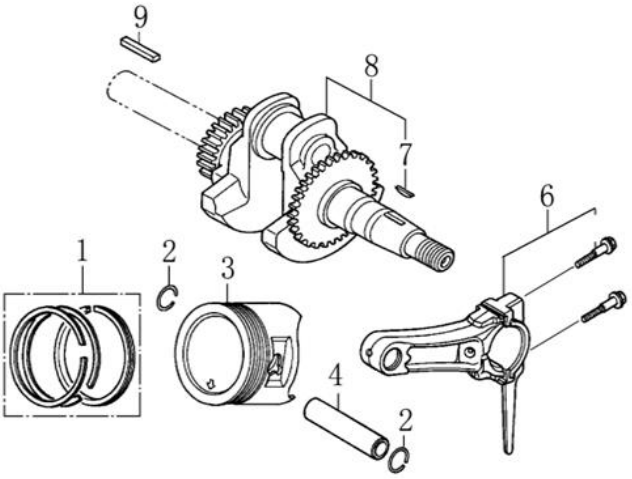

Position	Part number	Název	Name
1	130070079-0001	Pístní kroužky set	Piston ring set
2	380560056-0001	Pojistka pístního čepu	Piston pin clip
3	130030083-0001	Píst	Piston
4	130060031-0001	Pístní čep	Piston pin
6	130150039-0001	Ojnice	Connecting rod
7	109000034	109000034	Woodruff key
8	130290221-0001	Kliková hřídel	Crankshaft
9	565403081	Pero těsné	Key

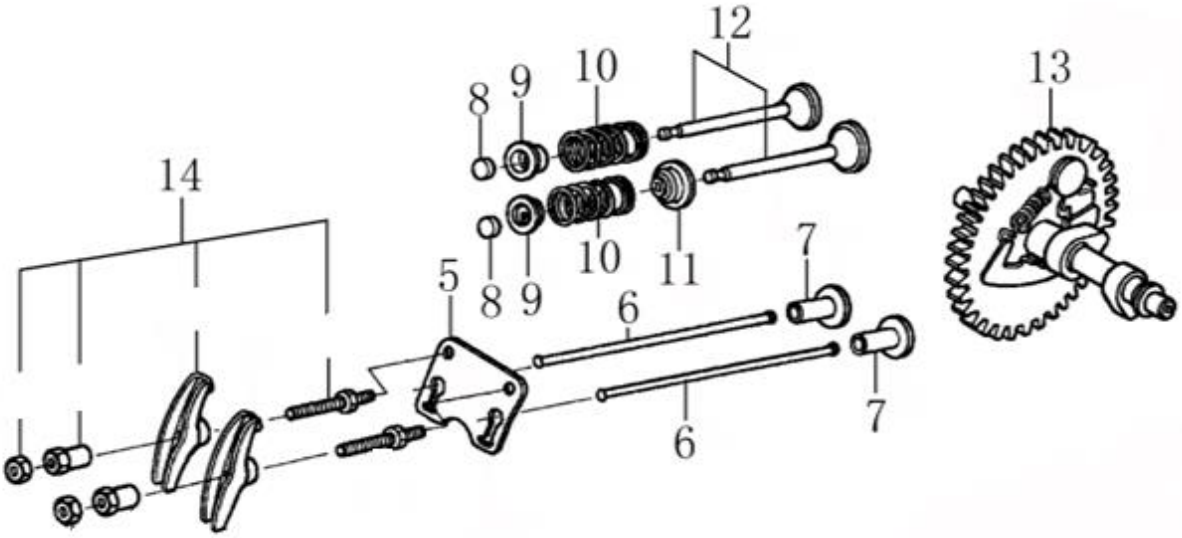

Position	Part number	Název	Name
5	140710001-0001	Vodící deska	Valve guide plate
6	140670004-0001	Zdvihací tyčka ventilu	Valve pushing rod
7	140690003-0001	Zdvihátko	Valve lifter
8	140320001-0001	Koncovka ventilu	Valve rotator
9	140380017-0001	Sedlo pružiny ventilu	Valve spring seat
10	140340022-0001	Pružina ventilu	Valve spring
11	140400011-0001	Sedlo ventilu	Valve gasket
12	500550024-0001	Ventily (pár)	Valve set
13	140020040-0001	Vačková hřídel	Camshaft
14	140450022-0001	Vahadlo ventilu set	Arm comp.

HECHT® 8680 SE
made for garden

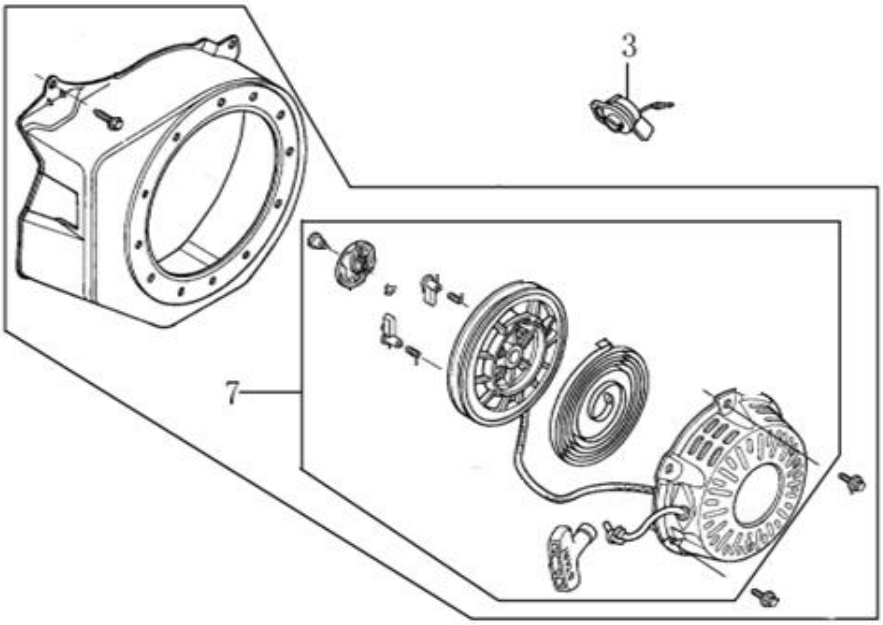

Position	Part number	Název	Name
3	271660038-0001	Vypínač motoru	Switch assy, engine stop
7	012021500002	Startér kompletní	Starter assembly

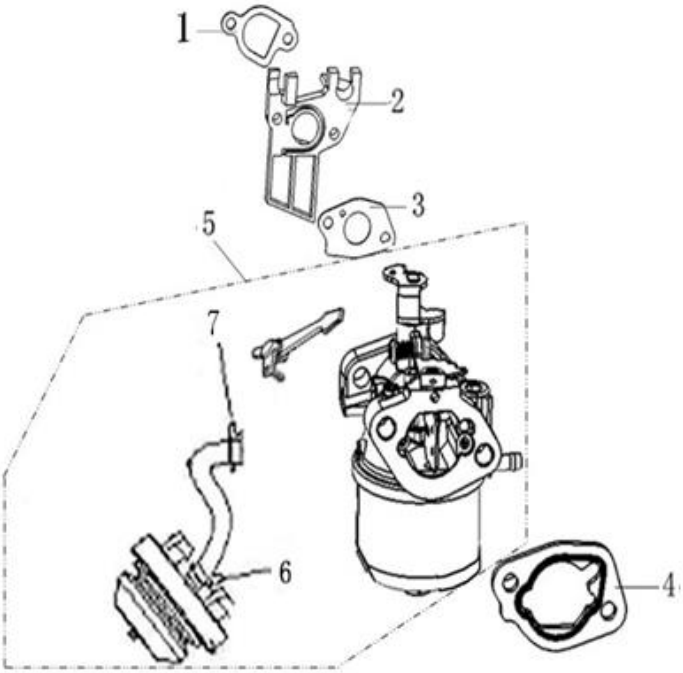

Position	Part number	Název	Name
1	170430060-0001	Těsnění příruby karburátoru	Insulator gasket
2	620801062	Příruba karburátoru	Carburetor insulator
3	450000312	Těsnění karburátoru	Carburetor gasket
4	170430065-0001	Těsnění vzduchového filtru	Air filter gasket
5	170021068-0001	Karburátor kompletní	Carburetor
6	113300-369000	Primer	Fuel pump

HECHT® 8680 SE

made for garden

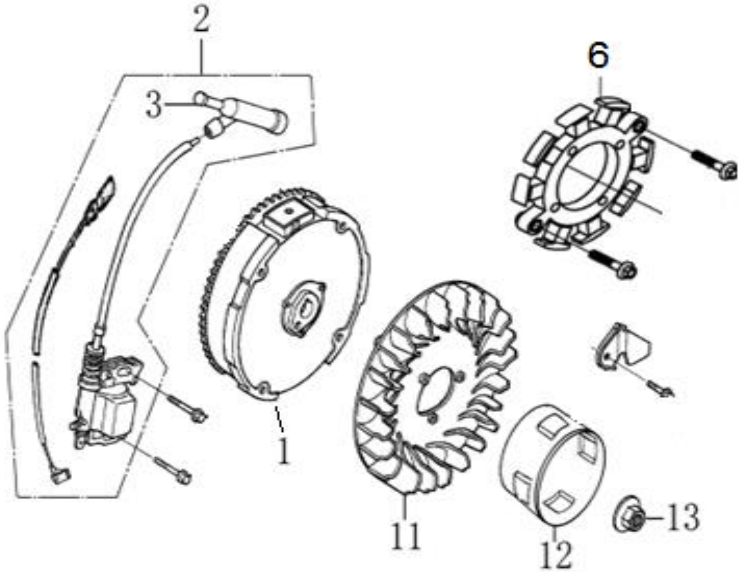

Position	Part number	Název	Name
2	270920180-0001	Cívka zapalování	Coil ignition
3	270950040-0001	Krytka svíčky	Spark plug cap
5	270020161-0001	Setrvačník	Flywheel
6	270210040-0001	Cívka dobíjení	Charge coil
11	160180007-0001	Ventilátor	Fan
12	193590005-0001	Miska startéru	Starter idle pulley
13	380370051-0001	Matice	Nut

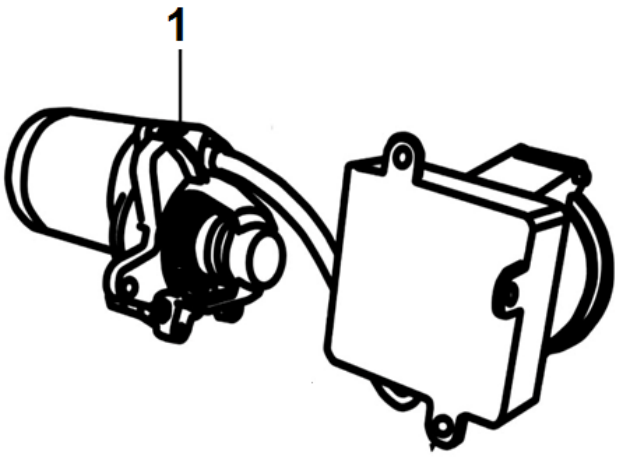

Position	Part number	Název	Name
1	82230-KB12-0500	Elektrický startér	Electric starter

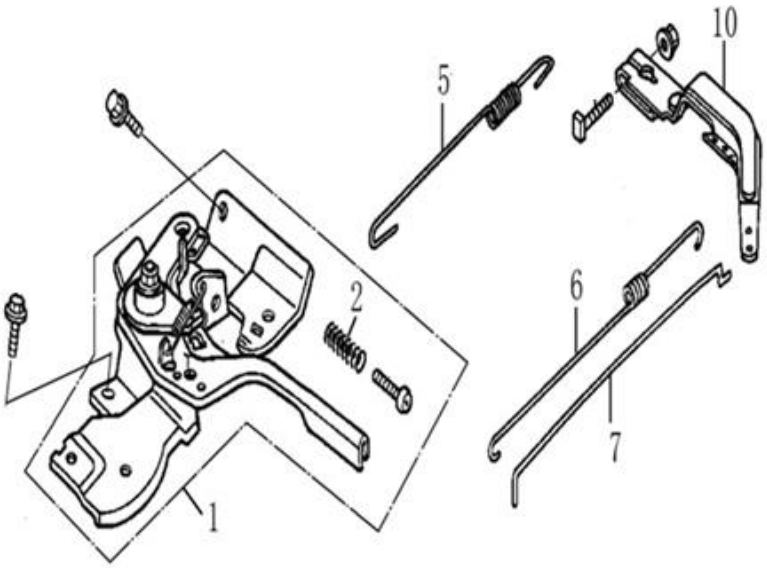

Position	Part number	Název	Name
2	171660001-0001	Pružina	Spring
5	171600084-0001	Vratná pružina regulátoru	Return spring
6	171610002-0001	Pružina táhla regulace	Governor rod spring
7	171590002-0001	Táhlo regulace otáček	Governor rod
10	171620001-0001	Páka regulace otáček	Governor lever

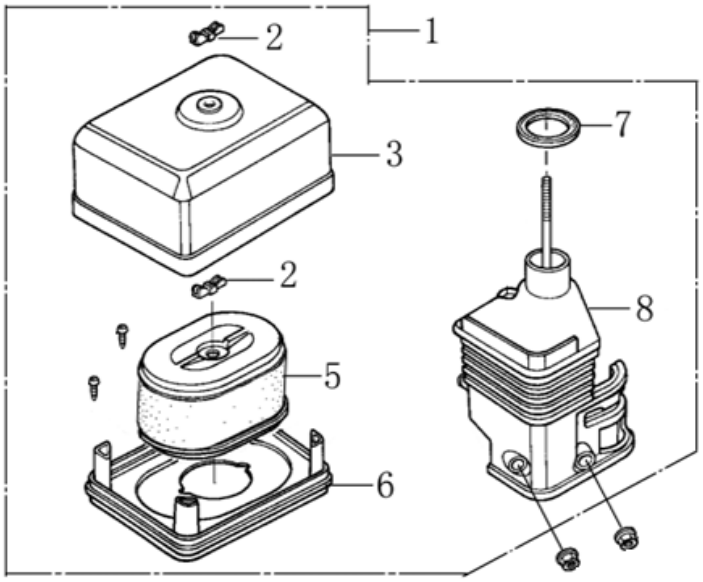

Position	Part number	Název	Name
1	180020669-0001	Vzduchový filtr kompletní	Air cleaner assembly
2	380440002-0001	Křídlová matice	Butterfly nut
5	30-404	Vzduchový filtr	Air filter element
6	180330018-0001	Skříň vzduchového filtru	Air cleaner base
7	380840437-0001	Těsnění	Gasket
8	180280001-0001	Příruba vzduchového filtru	Air cleaner elbow base

HECHT® 8680 SE

made for garden

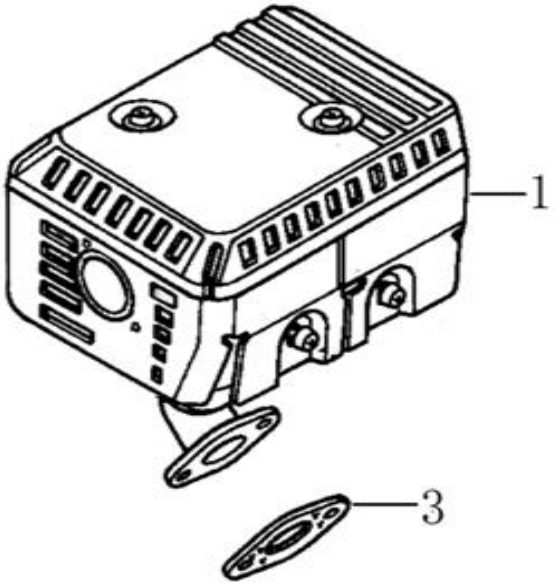

Position	Part number	Název	Name
1	180571318-0001	Výfuk	Muffler
3	180650065-0001	Těsnění výfuku	Gasket, muffler

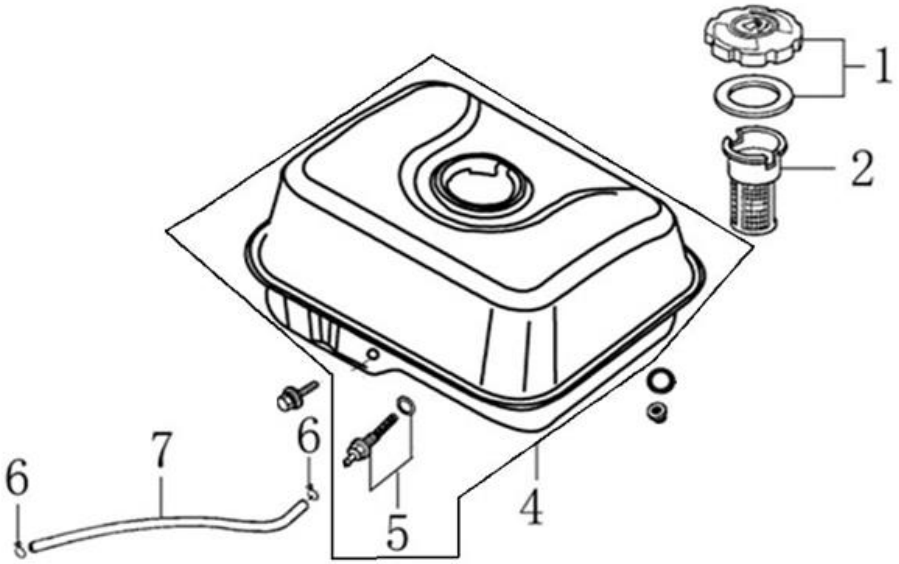

Position	Part number	Název	Name
1	170870040-0001	Palivová zátka	Fuel tank cap
2	170720001-0001	Sítko nádrže	Fuel tank sieve
4	170500997-0003	Palivová nádrž	Fuel tank
5	170660077-0001	Palivový filtr	Fuel filter
6	380950188-0001	Svorka hadičky	Fuel tube clip
7	380750180-0001	Palivová hadička	Fuel tube