HECHT® 945

made for garden

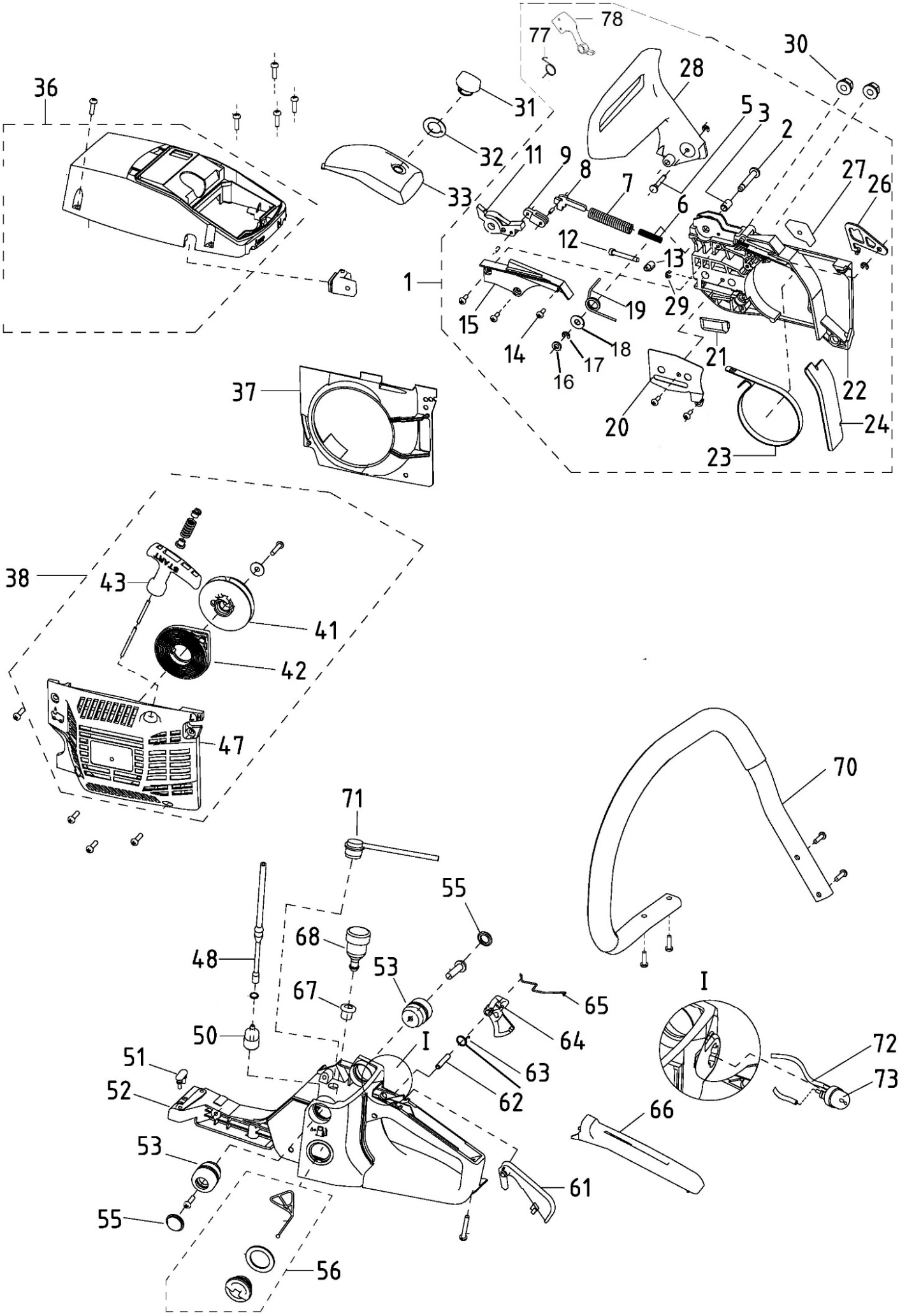

hecht® 945

made for garden

Position	Part number	Název	Name
1	945001	Štít brzdy kompletní	Brake guard assembly
2	945199	Čep štítu	Shield pin
3	945198	Pouzdro štítu	Shield pin gland
5	945200	Čep štítu brzdy	Spacer pin
6	945193	Pomocná pružina	Secondary brake pin
7	939S057	Pružina brzdy	Brake spring
8	945197	Západka brzdy	Brake control rod
9	945186	Mechanismus brzdy	Secondary pull-rod
11	945187	Páčka ovládání brzdy	Main lever
12	945201	Šroub napínáku	Tensioner screw
13	945202	Kámen napínáku	Tensioner nut
15	945184	Kryt pružiny brzdy	Brake spring cover plate
16	945188	Gumová podložka	Rubber pad
17	130302	Třmenový kroužek	E clip
18	945204	Podložka	Washer
19	945191	Pružina brzdy	Brake torsion rod spring
20	945194	Kryt napínáku	Tensioner cover plate
21	945046	Vodítko řetězu	Chain guide block
22	945183	Pravý kryt	Right cover
23	945195	Pásek brzdy	Brake band
24	945190	Kryt (Guma pásku brzdy)	Rubber cover
26	945196	Kulisa ovládání brzdy	Brake guard seat
27	945189	Silenblok	Shock absorber
28	945185	Štít brzdy	Brake guard
29	945207	Pojistka napínacího šroubu	Tensioner block
30	962066	Matice lišty	Nut
31	945211	Matice krytu filtru	Air filter lock nut
32	945213	Podložka	Washer
33	945212	Kryt vzduchového filtru	Air filter cover
34	945016	Průchodka	Idle adjusting guide set
36	945011	Vrchní kryt	Upper cover
37	945146	Kryt setrvačníku	Flywheel cover
38	945143	Startér kompletní	Starter assembly
Lze nahradit startérem 945143A. / Can be replaced by starter 945143.			
41	Nedostupné	Kladka startéru	Starter pulley
42	945150	Pružina startéru	Starter spring
43	945149	Madlo startéru	Starter handle
47	945145	Kryt startéru	Starter cover
48	945163	Palivová hadička	Fuel tube
50	945160	Palivový filtr	Fuel filter
51	945162	Silenblok	Shock absorber
52	946000046	Palivová nádrž	Fuel tank
53	945159	Silenblok	Shock absorber
55	945012	Záslepka	Plug
56	939S007	Palivová zátka	Fuel cap
61	945174	Dlaňová pojistka	Safety lever
62	945200	Čep štítu brzdy	Pin
63	945173	Pružina dlaňové pojistky	Safety lever spring
64	945172	Páčka plynu	Throttle trigger
65	945055	Táhlo plynu	Throttle link rod
66	945175	Kryt madla	Handle cover
67	945165	Průchodka odvzdušnění	Grommet
68	146BTS155	Odvzdušňovací ventil	Breathing valve
70	956066	Přední madlo	Front handle
71	946000080	946000080	Grommet with tube
72	926500048	Palivová hadička	Pump tube
73	71-P-01	Primer	Primer bulb
74	16D325R15S	Řetězová lišta 16“	Guide bar 16“

Hecht 945

made for garden

Position	Part number	Název	Name
75	25Q66E	Řetěz	Chain
76	75118069	Kryt lišty	Guide bar cover
77	956028	Pružina	Spring
78	939S044	Táhlo	Lever

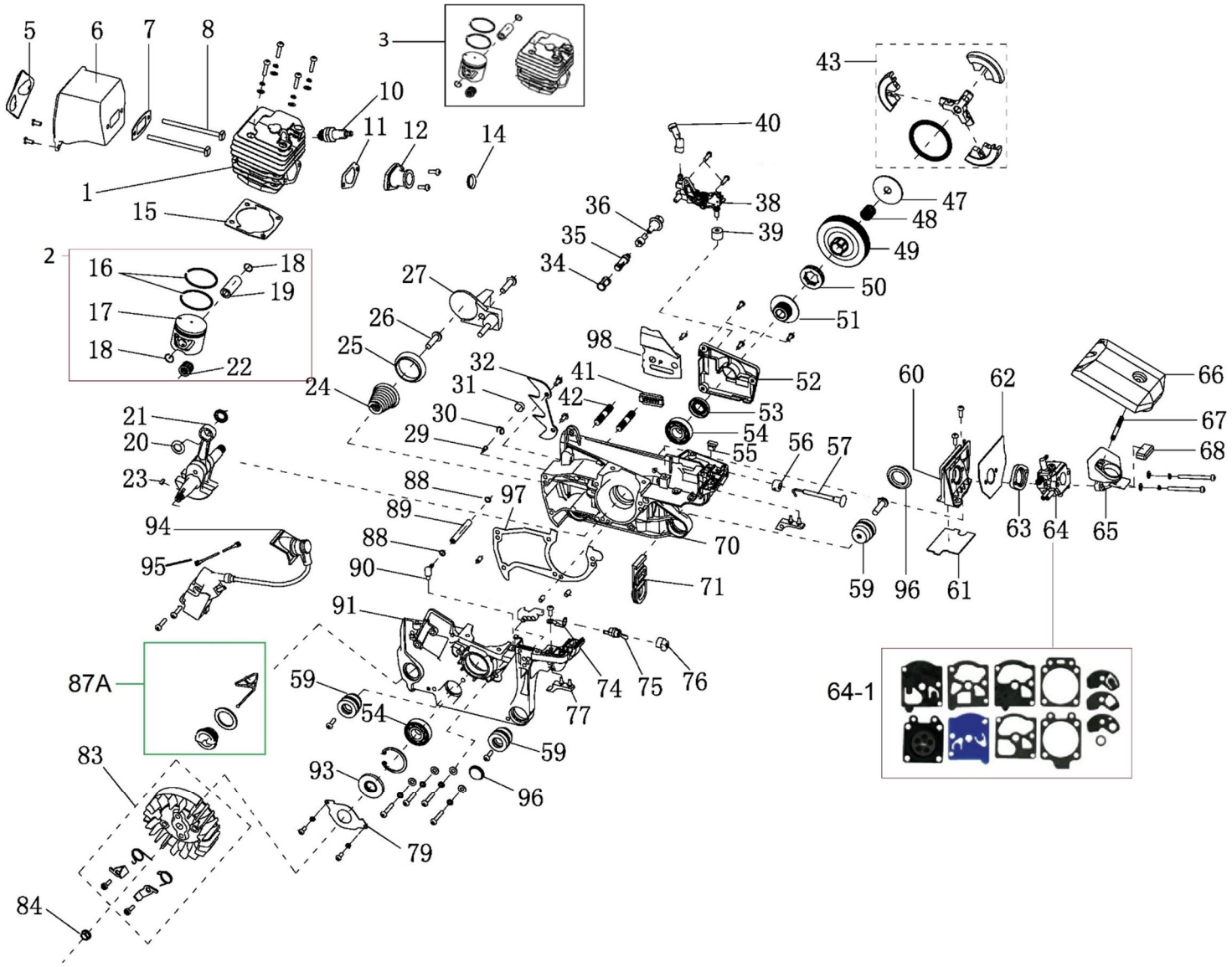

Position	Part number	Název	Name
1	945101	Válec	Cylinder
2	946010060	Píst kompletní	Piston assembly
3	945001005	Válec a píst kompletní	Cylinder and piston assembly
5	945123	Kryt výfuku	Muffler cover
6	945122	Výfuk	Muffler
7	945032	Těsnění výfuku	Muffler gasket
8	560002265	Šroub výfuku	Muffler bolt
10	A958P	Svíčka zapalování	Spark plug
11	560002271	Těsnění příruby sání	Intake tube gasket
12	560002272	Příruba sání válce	Air intake tube
14	945047	Kroužek	Coil ring

Hecht® made for garden 945

Position	Part number	Název	Name
15	560002229	Těsnění válce	Cylinder gasket
16	945109	Pístní kroužek	Piston ring
17	945108	Píst	Piston
18	945111	Pojistka pístního čepu	Piston pin clip
19	945110	Pístní čep	Piston pin
20	945112	Kroužek jehlového ložiska	Needle bearing ring
21	945105	Kliková hřídel	Crankshaft
22	945106	Jehlové ložisko	Needle bearing
23	945078	Woodruffovo pero	Woodruff key
24	945010125	Pružina zachytávače řetězu	Conical spring
25	945013	Distanční pouzdro	Spacer ring
27	560002233	Zachytávač řetězu	Chain catcher
29	945090	Ventilek odvzdušnění	Aeration jet
30	945091	Pojistka	Clip
31	945052	Pěnová vložka	Sponge
32	560002007	Zubová opěrka	Teeth rack
34	945059	Plastový návlek filru	Oil filter screen
35	945058	Tělo olejového filtru	Oil filter
36	945042	Olejová hadička	Oil tube
38	560002250	Olejové čerpadlo	Oil pump
39	945053	Pěnová průchodka	Sponge grommet
40	945043	Vývod čerpadla	Oil tube
41	945046	Vodítko řetězu	Chain guide block
42	945001080	Svorník	Stud bolt
43	560002259	Spojka kompletní	Clutch assembly
47	945049	Podložka spojky	Clutch washer
48	945030	Jehlové ložisko	Needle bearing
49	560002257	Spojkový zvon	Clutch drum
50	945056	Prstýnek řetězky	Sprocket ring
51	945026	Kolo pohonu čerpadla	Oil pump worm wheel
52	560002252	Kryt olejového čerpadla	Oil pump cover
53	945029	Gufero	Oil seal
54	142102	Ložisko	Bearing
55	945038	Silenblok	Shock absorber
56	945037	Průchodka táhla sytiče	Choke rod grommet
57	945023	Táhlo sytiče	Choke rod
59	945027	Silenblok	Shock absorber
60	560002273	Příruba karburátoru	Carburetor intake flange
61	945034	Zadní výplň	Paper plate
62	945033	Těsnění příruby karburátoru	Intake flange gasket
63	945044	Příruba karburátoru	Carburetor insulator
64	945001049	Karburátor na primer	Carburetor with primer bulb
	958000117	Karburátor s aretací bez primeru	Carburetor without primer bulb
64-1	A431001	Membránová sada karburátoru	Diaphragm set
65	560002278	Příruba vzduchového filtru	Air filter base
66	945118	Vzduchový filtr	Air filter element
67	945079	Svorník	Stud bolt
68	560002280	Krytka	Rubber cover
70	945001044	Pravý karter	Right crankcase
71	945010176	Průchodka	Plate
74	945135	Uzemňovací pásek	Ground strip
75	945132	Vypínač motoru	Flameout switch
76	945134	Průchodka vypínače	Flameout switch socket
77	945040	Levý spodní silenblok	Left shock absorber
79	945050	Kryt ložiska	Bearing cover
83	945124	Setrvačník	Flywheel
84	945071	Matice	Nut
87A	560002216	Olejová zátka	Oil cover assembly
88	941000065	Svorka hadičky	Clamp

Position	Part number	Název	Name
89	945087	Olejová hadička	Oil tube
90	945084	Kolínko hadičky	Oil tube elbow
91	945001037	Levý karter	Left crankcase
93	945028	Gufero	Oil seal
94	945130	Cívka zapalování	Ignition coil
95	945131	Kabel zapalování	Ignition cable
96	945012	Záslepka	Plug
97	945010190	Těsnění klikové skříně	Crankcase gasket
98	945048	Plech lišty	Plate