hecht® 945

made for garden

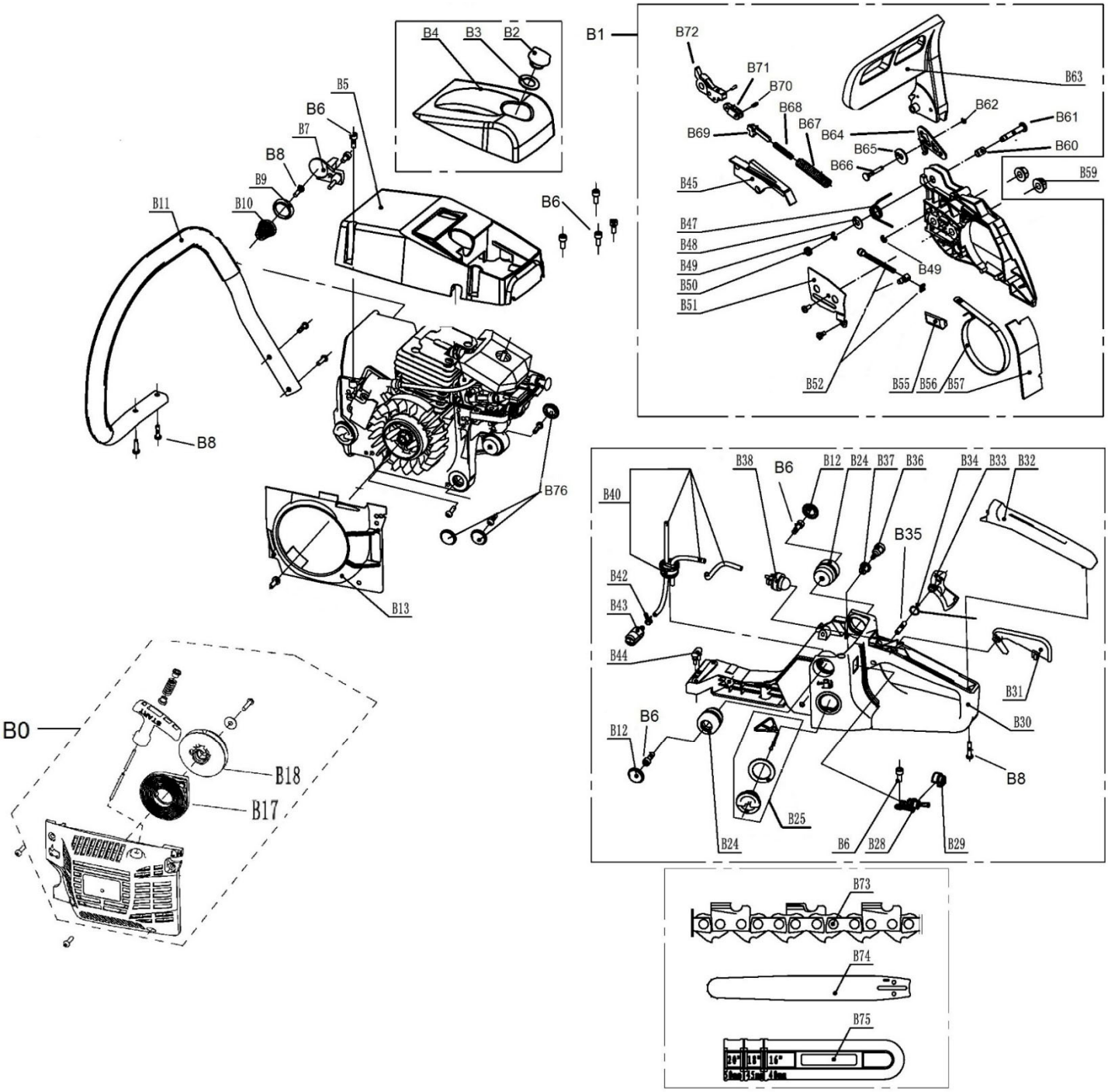

Position	Part number	Název	Name
B0	945143	Startér kompletní	Starter assembly
B1	945004572	Štít brzdy kompletní	Right cover assembly
B2	945000002	Matice krytu filtru	Air filter cover nut
B3	945000003	Svorka krytu filtru	Filter cover clamp
B4	945000004	Kryt vzduchového filtru	Air filter cover
B5	945000005	Skříň vzduchového filtru	Engine cover
B7	560002233	Záchytka řetězu	Chain catcher
B8	100545013	Šroub	Bolt
B9	945000009	Pouzdro	Spacer
B10	945010125	Pružina zachytávače řetězu	Conical spring
B11	945000011	Přední madlo	Front handle
B12	945000012	Záslepka	Plug
B13	945000013	Kryt setrvačníku	Flywheel cover
B17	945150	Pružina startéru	Spring

hecht® 945

made for garden

Position	Part number	Název	Name
B18	945000019	Kladka startéru (pouze modely od 2019)	Starter pulley (only for model 2019 and newer)
		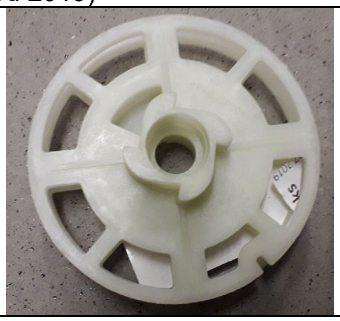	
B24	945000024	Silenblok	Shock absorber
B25	939S007	Palivová zátka	Fuel tank cap assembly
B28	945000028	Spínač	Switch
B29	945000029	Průchodka	Plug
B30	945000030	Palivová nádrž	Fuel tank
B31	945174	Dlaňová pojistka	Safety lever
B32	945175	Kryt madla	Handle cover
B33	945000033	Páčka plynu	Throttle lever
B34	945173	Pružina dlaňové pojistky	Safety lever spring
B35	945200	Čep	Pin
B36	146BTS155	Ventilek odvzdušnění	Air balancer
B37	945165	Průchodka	Balancer seat
B38	71-P-01	Primer	Fuel pump
B40	945000040	Průchodka hadiček	Fuel tube grommet
B43	945160	Palivový filtr	Fuel filter
B44	945162	Silenblok	Rubber shock absorber
B45	945000045	Kryt pásku brzdy	Cover
B47	945000047	Pružina štítu	Spring
B48	945204	Podložka	Washer
B49	130302	Třmenový kroužek	E clip
B50	945188	Gumová podložka	Rubber pad
B51	945000051	Kryt napínáku	Tensioner cover
B52	945000052	Napínák kompletní	Tensioner assembly
B55	945046	Vodítko řetězu	Chain catcher
B56	945000056	Pásek brzdy	Brake band
B57	945190	Gumová krytka pásku brzdy	Rubber cover
B59	962066	Matice lišty	Nut
B60	945199	Čep štítu	Pin
B61	945198	Pouzdro	Bushing
B62	130302	Třmenový kroužek	E clip
B63	945000063	Štít brzdy	Front guard
B64	945196	Kulisa štítu	Front guard seat
B65	945204	Podložka	Washer
B66	945200	Čep	Pin
B67	945193	Pružina	Spring
B68	956020	Pružina	Spring
B69	945197	Táhlo brzdy	Brake control rod
B70	939000017	Čep	Pin
B71	945186	Táhlo brzdy	Secondary brake lever
B72	945187	Vahadlo brzdy	Main brake lever
B73	25Q66E	Řetěz 0,325“ 1,5mm 66 článků	Chain 0,325“ 1,5mm 66 links
B74	16D325R15S	Řetězová lišta 40cm	40cm guide bar
B75	75118069	Kryt lišty	Chain cover
B76	9450000121	Záslepka	Plug

hecht® 945

made for garden

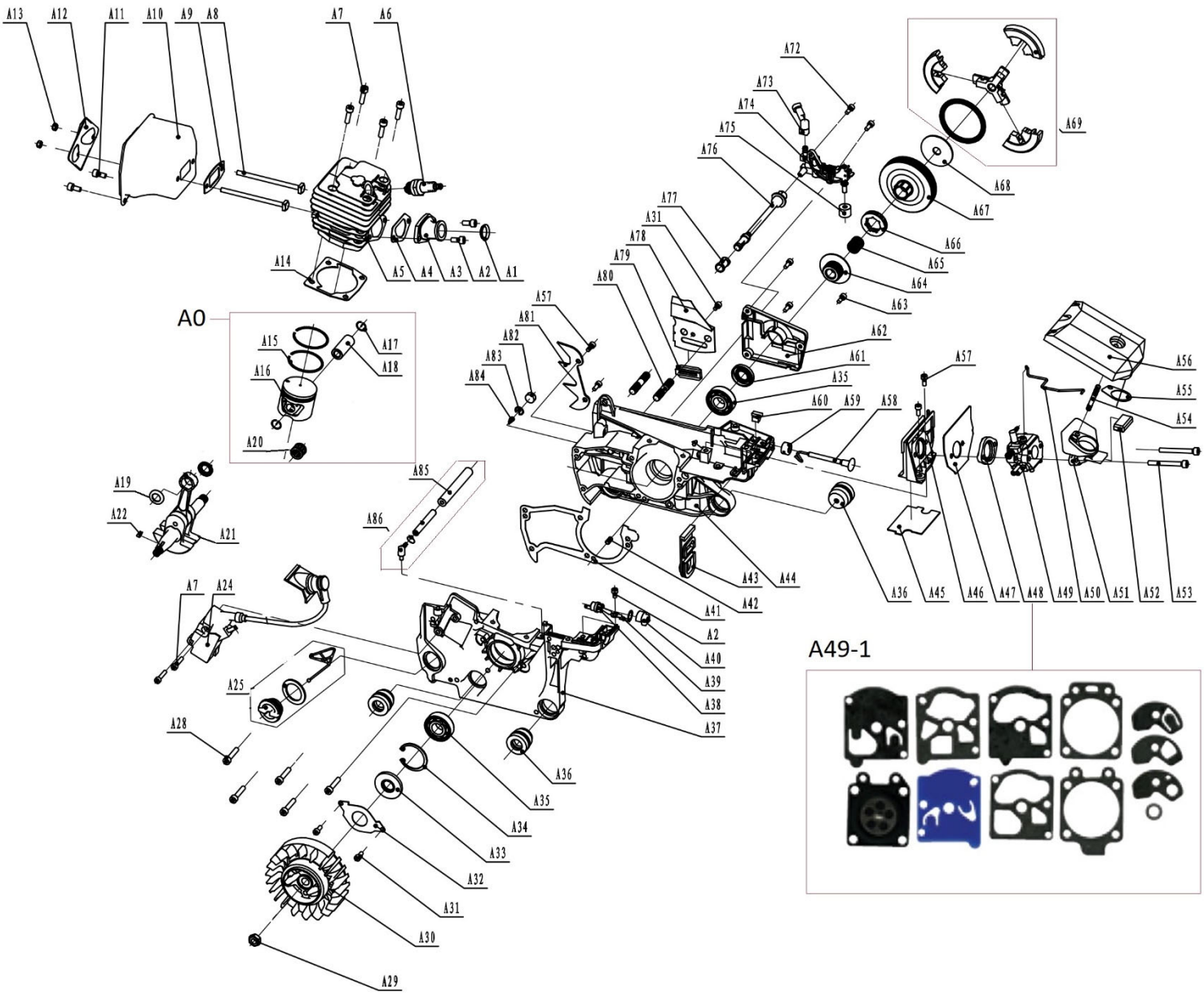

Position	Part number	Název	Name
A0	946010060	Píst kompletní	Piston assembly
A1	945047	Kroužek	Ring
A2	100602009	Šroub	Bolt
A3	560002272	Příruba sání válce	Cylinder intake flange
A4	560002271	Těsnění příruby sání	Intake flange gasket
A5	945101	Válec	Cylinder
A6	A958P	Svíčka zapalování	Spark plug
A7	100302017	Šroub	Bolt
A8	560002265	Šroub	Bolt
A9	945032	Těsnění výfuku	Muffler gasket
A10	945122	Výfuk	Muffler
A11	100602007	Šroub	Screw
A12	945001012	Podložka výfuku	Muffler washer
A14	560002229	Těsnění válce	Cylinder gasket
A15	945109	Pístní kroužek	Piston ring
A16	945108	Píst	Piston
A17	945111	Pojistka pístního čepu	Piston pin clip
A18	945110	Pístní čep	Piston pin
A19	945112	Krytka ložiska	Needle bearing shield ring
A20	945106	Jehlové ložisko	Needle bearing

HECHT® made for garden 945

Position	Part number	Název	Name
A21	945105	Kliková hřídel	Crankshaft
A22	941000028	Woodruffovo pero	Woodruff key
A25	560002216	Olejová zátka	Oil cap assembly

Správnou cívku zapalování vyberte podle setrvačníku – Choose the right ignition coil according to flywheel			
A24	945001024	Cívka zapalování (pro 945001030)	Ingnition coil (for 945001030)
	945130	Cívka zapalování (pro 945124)	Ingnition coil (for 945124)
A30	Foto níže / see photo below	Setrvačník	Flywheel
	9450010241	Sada cívky zapalování a setrvačníku	Ignition coil + flywheel set
Lze nahradit setem 5600022811 / Replacement 5600022811			

945124

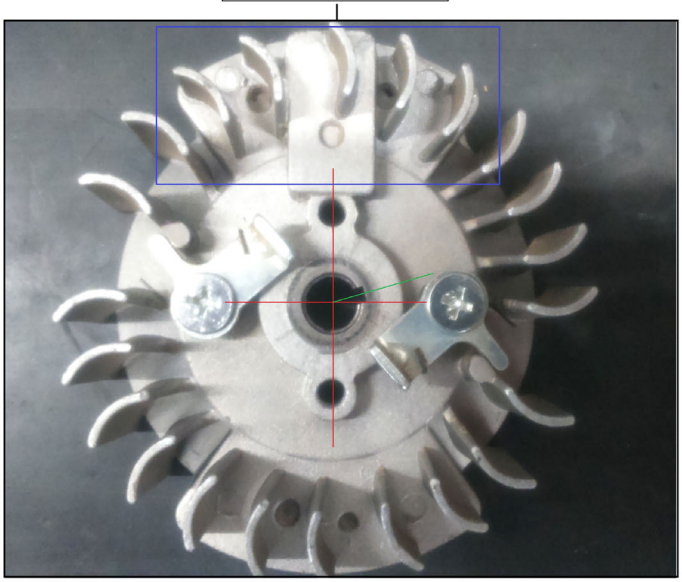

945001030

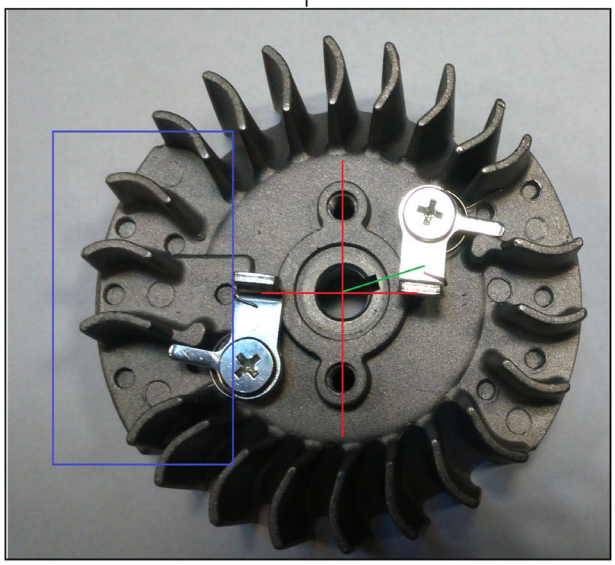

A31	945093	Šroub	Bolt
A33	152001047	Gufero	Oil seal
A35	142105	Ložisko	Bearing
A36	945001036	Silenblok	Rubber shock absorber
A37	945001037	Levý karter	Left housing
A38	945000028	Spínač	Switch
A41	945010190	Těsnění skříně	Paper gasket
A44	945001044	Pravý karter	Right housing
A45	945001045	Těsnění	Paper gasket
A46	945001046	Příruba karburátoru	Carburetor insulator
A47	945033	Těsnění karburátoru	Paper gasket
A48	945001048	Příruba karburátoru	Carburetor intake flange
A49	945001049	Karburátor s primerem	Carburetor with primer
	958000117	Karburátor bez primeru	Carburetor without primer
A49-1	A431001	Membránová sada karburátoru	Diaphragm set
A50	945001050	Táhlo sytiče	Choke rod
A51	945001051	Příruba vzduchového filtru	Air filter base
A52	945001052	Gumová podložka	Rubber pad
A53	100302047	Šroub	Bolt
A54	945079	Svorník	Stud bolt
A55	941000113	Těsnění vzduchového filtru	Air filter gasket
A56	945001056	Vzduchový filtr	Air filter
A58	945023	Táhlo sytiče	Choke control rod

A59	945037	Průchodka táhla	Grommet
Position	**Part number**	**Název**	**Name**
A61	945029	Gufero	Oil seal
A62	560002252	Kryt olejového čerpadla	Oil pump cover
A63	100301007	Šroub	Bolt
A64	560002254	Šnek pohonu čerpadla	Oil pump worm wheel
A65	945030	Jehlové ložisko	Needle bearing
A66	945001066	Spojový zvon s řetězkou	Clutch drum with sprocket
A68	945001068	Podložka spojky	Big washer
A69	560002259	Spojka kompletní	Clutch assembly
A70	100602007	Šroub	Bolt
A72	100601011	Šroub	Bolt
A73	945001073	Výstupní hadička čerpadla	Oil pump output tube
A74	560002250	Olejové čerpadlo	Oil pump
A75	945053	Pěnová průchodka	Sponge sheath
A76	945001076	Hadička	Oil pump input tube
A77	945058	Olejový filtr	Oil filter
A78	945048	Plech lišty	Guide bar plate
A79	945046	Vodítko řetězu	Chain block guide
A80	945001080	Svorník	Stud bolt
A81	560002007	Zubová opěrka	Teeth plate
A82	945052	Pěnový filtr	Sponge filter
A83	945091	Pojistný kroužek	Retainer ring
A84	945090	Ventilek	Valve
A85	945001085	Hadička	Oil tube
A86	945001086	Hadička kompletní	Tube assembly