hecht® 9555 SE

made for garden

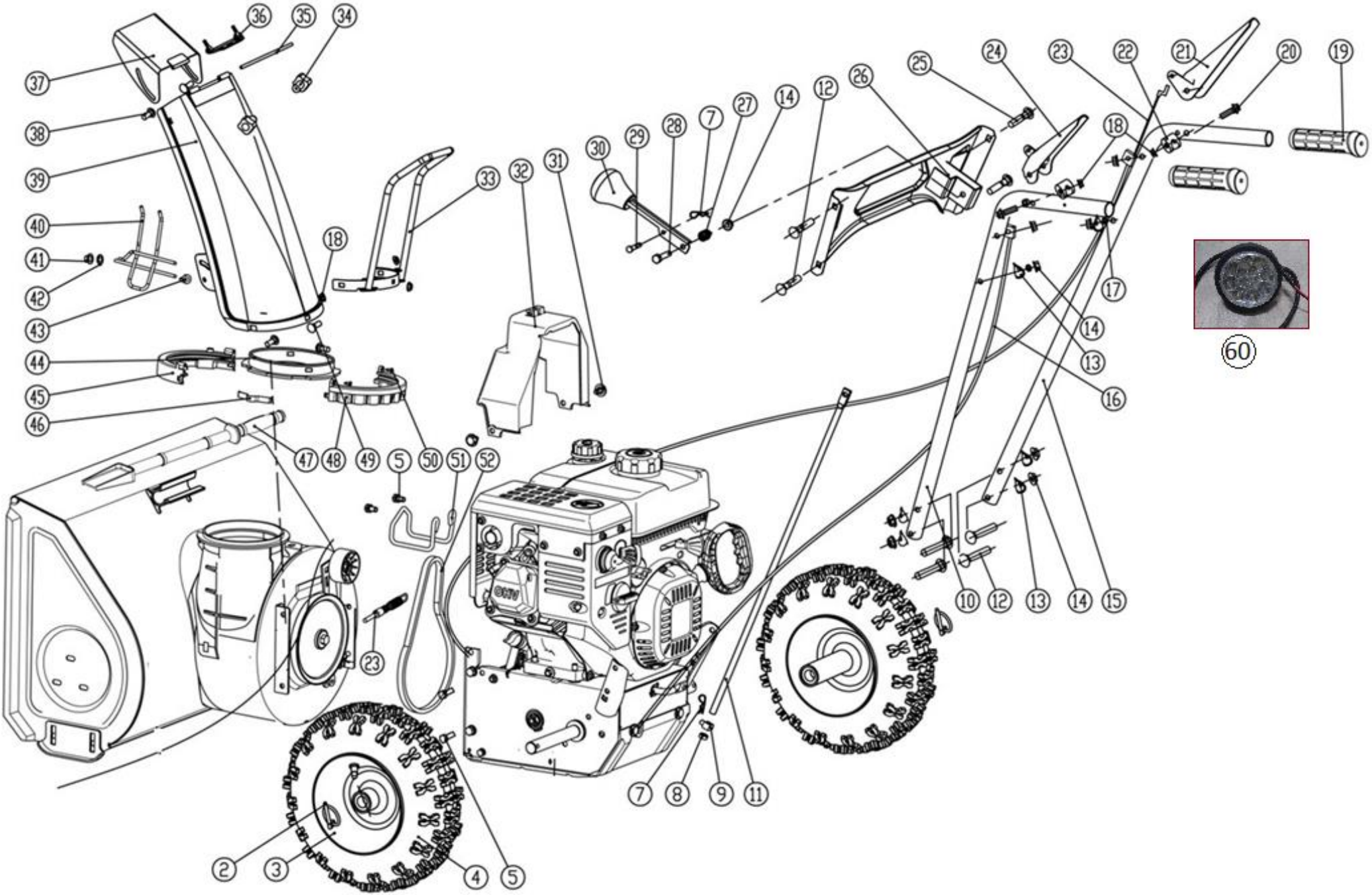

HECHT® made for garden

9555 SE

Position	Part number	Název	Name
2	SJ-066	Zákolník	Pin
3	955500003	Disk kola	Wheel disc
4	861500081	Pneumatika 13x4.10-6	Tyre 13x4.10-6
5	100105017	Šroub	Bolt
7	NJ-02	Závlačka	Cotter pin
8	03030020003	Matice	Nut
9	955500009	Matice	Nut
10	955500015	Pravé madlo	Right handle
11	955500011	Táhlo řazení	Connecting rod
12	100405037	Šroub	Bolt
13	743000056	Tvarová podložka	Wave washer
14	110205	Matice	Nut
15	955500010	Levé madlo	Left handle
16	955500016	Bowden pojezdu	Driving cable
17	120205	Pružná podložka	Spring washer
18	110203	Matice	Nut
19	KC21-03C-05	Rukojeť	Grip
20	955500020	Šroub	Bolt
21	955500021	Páka ovládání šneku	Auger control lever
22	955500022	Pouzdro	Bushing
23	955500023	Bowden ovládání šneku	Auger cable
24	955500024	Páka ovládání pojezdu	Driving control lever
25	100405042	Šroub	Bolt
26	KCM24-04	Panel	Panel
27	KC55-03-04	Pružina	Spring
28	100105032	Šroub	Bolt
29	KC55-03-06	Čep	Pin
30	861500174	Madlo páky	Lever handle
31	KCW-04	Plastový nýt	Plastic clip
32	955500032	Kryt řemenu	Belt cover
33	KCM24-08	Madlo komínu	Chute handle
34	KC55-18S	Křídlová matice	Knob nut
35	955500035	Osa klapky komínu	Axle
36	955500036	Doraz klapky	Chute cap pad
37	955500037	Klapka komínu	Chute cap
38	100403013	Šroub	Bolt
39	955500039	Komín	Chute
40	KCM24-19	Mřížka komínu	Grid

9555 SE

Position	Part number	Název	Name
41	955500041	Krytka	Cap
42	KC55-26	Podložka	Washer
43	955500043	Podložka	Washer
44	KCM24-15C	Příruba komínu	Chute flange
45	KCM22A-17	Objímka komínu	Chute sleeve
46	KCM22A-18	Pružný plátek	Leaf spring
47	KC55-24	Lopatka	Shovel
48	KCM22A-19	Objímka komínu	Chute sleeve
49	100403017	Šroub	Bolt
50	100539013	Samořezný šroub	Self driving screw
51	955500051	Vodítko řemenu	Belt guide
52	955500052	Klínový řemen	V belt
60	KC30.03-04	Světlo	Light

hecht® made for garden

9555 SE

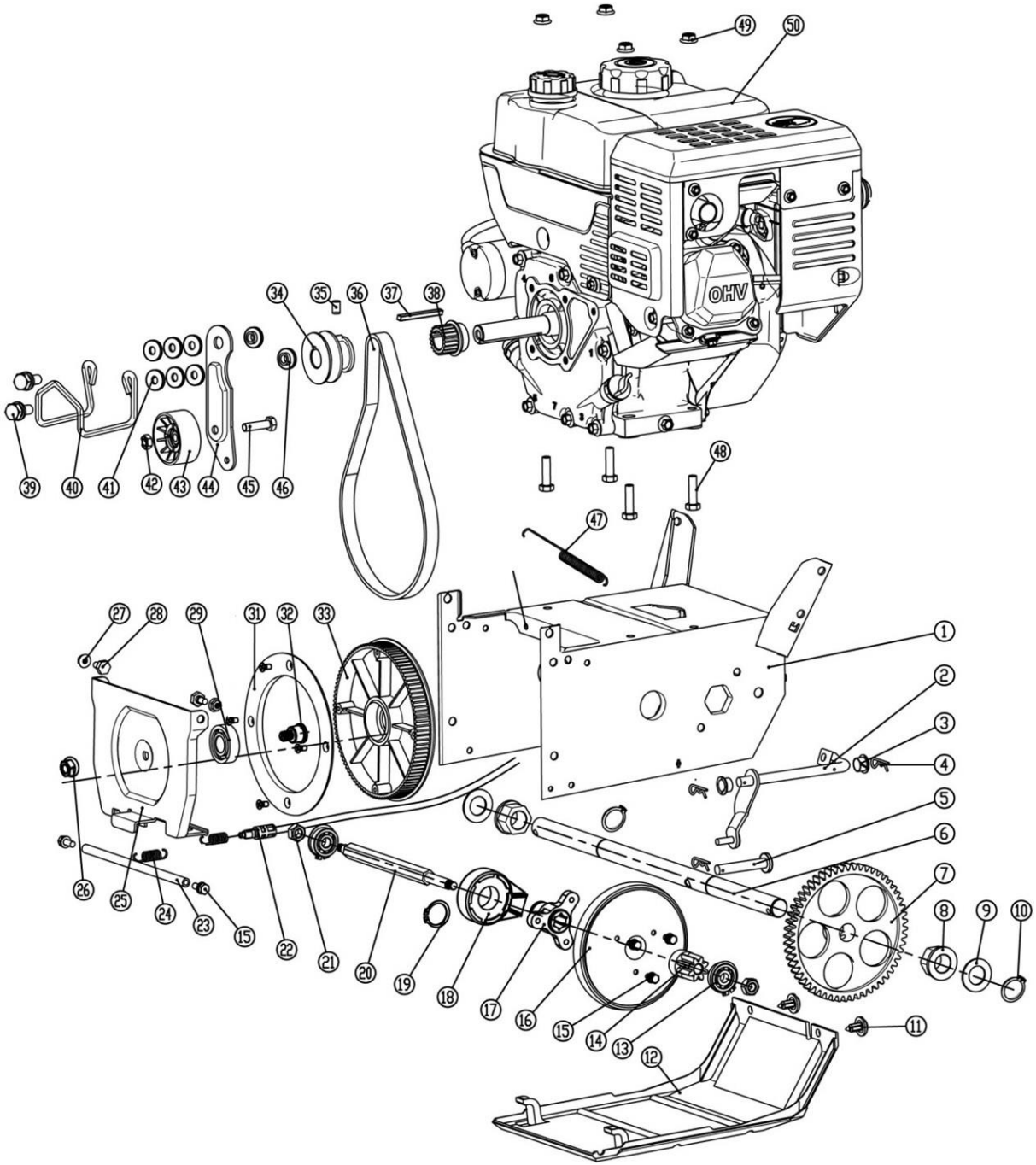

HECHT® made for garden 9555 SE

Position	Part number	Název	Name
1	955500053	Šasí	Deck
2	955500054	Vidlice řazení	Shifting fork
3	955500055	Pouzdro	Bushing
4	NJ-02	Závlačka	Cotter pin
5	955500057	Čep	Pin
6	955500058	Hřídel	Shaft
7	955500059	Ozubené kolo	Gear
8	955500060	Pouzdro	Bushing
9	955500061	Podložka	Washer
10	130117	Pojistný kroužek	Circlip
11	KCW-04	Plastový nýt	Plastic clip
12	955500064	Spodní kryt šasí	Bottom cover
13	955500065	Ložisko	Bearing
14	KC21-02-25	Ozubené kolo	Gear
15	100203013	Šroub	Bolt
16	955500068	Třecí kolo kompletní	Friction wheel
17	955500069	Unašeč třecího kola	Friction wheel retainer
18	KC21-02-13	Ložisko třecího kola	Shift bearing
19	130122	Pojistný kroužek	Circlip
20	955500072	Šestihraná hřídel	Hexagon shaft
21	100105	Matice	Nut
22	955500016	Bowden pojezdu	Driving cable
23	955500075	Osa desky řemenice	Suppport axle
24	955500076	Vratná pružina	Return spring
25	955500077	Deska řemenice pojezdu	Board
26	110109	Matice	Nut
27	110203	Matice	Nut
28	955500080	Šroub	Bolt
29	142203	Ložisko	Bearing
31	955500083	Krycí příruba třecí řemenice	Friction sheave cover flange
32	955500084	Čep třecí řemenice	
33	955500085	Třecí řemenice	Friction sheave
34	955500086	Řemenice motoru (šnek)	Engine aheave (auger)
35	955500087	Šroubek řemenice	Screw
36	955500088	Ozubený řemen	Synchronous belt
37	01.06.0160	Pero	Flat key
38	955500090	Řemenice motoru (pojezd)	Engine sheave (driving)
39	100205027	Šroub	Bolt

9555 SE

Position	Part number	Název	Name
40	955500051	Vodítko řemenu	Belt guide
41	120305	Velká podložka	Big washer
42	110105	Matice	Nut
43	955500092	Kladka napínáku	Tensioner pulley
44	955500093	Páka napínáku	Tensioner lever
45	100105027	Šroub	Bolt
46	955500106	Podložka	Washer
47	955500095	Pružina napínáku	Tensioner spring
48	100105032	Šroub	Bolt
49	110205	Matice	Nut
50	955510202	Motor H200E	Engine H200E

hecht® 9555 SE

made for garden

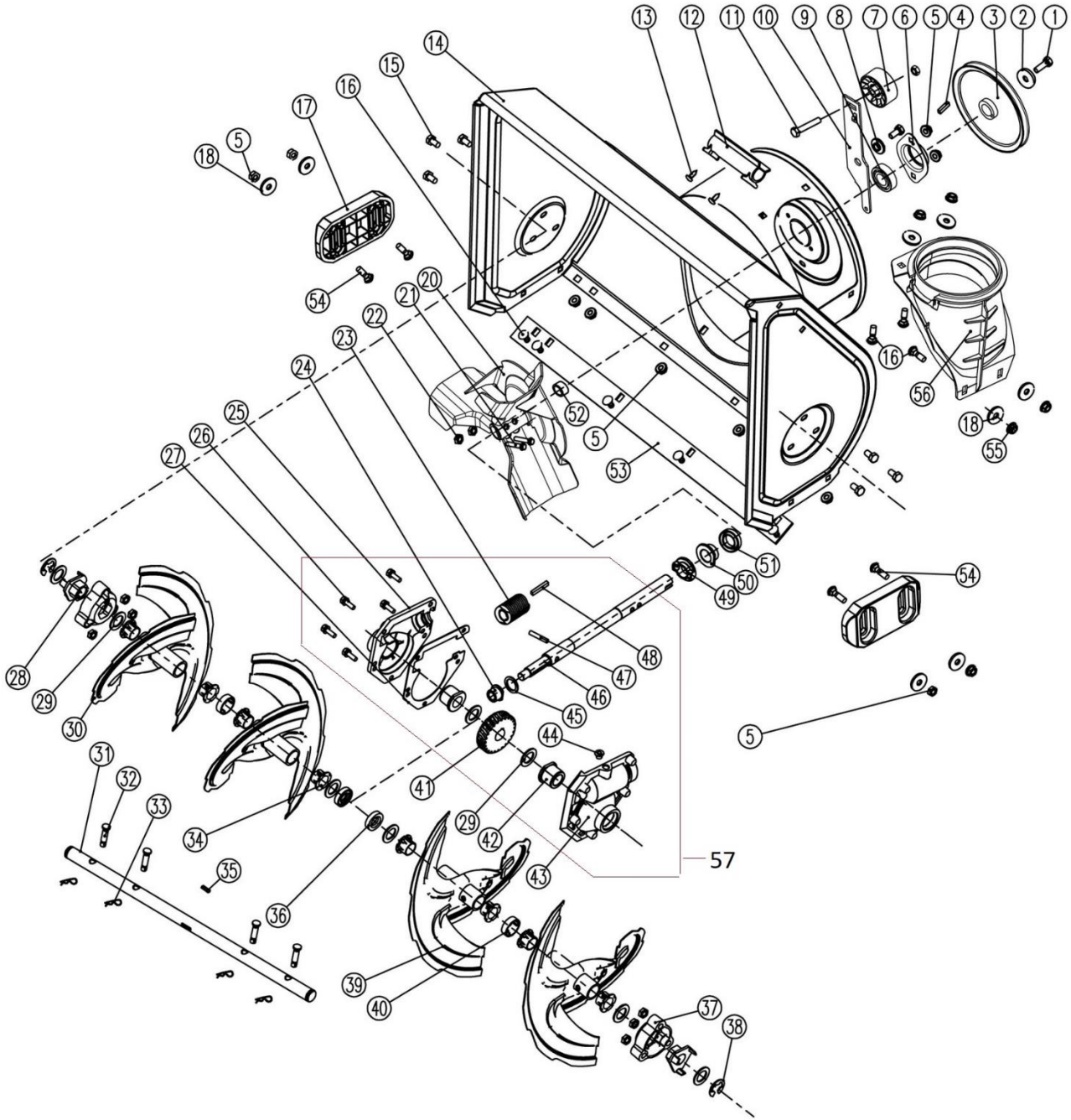

HECHT® 9555 SE

made for garden

Position	Part number	Název	Name
1	100107022	Šroub	Bolt
2	120107	Podložka	Washer
3	KCM24-01-22	Řemenice šneku	Sheave
4	GB/T1096-1979	Pero	Flat key
5	110105	Matice	Nut
6	955500104	Domeček ložiska	Bearing housing
7	955500092	Kladka napínáku	Tensioner pulley
8	955500106	Podložka	Washer
9	140304	Ložisko	Bearing
10	955500108	Páka napínáku	Tensioner lever
11	100105027	Šroub	Bolt
12	KC55-01-21	Držák lopatky	Shovel bracket
13	1005390075	Šroub	Bolt
14	955500112	Bunkr šneku	Auger housing
15	100105022	Šroub	Bolt
16	100405013	Šroub	Bolt
17	KCM22A-01-02	Kluzák	Skid shoe
18	120305	Podložka	Washer
20	955500117	Lopatkové kolo	Fan
21	100303032	Šroub	Bolt
22	110103	Matice	Nut
23	955500121	Šnekové kolo	Auger gear
24	955510125	Pouzdro	Bushing
27	955510128	Těsnění převodovky šneku	Gearbox gasket
28	955510129	Pouzdro	Bushing
29	955510130	Podložka	Washer
30	955510131	Šnek pravá strana	Right side auger
31	955510132	Hřídel šneku	Auger output shaft
32	KC21-01-03	Střižný čep	Shear pin
33	NJ-02	Závlačka	Cotter pin
34	KC55-01-06	Plastové pouzdro šneku	Plastic bushing
35	955510136	Pero	Flat key
36	GB13871-1993	Gufero	Oil seal
37	955510138	Domeček	Housing
38	130312	Třmenový kroužek	E clip
39	955510140	Šnek levá strana	Left side auger
40	955510141	Vymezovací pouzdro	Distance bushing
41	955510142	Ozubené kolo	Gear

9555 SE

Position	Part number	Název	Name
42	KC55-01-09A	Pouzdro	Bushing
44	955510145	Zátka	Plug
45	955510146	Podložka	Washer
47	955510148	Čep	Pin
48	565401049	Pero	Flat key
49	955510150	Kroužek	Ring
50	955510151	Pouzdro	Bushing
51	GB13871-1992	Gufero	Oil seal
52	955500144	Pouzdro	Bushing
53	KCM22A-01-03	Lišta bunkru	Shave plate
54	100405017	Šroub	Bolt
55	110105	Matice	Nut
56	KCM24-01C-07	Příruba komínu	Seat
57	955510158	Převodovka šneku	Auger gearbox

9555 SE

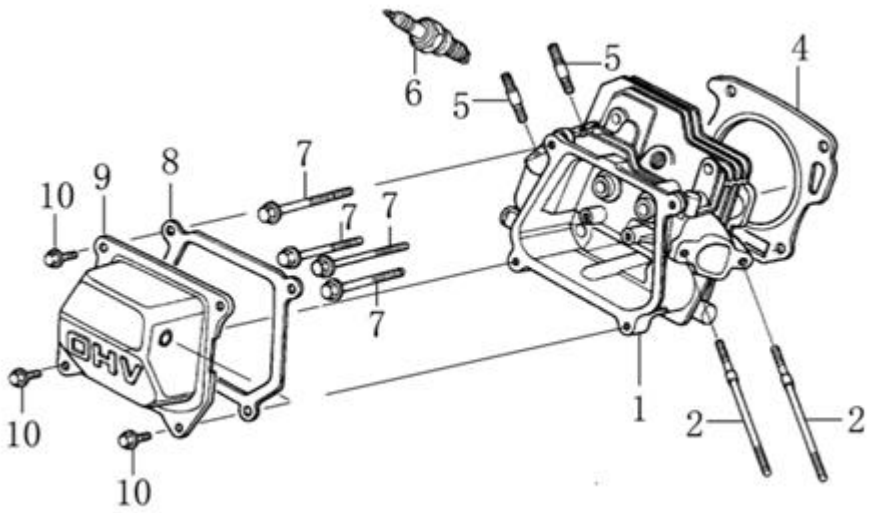

Position	Part number	Název	Name
1	120081012-0001	Hlava válce	Cylinder head
2	380180093-0001	Svorník	Stud bolt
4	120150274-0001	Těsnění hlavy válce	Cylinder head gasket
5	380180098-0001	Svorník	Stud bolt
6	A969P	Svíčka zapalování	Spark plug
7	100205057	Šroub	Bolt
8	120250013-0001	Těsnění ventilového víka	Cylinder head cover gasket
9	120220008-0001	Ventilové víko	Cylinder head cover
10	100203011	Šroub	Bolt

9555 SE

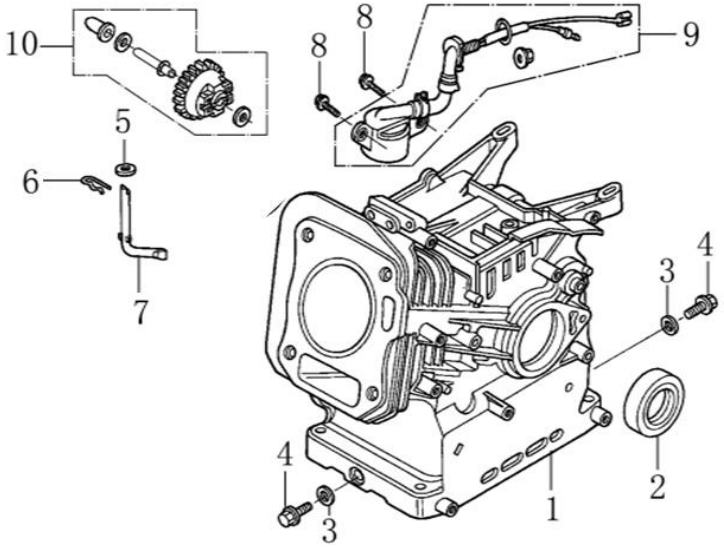

Position	Part number	Název	Name
1	Pouze celý motor	Kliková skříň	Crankcase
2	081118-100	Gufero	Oil seal
3	785001015	Podložka	Washer
4	785001014	Vypouštěcí šroub	Oil drain bolt
5	380450531-0001	Podložka	Washer
6	381350004-0001	Závlačka	Cotter pin
7	171630001-0001	Ovládací táhlo regulátoru	Governor control rod
8	100203011	Šroub	Bolt
9	581201038	Olejový spínač	Oil level switch
10	171750002-0001	Regulátor otáček	Governor

9555 SE

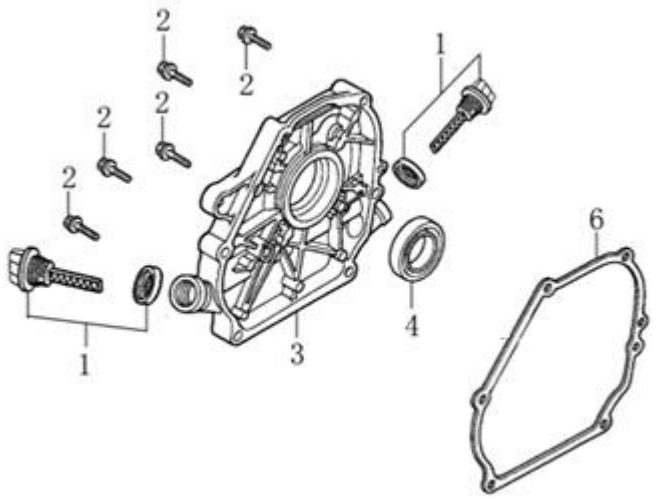

Position	Part number	Název	Name
1	581201029	Olejová měrka	Oil dipstick
2	100205029	Šroub	Bolt
3	110820304-0001	Víko klikové skříně	Crankcase cover
4	081118-100	Gufero	Oil seal
6	110830080-0001	Těsnění klikové skříně	Crankcase cover gasket

9555 SE

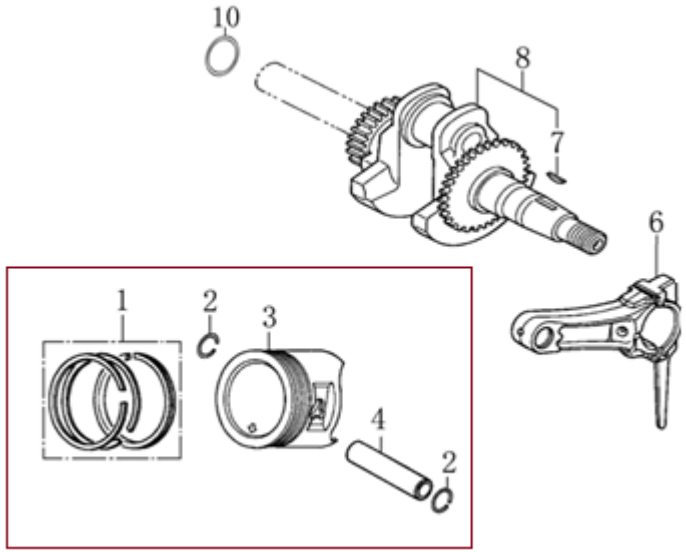

Position	Part number	Název	Name
1	955511035	Pístní kroužky set	Piston ring set
2		Pojistka pístního čepu	Piston pin clip
3		Píst	Piston
4		Pístní čep	Piston pin
6	130150178-0001	Ojnice	Connecting rod
7	380620050-0001	Woodruffovo pero	Woodruff key
8	130290769-0001	Kliková hřídel	Crankshaft
10	380451264-0001	Podložka	Washer

9555 SE

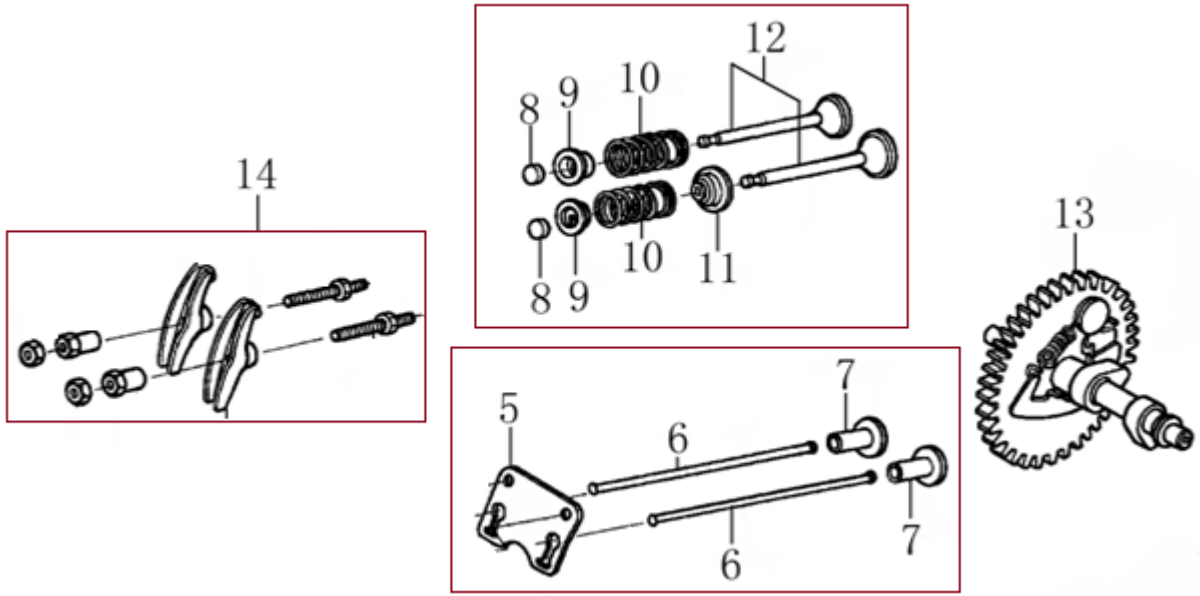

Position	Part number	Název	Name
5	955511017	Vodící deska ventilu	Valve guide plate
6		Zdvihací tyčka ventilu	Valve push rod
7		Zdvihátko	Valve tappet
8	955511019	Koncovka ventilu	Valve cap
9		Podložka pružiny ventilu	Valve spring seat
10		Pružina ventilu	Valve spring
11		Těsnění ventilu	Valve seal
12		Ventily (pár)	Valve kit
13	140020238-0001	Vačková hřídel	Camshaft
14	140450022-0001	Vahadlo ventilu set	Valve rocker set

9555 SE

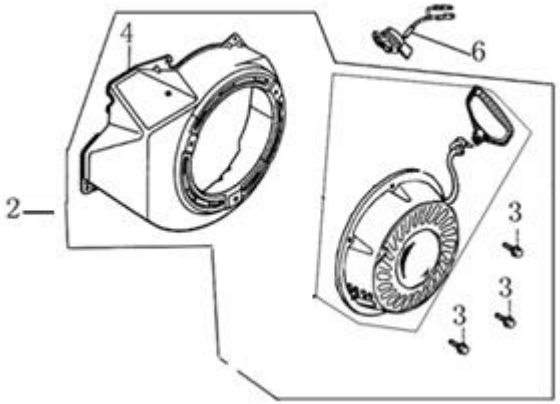

Position	Part number	Název	Name
2	193500052-0001	Startér mechanický	Starter assembly
3	100203005	Šroub	Bolt
4	160210054-0001	Kryt ventilátoru	Fan cover
6	271660038-0001	Vypínač motoru	Engine stop switch

9555 SE

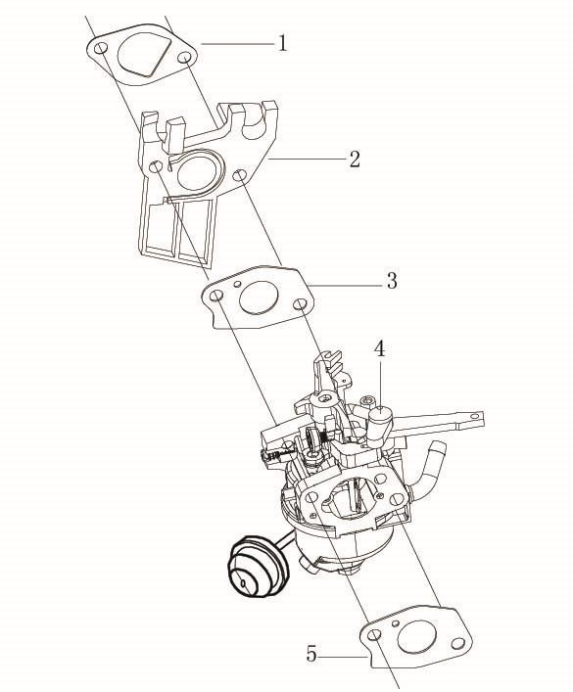

Position	Part number	Název	Name
1	170430060-0001	Těsnění příruby karburátoru	Insulator gasket
2	170440096-0001	Příruba karburátoru	Carburetor insulator
3	785001019	Těsnění karburátoru	Carburetor gasket
4	170022447-0001	Karburátor	Carburetor
5	170430140-0001	Těsnění vzduchového filtru	Air filter gasket

9555 SE

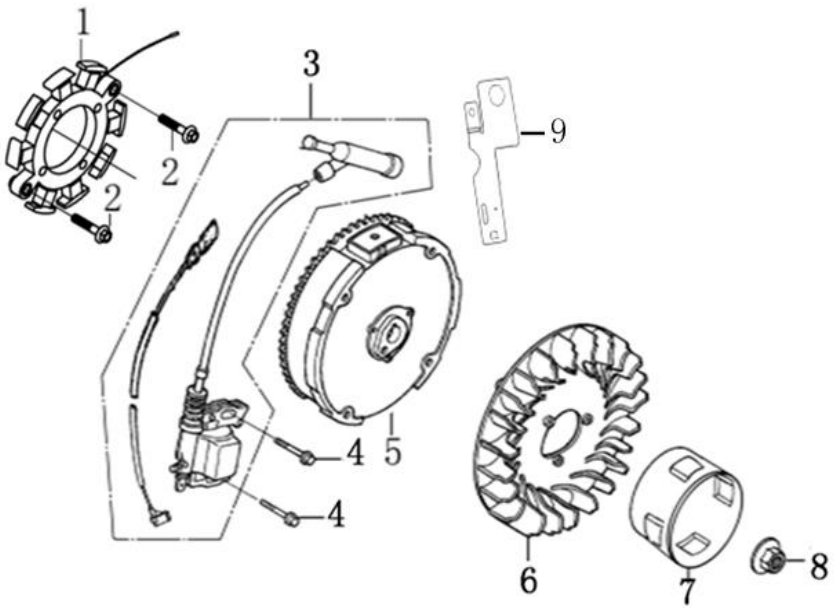

Position	Part number	Název	Name
1	270210078-0001	Cívka dobíjení	Charging coil
2	100203027	Šroub	Bolt
3	270920571-0001	Cívka zapalování	Ignition coil
4	100203022	Šroub	Bolt
5	270020627-0001	Setrvačník	Flywheel
6	160180023-0001	Ventilátor	Fan
7	193590024-0001	Miska startéru	Starter idle pulley
8	746001066	Matice	Nut
9	270860052-0001	Držák elektrického startéru	Electric starter bracket

9555 SE

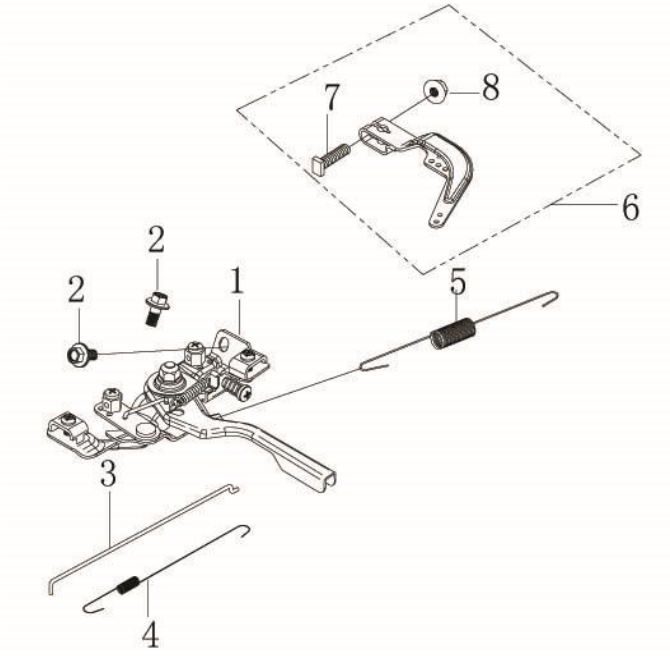

Position	Part number	Název	Name
1	171680212-0001	Deska regulace otáček	Governor board
2	100203009	Šroub	Bolt
3	171610002-0001	Pružina táhla regulace	Governor rod spring
4	171590002-0001	Táhlo regulace otáček	Governor rod
5	171600160-0001	Vratná pružina	Return spring
6	171620001-0003	Páka regulace otáček	Governor lever
7	380250002-0001	Šroub	Bolt
8	110205	Matice	Nut

9555 SE

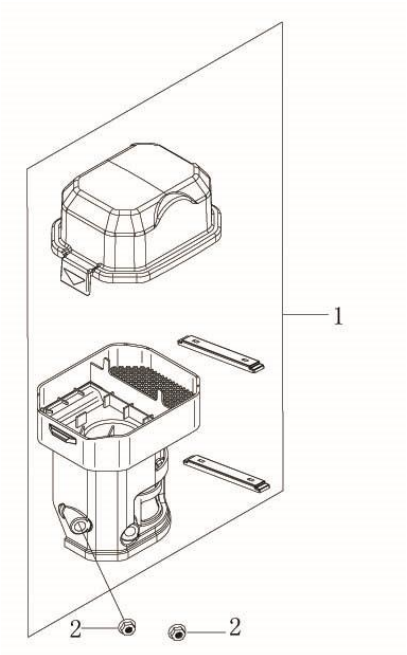

Position	Part number	Název	Name
1	180021130-0001	Vzduchový filtr kompletní	Air filter assembly
Vzduchový filtr nemusí být součástí frézy / The air filter may not be a part of the snow thrower			
2	110203	Matice	Nut

9555 SE

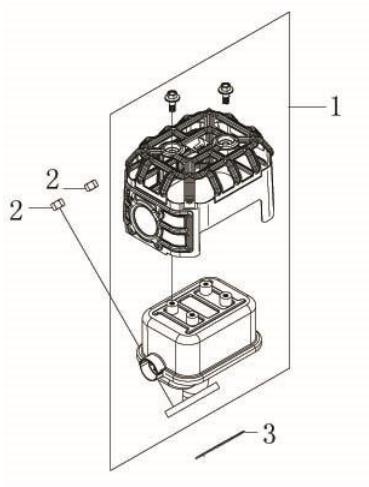

Position	Part number	Název	Name
1	180572589-0001	Výfuk	Muffler
2	110305	Matice	Nut
3	180650143-0001	Těsnění výfuku	Muffler gasket

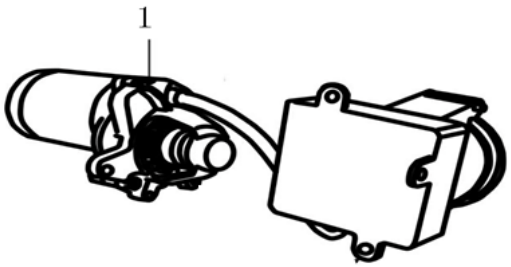

Position	Part number	Název	Name
1	270360092-0001	Elektrický startér	Electric starter

9555 SE

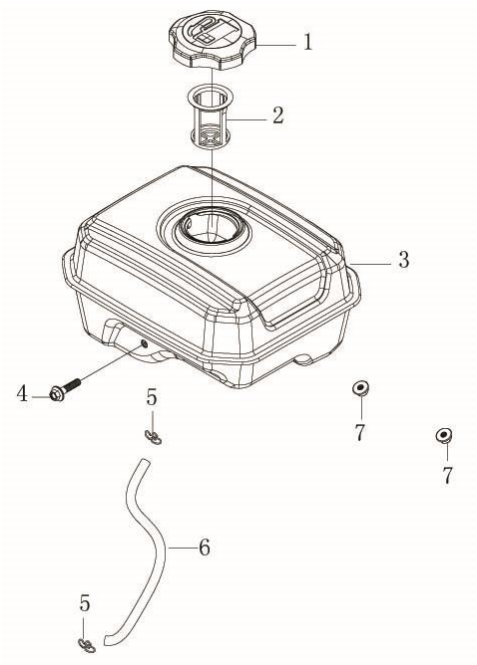

Position	Part number	Název	Name
1	170870039-0001	Palivová zátka	Fuel tank cap
2	170720001-0001	Sítko nádrže	Fuel tank sieve
3	170501567-0001	Palivová nádrž	Fuel tank
4	100203022	Šroub	Bolt
5	380950188-0001	Svorka hadičky	Fuel tube clip
6	380750723-0002	Palivová hadička	Fuel tube
7	110203	Matice	Nut