hecht® 9555 SE

made for garden

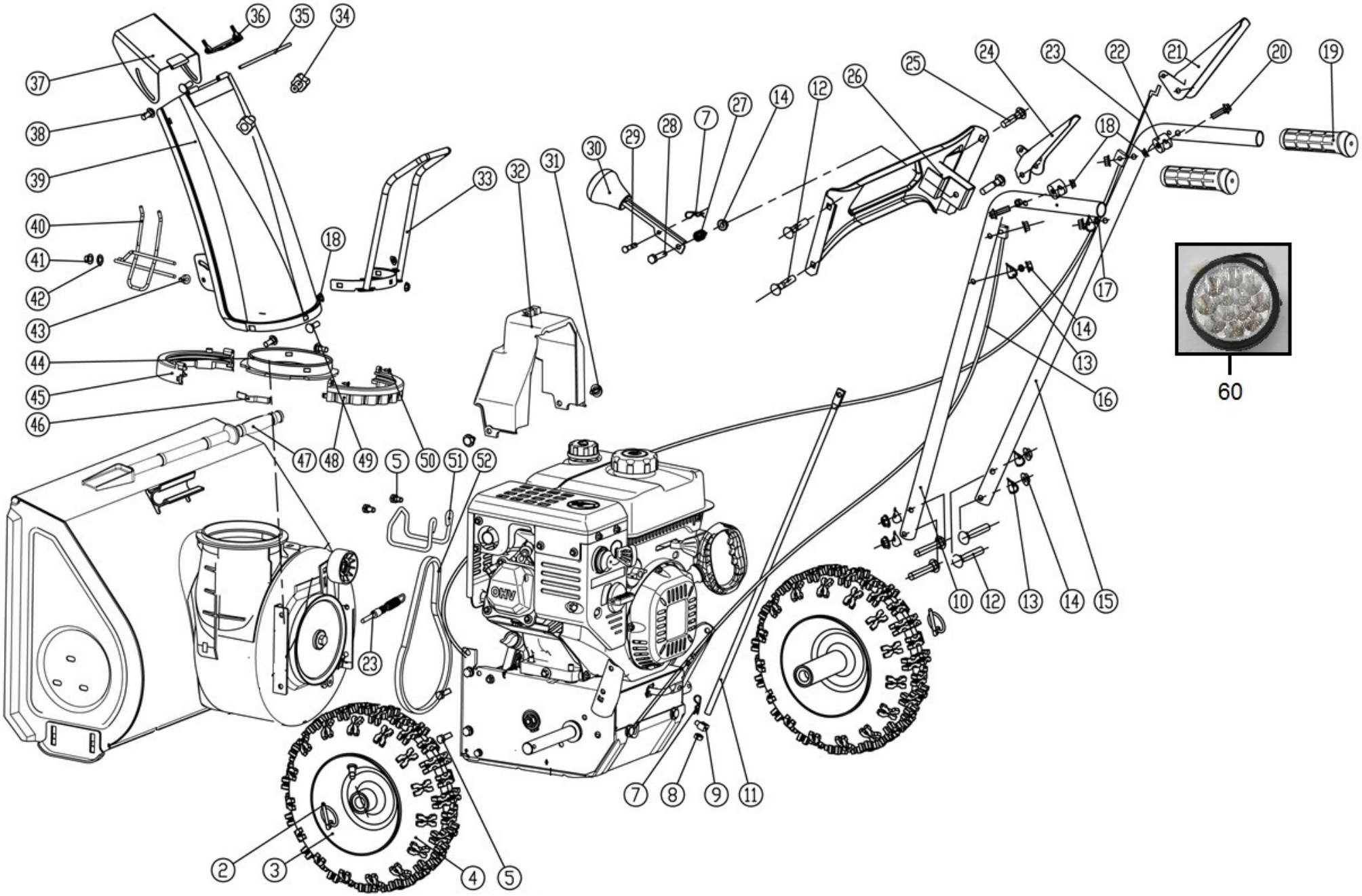

HECHT® made for garden 9555 SE

Position	Part number	Název	Name
2	SJ-066	Zákolník	Wheel pin
3	955500003	Disk kola	Wheel disc
4	955500004	Levé kolo	Left wheel
	9555000041	Pravé kolo	Right wheel
5	Nedostupné	Šroub	Bolt
7	AG43-6	Závlačka	Cotter pin
8	03030020003	Matice	Nut
9	955500009	Matice	Adjusting nut
10	955500010	Levé madlo	Left handle
11	955500011	Táhlo řazení	Shift gear rod
12	100405037	Šroub	Bolt
13	743000056	Tvarová podložka	Wave washer
14	110105	Matice	Nut
15	955500015	Pravé madlo	Right handle
16	955500016	Bowden pojezdu	Driving cable
17	120205	Pružná podložka	Spring washer
18	110103	Matice	Nut
19	KC21-03C-05	Rukojeť madla	Handle grip
20	955500020	Šroub	Bolt
21	955500021	Páka ovládání šneku	Auger control lever
22	955500022	Pouzdro	Washer
23	955500023	Lanko ovládání šneku	Auger cable
24	955500024	Páka ovládání pojezdu	Driving control lever
25	100405042	Šroub	Bolt
26	KCM24-04	Panel	Panel
27	KC55-03-04	Pružina	Spring
28	100105022	Šroub	Bolt
29	KC55-03-06	Čep	Pin
30	KC21-03-08	Páka řazení	Gear shift lever
31	KCW-04	Krytka	Plastic clip
32	955500032	Kryt řemenu	Belt cover
33	KCM24-08	Madlo komínu	Chute handle
34	KC55-18S	Křídlová matiíce	Knob nut
35	955500035	Osa klapky komínu	Chute cap axle
36	955500036	Doraz klapky	Chute cap pad
37	955500037	Klapka komínu	Chute cap
38	100403013	Šroub	Bolt
39	955500039	Komín	Chute

9555 SE

Position	Part number	Název	Name
39-1	9555000391	Komín kompletní	Chute assembly
40	KCM24-19	Mřížka komínu	Chute grid
41	955500041	Krytka	Cap
42	KC55-26	Plastová podložka	Washer
43	955500043	Podložka	Washer
44	KCM24-15C	Příruba komínu	Chute flange
45	KCM22A-17	Objímka komínu 1	Chute plastic pad
46	KCM22A-18	Pružný plátek	Spring
47	KC55-24	Lopatka	Shovel
48	KCM22A-19	Objímka komínu 2	Chute plastic pad
49	100403017	Šroub	Bolt
50	100539013	Šroub	Bolt
51	955500051	Vodítko řemenu	Belt guide
52	955500052	Klínový řemen	V-belt
60	KC30.03-04	Světlo LED	LED light

hecht® 9555 SE

made for garden

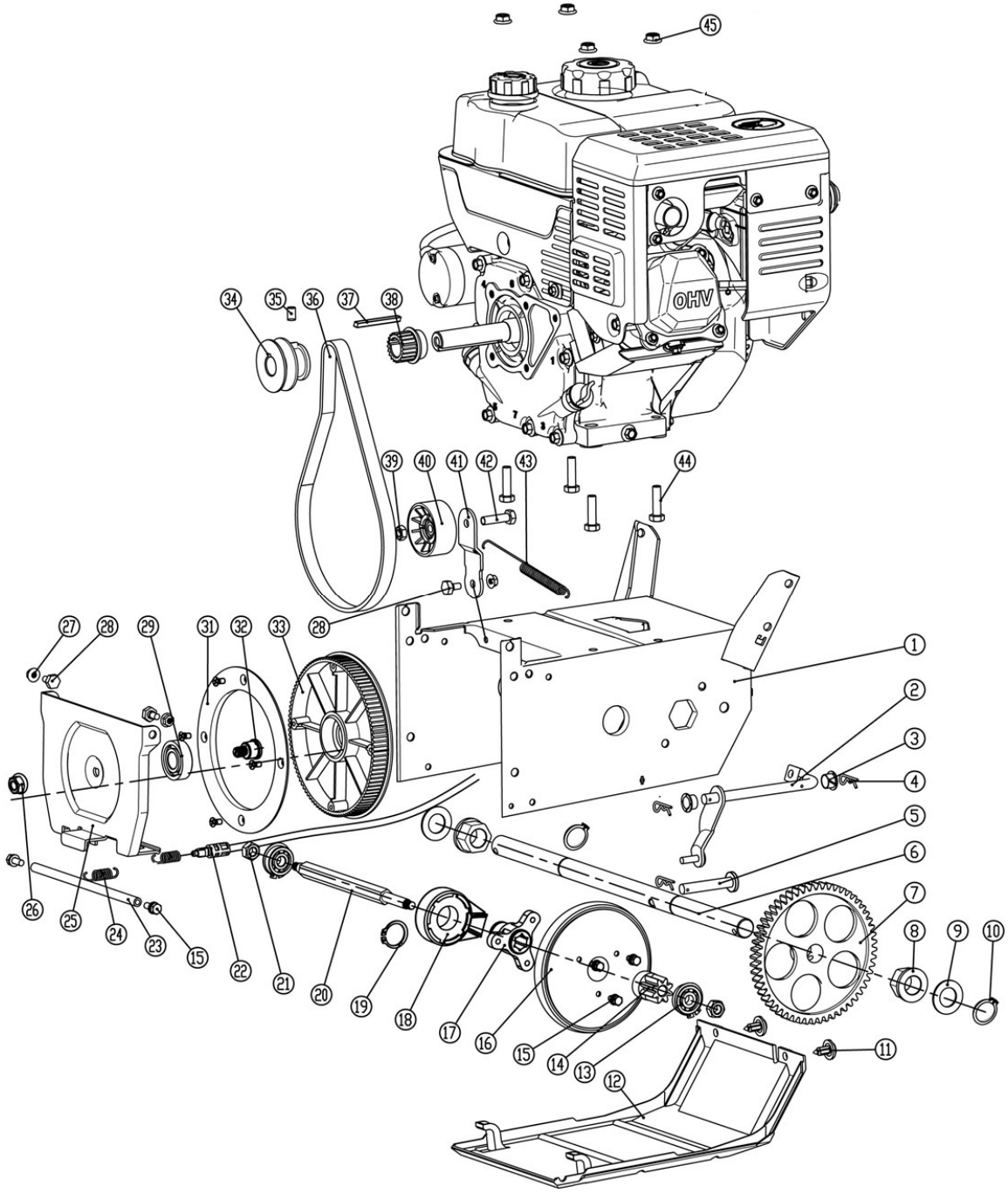

9555 SE

Position	Part number	Název	Name
1	955500053	Šasí	Deck
2	955500054	Vidlice řazení	Shift fork
3	955500055	Pouzdro	Sleeve
4	AG43-6	Závlačka	Cotter pin
5	955500057	Čep	Pin
6	955500058	Hřídel	Shaft
7	955500059	Ozubené kolo	Gear
8	955500060	Pouzdro	Sleeve
9	955500061	Podložka	Washer
10	130117	Pojistný kroužek	Circlip
11	KCW-04	Krytka	Plastic clip
12	955500064	Spodní kryt šasí	Deck bottom plate
13	955500065	Ložisko	Bearing
14	KC21-02-25	Ozubené kolo	Gear
15	100103013	Šroub	Bolt
16	955500068	Třecí kolo kompletní	Friction wheel
17	955500069	Unašeč třecího kola	Friction wheel retainer
18	KC21-02-13	Ložisko třecího kola	Shift bearing
19	130122	Pojistný kroužek	Circlip
20	955500072	Šestihraná hřídel	Hexagonal shaft
21	110105	Matice	Nut
22	955500016	Bowden pojezdu	Driving cable
23	955500075	Osa desky řemenice	
24	955500076	Vratná pružina	Return spring
25	955500077	Deska řemenice	Friction sheave board
26	110109	Matice	Nut
27	110103	Matice	Nut
28	955500080	Šroub	Bolt
29	142203	Ložisko	Bearing
31	955500083	Příruba třecí řemenice	Friction sheave flange
32	955500084	Čep třecí řemenice	Friction sheave shaft
33	955500085	Třecí řemenice	Friction sheave
34	955500086	Řemenice motoru (šnek)	Engine sheave (auger)
35	955500087	Šroubek řemenice	Engine sheave screw
36	955500088	Ozubený řemen	Synchronous belt
37	01.06.0160	Pero	Key
38	955500090	Řemenice motoru (pojezd)	Ëngine sheave (driving)
39	110103	Matice	Nut

9555 SE

Position	Part number	Název	Name
40	955500092	Kladka napínáku	Tensioner pulley
41	955500093	Páka napínáku	Tensioner lever
42	100105027	Šroub	Bolt
43	955500095	Pružina napínáku	Tensioner spring
44	100105022	Šroub	Bolt
45	110105	Matice	Nut

hecht® 9555 SE

made for garden

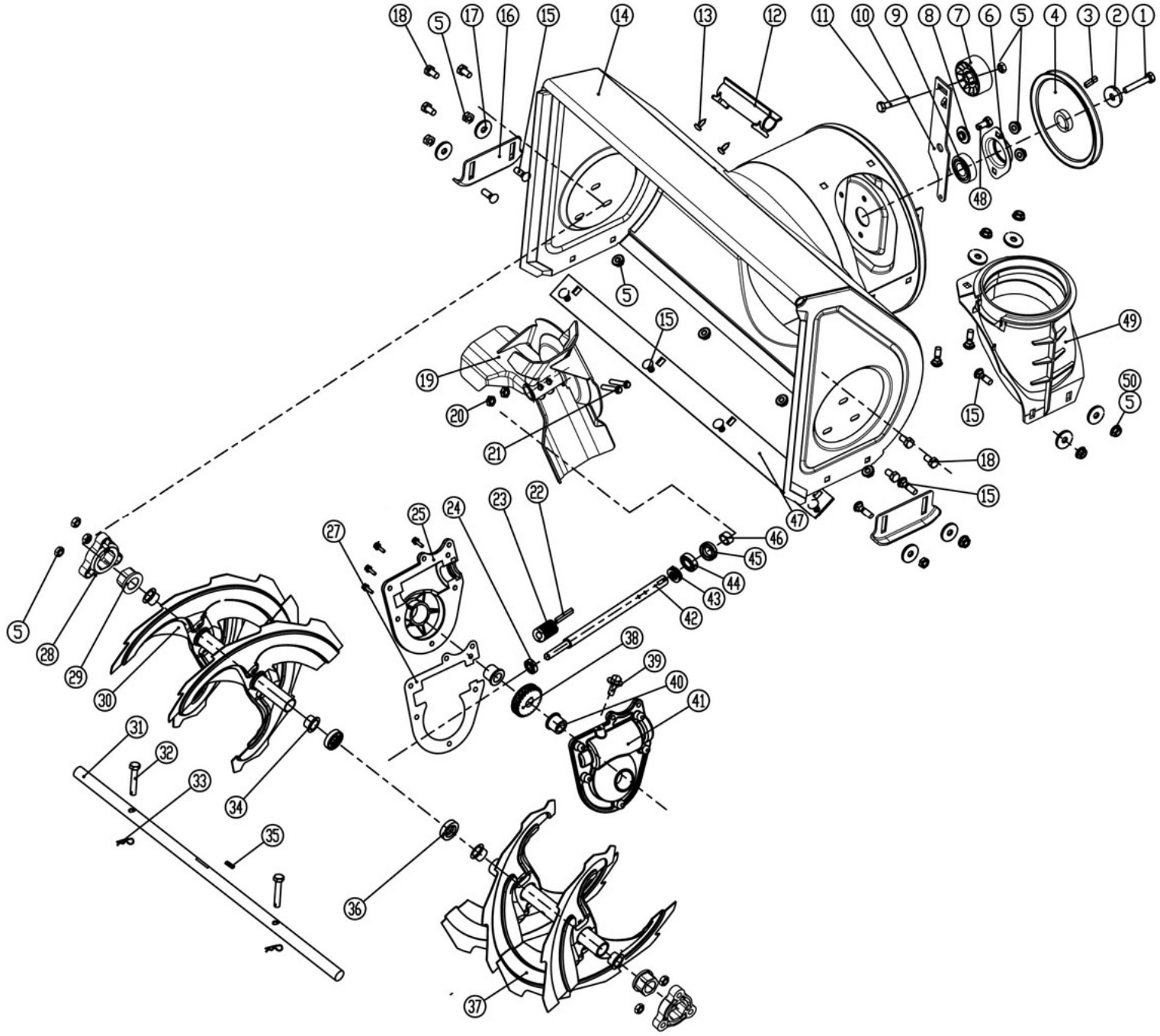

HECHT® made for garden 9555 SE

Position	Part number	Název	Name
1	100107022	Šroub	Bolt
2	120307	Podložka	Washer
3	955500101	Pero	Flat key
4	KCM24-01-22	Řemenice šneku	Auger sheave
5	110105	Matice	Nut
6	955500104	Domeček ložiska	Bearing housing
7	955500092	Kladka napínáku	Tensioner pulley
8	955500106	Podložka	Washer
9	140204	Ložisko	Bearing
10	955500108	Páka napínáku	Tensioner lever
11	100105027	Šroub	Bolt
12	KC55-01-21	Držák lopatky	Shovel bracket
13	100539007	Šroub	Bolt
14	955500112	Bunkr šneku	Auger housing
15	100405013	Šroub	Bolt
16	955500114	Kluzák bunkru	Slide shoe
17	120305	Podložka	Washer
18	100105013	Šroub	Bolt
19	955500117	Ventilátor	Fan
20	110103	Matice	Nut
21	100303032	Šroub	Bolt
22	565401049	Pero	Key
23	955500121	Šnekové kolo	Worm gear
24	140101	Ložisko	Bearing
25	KC55-01-14	Skříň šnekového převodu pravá	Worm case right
27	KC55-01-12	Těsnění převodovky šneku	Worm gearbox gasket
28	955500126	Domeček	Bearing seat
29	955500127	Pouzdro	Sleeve
30	955500128	Pravý šnek	Right auger
31	955500129	Hřídel šneku	Auger output shaft
32	KC21-01-03	Pojistný čep	Safety pin
33	NJ-02	Závlačka	Cotter pin
34	KC55-01-06	Pouzdro	Sleeve
35	GB/T1096-1979	Pero	Flat key
36	GB13871-1993	Gufero	Oil seal
37	955500135	Levý šnek	Left auger
38	KC55-01-13A	Ozubené kolo	Gear
39	955500137	Šroub	Bolt

9555 SE

Position	Part number	Název	Name
40	KC55-01-09A	Pouzdro	Sleeve
41	KC55-01-08	Skříň šnekového převodu levá	Worm case left
42	955500140	Hřídel vstupní	Shaft
43	SB-104	Ložisko	Bearing
44	140104	Ložisko	Bearing
45	GB13871-1992	Gufero	Oil seal
46	955500144	Pouzdro	Sleeve
47	KCM22A-01-03	Spodní lišta bunkru	Auger housing bottom plate
48	100105017	Šroub	Bolt
49	KCM24-01C-07	Příruba komínu	Chute fixing seat
50	120105	Podložka	Washer

hecht® 9555 SE

made for garden

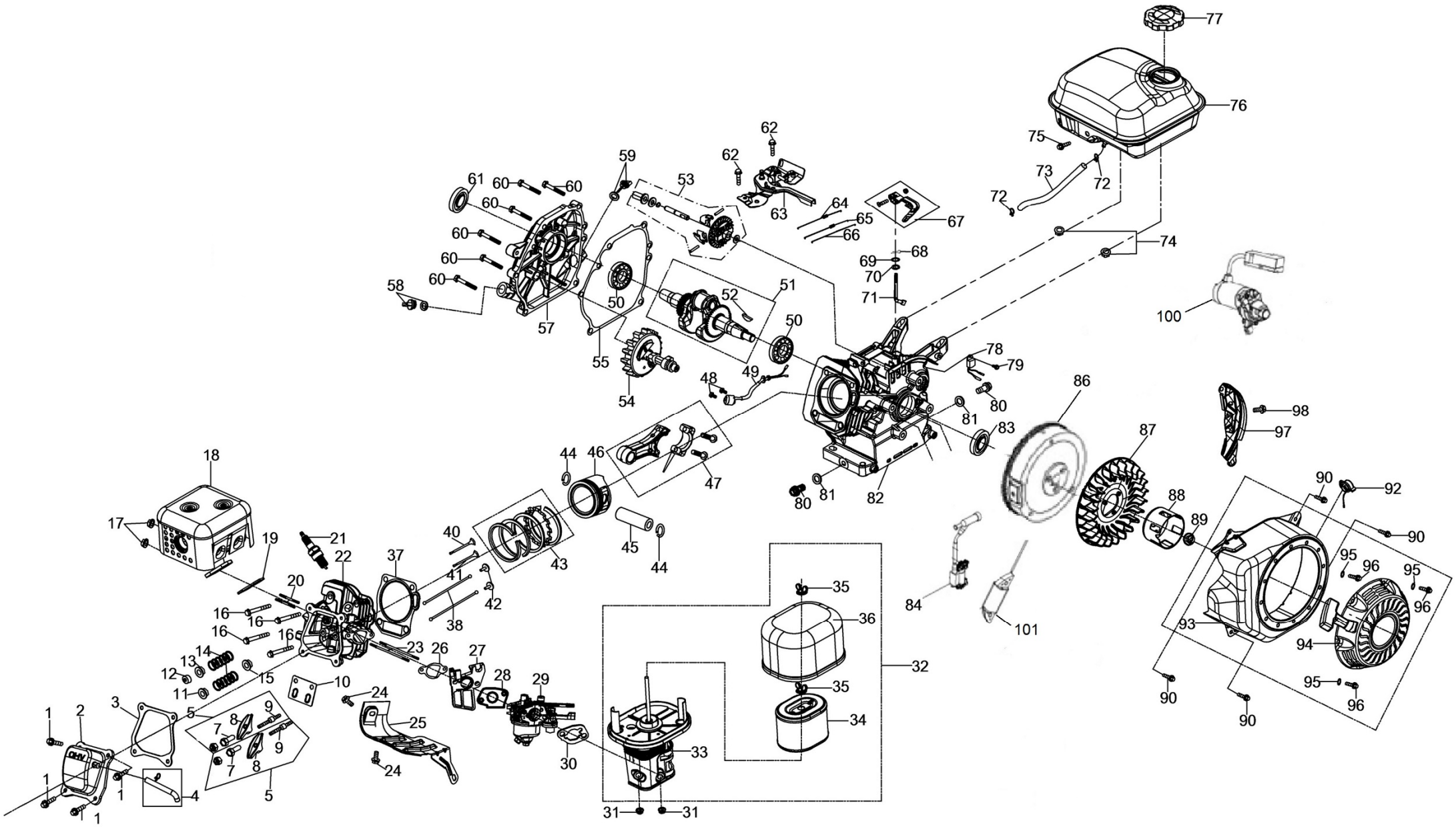

hecht® 9555 SE

made for garden

Position	Part number	Název	Name
1	Nedostupné	Šroub	Bolt
2	Nedostupné	Ventilové víko	Cylinder head cover
3	90229-KB01-0000	Těsnění ventilového víka	Cylinder head cover gasket
4	955501004	Hadička odvzdušnění	Venting tube
5	15400-KB01-0000	Vahadlo ventilu kompletní	Valve rocker assembly
7	Nedostupné	Matice vahadla	Valve adjusting nut
8	Nedostupné	Vahadlo ventilu	Valve rocker
9	Nedostupné	Svorník vahadla	Valve adjusting screw
10	15406-KB01-0000	Vodící deska ventilu	Valve guide plate
11	15711-KB01-0000	Podložka pružiny sacího ventilu	Exhaust valve spring seat
12	15713-KB01-0000	Krytka ventilu	Exhaust valve cap
13	15712-KB01-0000	Podložka pružiny výfuku	Intake valve spring seat
14	15703-KB01-0000	Pružina ventilu	Valve spring
15	1572B-KB03-0000	Těsnění sacího ventilu	Intake valve seal
16	Nedostupné	Šroub	Bolt
17	110105	Matice	Nut
18	18000-KB01-0000	Výfuk	Muffler
19	18007-KB01-0100	Těsnění výfuku	Muffler gasket
20	91138-KB03-0000	Svorník	Stud bolt
21	A969P	Svíčka zapalování	Spark plug
22	Nedostupné	Hlava válce	Cylinder head
23	91127-KB01-0000	Svorník	Stud bolt
24	100103007	Šroub	Bolt
25	Nedostupné	Kryt	Shield
26	785001021	Těsnění příruby karburátoru	Insulator gasket
27	17112-KB01-0000	Příruba karburátoru	Carburetor insulator
28	Nedostupné	Těsnění karburátoru	Carburetor gasket
29	17100-LB16-0000	Karburátor	Carburetor
30	Nedostupné	Těsnění vzduchového filtru	Air filter gasket
31	110103	Matice	Nut
32	16100-KB01-2400	Vzduchový filtr kompletní	Air filter assembly
Vzduchový filtr nemusí být součástí frézy / The air filter may not be a part of the snow thrower			
32-1	113300-369000	Primer	Primer
33	Nedostupné	Příruba vzduchového filtru	Air filter base
34	30-404	Vzduchový filtr	Air filter element
35	16153-KB01-0000	Křídlová matice	Butterfly nut
36	Nedostupné	Kryt vzduchového filtru	Air filter cover
37	9022B-KB01-0200	Těsnění hlavy válce	Cylinder head gasket

HECHT® made for garden 9555 SE

Position	Part number	Název	Name
38	15321-KB01-0100	Zdvihací tyčka ventilu	Valve push rod
40	15702-KB01-0000	Výfukový ventil	Exhaust valve
41	15701-KB01-0000	Sací ventil	Intake valve
42	15002-LB16-0000	Zdvihátko	Tappet
43	H3230-401	Pístní kroužky sada	Piston ring set
44	13105-KB01-0000	Pojistka pístního čepu	Piston pin clip
45	13102-KB01-0000	Pístní čep	Piston pin
46	785001049	Píst	Piston
47	13220-KB01-0000	Ojnice	Connecting rod
48	100103013	Šroub	Bolt
49	87400-KB01-0100	Olejový spínač	Oil sensor
50	142105	Ložisko	Bearing
51	13230-KB01-9000	Kliková hřídel	Crankshaft
52	91601-KB01-0000	Woodruffovo pero	Woodruff key
53	24620-LC90-0100	Regulátor otáček	Governor assembly
54	15100-KB01-0000	Vačková hřídel	Camshaft
55	90208-KB01-0200	Těsnění klikové skříně	Crankcase gasket
57	12301-KB01-0000	Víko klikové skříně	Crankcase cover
58	14311-LC90-0200	Olejová zátka	Oil plug
59	Nedostupné	Olejová měrka	Oil dipstick
60	Nedostupné	Šroub	Bolt
61	081118-100	Gufero	Oil seal
62	100103009	Šroub	Bolt
63	Nedostupné	Deska regulace otáček kompletní	Governor control assembly
64	24602-LB16-0100	Pružina regulace otáček	Governor spring
65	24603-KB01-0000	Pružina táhla	Governor rod spring
66	24604-KB01-0000	Táhlo regulace otáček	Governor rod
67	24640-LC90-0000	Páka regulace otáček	Governor lever
68	24606-KB01-0000	Závlačka	Cotter pin
69	25100123501	Gufero	Oil seal
71	24605-LC90-0000	Ovládací táhlo regulátoru	Governor control rod
72	17020-KB01-0400	Svorka hadičky	Fuel hose clip
73	Nedostupné	Palivová hadička	Fuel hose
74	110103	Matice	Nut
75	100103025	Šroub	Bolt
76	61100-KB01-F5002A	Palivová nádrž	Fuel tank
77	Nedostupné	Palivová zátka	Fuel tank cap
78	281890001-0001	Olejové čidlo	Oil sensor

9555 SE

Position	Part number	Název	Name
79	100103009	Šroub	Bolt
80	Nedostupné	Vypouštěcí šroub	Oil drain bolt
81	903601034	Podložka	Washer
82	Nedostupné	Kliková skříň	Crankcase
83	081118-100	Gufero	Oil seal
84	955501084	Cívka zapalování	Ignition coil
85	100103022	Šroub	Bolt
86	955501086	Setrvačník	Flywheel
87	19102-KB01-0100	Ventilátor	Fan
88	Nedostupné	Miska startéru	Starter idle pulley
89	746001066	Matice	Nut
90	100103011	Šroub	Bolt
92	Nedostupné	Vypínač motoru	Engine switch
93	Nedostupné	Kryt ventilátoru	Fan cover
94	012021500002	Startér kompletní	Starter assembly
95	120103	Podložka	Washer
96	100103007	Šroub	Bolt
97	955501097	Boční kryt	Side cover
98	100103017	Šroub	Bolt
100	955400052	Elektrický startér	Electric starter
101	955501101	Cívka dobíjení	Charge coil