HECHT 9661 SE

made for garden

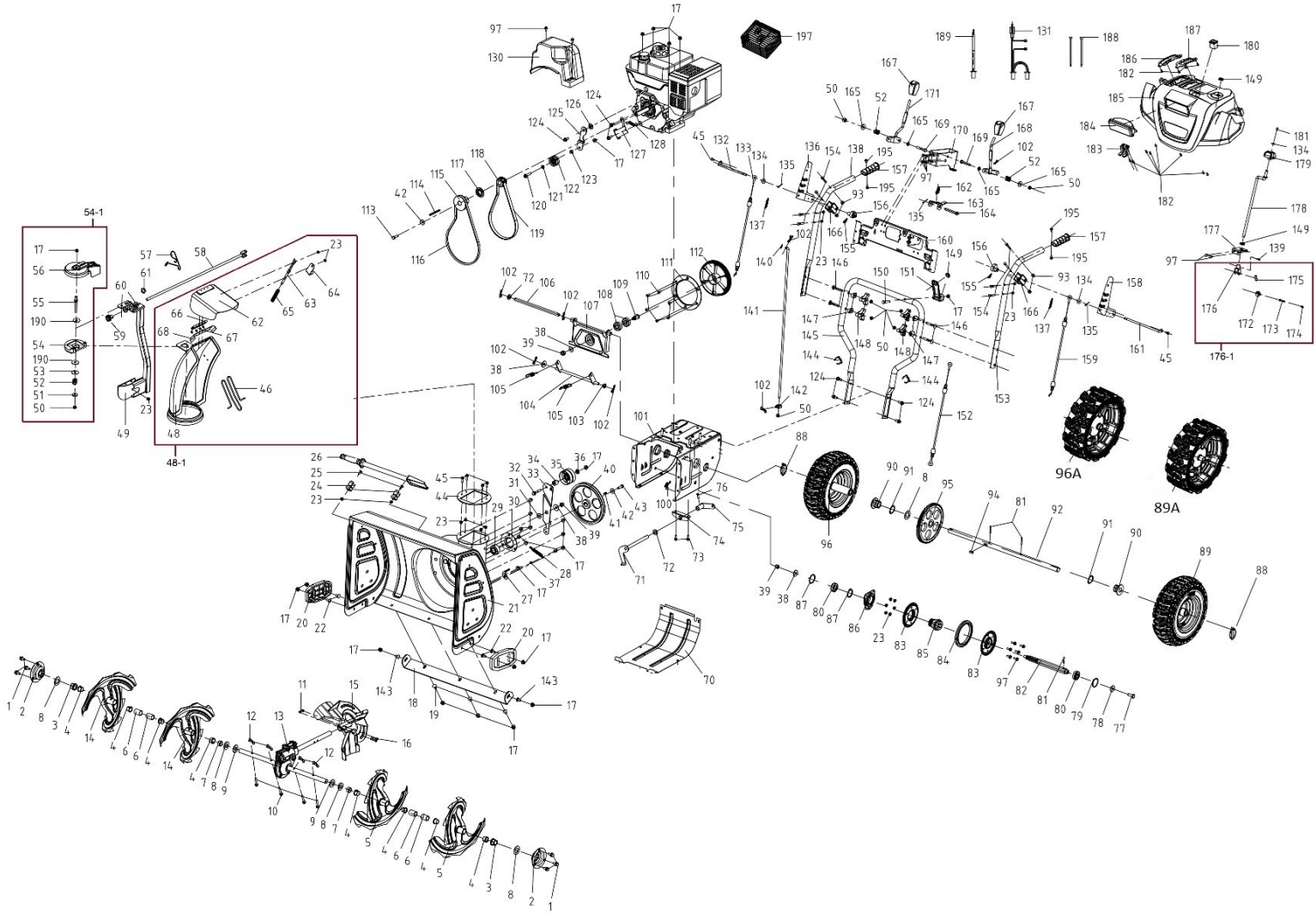

Position	Part number	Název	Name
1	100205013	Šroub	Bolt
2	966100002	Domeček ložiska	Bearing housing
3	966100003	Pouzdro	Bushing
4	25284000101	Plastové pouzdro	Plastic bushing
5	23600169501	Šnek levý	Left auger
6	25283900101	Distanční pouzdro delší	Spacer long
7	25283800102	Distanční pouzdro kratší	Spacer short
8	26800707601	Podložka	Washer
9	25600300301	Plstěná podložka	Felt washer
10	NJ-01	Střižný čep	Čep
11	110103	Matice	Nut
12	NJ-02	Závlačka	Cotter pin
13	966100013	Převodovka šneku	Worm gearbox
14	23600169401	Šnek pravý	Right auger
15	966100015	Ventilátor	Impeller
16	100303037	Šroub	Bolt
17	110205	Matice	Nut
18	23600196401	Lišta bunkru	Bottom snow plate
19	100405013	Šroub	Bolt
20	966100020	Kluzák bunkru	Sliding shoe
21	966100021	Bunkr šneku	Auger housing
22	100405022	Šroub	Bolt
23	110103	Matice	Nut
24	26300234201	Držák lopatky	Shovel bracket
25	100403013	Šroub	Bolt
26	23000465301	Lopatka	Snow shovel
27	26300231401	Vodítko řemenu	Belt guide plate
28	26801119601	Pružina napínáku	Tensioner spring

Position	Part number	Název	Name
29	26800404501	Ložisko	Bearing
30	26300233901	Domeček ložiska	Bearing housing
32	100205042	Šroub	Bolt
33	26300234301	Páka napínáku	Tensioner lever
34	26900206801	Pouzdro kladky napínáku	Pulley bushing
35	23000600201	Kladka napínáku (šnek)	Tensioner pulley (auger)
36	26900206701	Pouzdro	Bushing
38	120307	Velká podložka	Big washer
39	110107	Matice	Nut
40	26300402801	Řemenice šneku	Auger sheave
41	26809007201	Pero	Flat key
42	26300265101	Velká podložka	Big washer
43	100105022	Šroub	Bolt
44	966100044	Podložka komínu	Chute washer
45	100203017	Šroub	Bolt
46	966100046	Mřížka komínu	Grate
48-1	966100048	Komín výhozu kompletní	Chute assembly
49	966100049	Kulisa otáčení komínu	Chute steering base
54-1	966100054	Hřeben otáčení komínu	Chute comb gear
58	966100058	Tyč otáčení komínu	Chute steering rod
59	966100059	Pastorek otáčení komínu	Chute steering pinion
61	130112	Pojistný kroužek	Circlip
70	966100070	Spodní kryt	Bottom cover
71	26300232401	Vidlice řazení	Gear shift fork
72	120111	Podložka	Washer
73	100203009	Šroub	Bolt
74	26300232301	Držák vidlice řazení	Shift fork bracket
75	26300241901	Kloub řazení	Joint
76	100102017	Šroub	Bolt
77	100107017	Šroub	Bolt
78	120307	Velká podložka	Big washer
79	26800904301	Pojistný kroužek	Retainer ring
80	142203	Ložisko	Bearing
81	26809006701	Pružný čep	Spring pin
82	966100082	Hřídel třecího kola variátoru	Friction wheel shaft
83	26300236801	Příruba třecího kola	Friction wheel flange
84	25100153301	Gumový kroužek kola variátoru	Rubber wheel
85	26900206301	Unašeč třecího kola	Shaft
86	26300232901	Pohyblivá příruba vidlice řazení	Moving flange
87	130132	Pojistný kroužek	Circlip
88	26809008301	Závlačka kola	Wheel pin
89	23000601401	Levé kolo	Left wheel
89A	966100190	Bezvzduchové kolo levé	Airless wheel left
Stroje od roku výroby 2024 mají nově bezvzduchové kola, ale lze je vyměnit za pneumatiky. Tato výměna je pouze pro stroje od roku výroby 2019. / Machines from year of manufacture 2024 have new airless wheels, but they can be exchange with tyres. This exchange is only for machines from the year of manufacture 2019.			
90	26900206001	Pouzdro kola	Wheel bushing
91	130127	Pojistný kroužek	Circlip
92	26200107101	Osa kol	Wheel axle
93	110103	Matice	Nut
94	26809007001	Pero	Key
95	966100095	Ozubené kolo	Gear
96	23000601501	Pravé kolo	Right wheel
96A	966100191	Bezvzduchové kolo pravé	Airless wheel right
Stroje od roku výroby 2024 mají nově bezvzduchové kola, ale lze je vyměnit za pneumatiky. Tato výměna je pouze pro stroje od roku výroby 2019. / Machines from year of manufacture 2024 have new airless wheels, but they can be exchange with tyres. This exchange is only for machines from the year of manufacture 2019.			

Position	Part number	Název	Name
97	100203013	Šroub	Bolt
100	26801119902	Pružina	Spring
101	Nedostupné	Šasí	Deck
102	26300230101	Závlačka	Cotter pin
103	26900207001	Pouzdro	Bushing
104	26300235801	Napínací osa desky variátoru	Axle
105	26801120101	Pružina	Spring
106	26301013501	Osa desky variátoru	Friction sheave board axle
107	23600170301	Deska třecí řemenice	Friction sheave board
108	142203	Ložisko	Bearing
109	26200107501	Osa třecí řemenice	Friction sheave axle
110	100603009	Šroub	Bolt
111	26400112301	Příruba třecí řemenice	Friction sheave plate
112	26400112202	Třecí řemenice pojezdu	Friction sheave (driving)
113	100105027	Šroub	Bolt
114	26809007101	Pero	Flat key
115	966100115	Řemenice šneku	Sheave
116	25100206201	Klínový řemen	V belt
117	26400112401	Příruba	Distance pad
118	26400112101	Řemenice motoru (pojezd)	Engine sheave
119	25100206101	Ozubený řemen	Synchronous belt
120	100205032	Šroub	Bolt
121	26900206101	Pouzdro	Bushing
122	23000600301	Napínací kladka	Tensioner pulley
123	26900206201	Pouzdro	Bushing
124	100205017	Šroub	Bolt
125	26300234401	Páka napínáku	Tensioner lever
126	26900206401	Pouzdro	Bushing
127	966100127	Vodítko řemenu	Belt guide plate
128	26801120001	Pružina napínáku	Tensioner spring
130	25283500101	Kryt řemenu	Belt cover
131	966100131	Kabeláž panelu	Panel wiring
132	966100132	Osa pravé páky	Right lever axle
133	966100133	Bowden šneku	Auger cable
134	120303	Velká podložka	Big washer
135	26809000401	Závlačka	Cotter pin
136	966100136	Pravá páka (šnek)	Right control lever
137	966100137	Pružina	Spring
138	966100138	Pravé horní madlo	Right upper handle
139	26809008101	Závlačka	Cotter pin
140	120105	Podložka	Washer
141	966100141	Táhlo řazení	Gear shift connecting rod
142	966100142	Spojka táhla řazení	Connector joint
143	100405017	Šroub	Bolt
144	25261100102	Svorka bowdenu	Cable clamp
145	966100145	Spodní madlo	Lower handle
146	26800601201	Šroub madla	Handle bolt
147	25100108505	Plastová podložka madla	Plastic wave washer
148	966100148	Křídlová matice	Knob nut
150	100205042	Šroub	Bolt
151	966100151	Držák tyče komínu	Steering rod bracket
152	966100152	Bowden klapky komínu	Chute flap cable
153	966100153	Levé horní madlo	Left upper handle
154	100203037	Šroub	Bolt
155	966100155	Závlačka	Cotter pin
156	966100156	Aretace páky	Control lever locking block
157	966100157	Vyhřívané madlo	Heated handle
158	966100158	Levá páka (pojezd)	Left control lever

HECHT® 9661 SE

made for garden

Position	Part number	Název	Name
159	966100159	Bowden pojezdu	Driving cable
160	966100160	Deska pod panelem	Panel bracket
161	966100161	Osa levé páky	Left lever axle
162	26801114301	Pružina	Spring
163	966100163	Západka	Locking plate
164	966100164	Závlačka	Cotter pin
165	120305	Velká podložka	Big washer
166	966100166	Držák ovládací páky	Control lever bracket
167	966100167	Madlo páky	Lever handle
168	966100168	Ovládací páka klapky komínu	Chute flap control lever
169	100205047	Šroub	Bolt
170	966100170	Držák páky řazení	Gear shift bracket
171	966100171	Páka řazení	Gear shift lever
176-1	966100176	Spojovací vidlice	Connecting sleeve
177	966100177	Držák páky komínu	Chute lever bracket
178	966100178	Páka komínu	Chute control lever
179	966100179	Madlo páky komínu	Chute lever knob
180	966100180	Spínač	Switch
182	100502009	Šroub	Bolt
183	966100183	Držák světla	Light bracket
184	966100184	Světlo	Light
185	966100185	Panel	Handle panel
186	966100186	Kulisa páky komínu	Chute lever guide plate
187	966100187	Kulisa páky řazení	Gear lever guide plate
189	966100189	Kabeláž	Power line
197	26300299301	Mřížka výfuku	Muffler grid cover

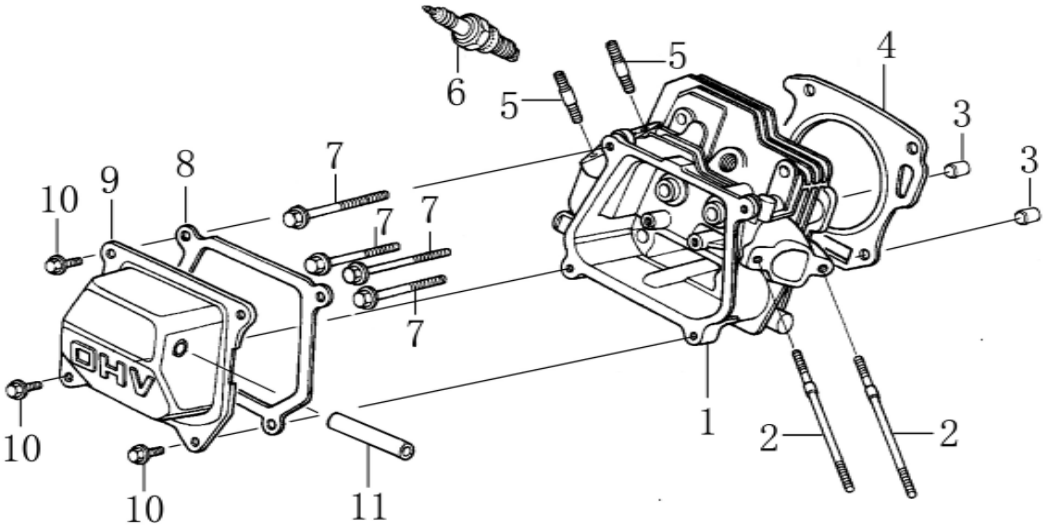

Position	Part number	Název	Name
1	120080276-0001	Hlava válce	Cylinder Head
2	380180093-0001	Svorník	Stud bolt
3	Nedostupné	Čep	Dowel pin
4	120150144-0001	Těsnění hlavy válce	Cylinder head gasket
5	380180098-0001	Svorník	Stud bolt
6	A969P	Svíčka F7RTC	Spark plug F7RTC
7	100205057	Šroub přírubový	Flange bolt
8	120250013-0001	Těsnění ventilového víka	Cylinder head cover gasket
9	120220008-0001	Ventilové víko	Cylinder head cover
10	100203011	Šroub	Bolt

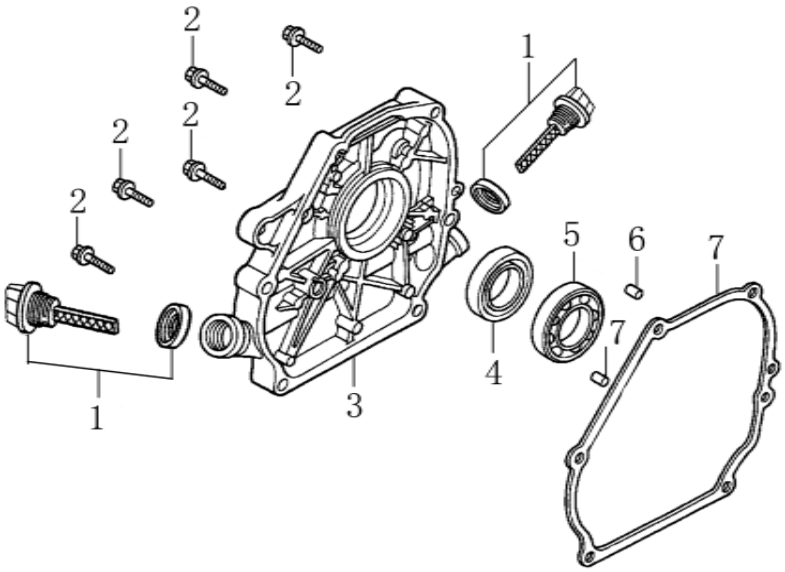

Position	Part number	Název	Name
1	14301-KB01-0000	Olejová měrka	Oil gauge assembly
2	100205029	Šroub	Flange bolt
3	110820014-0001	Kryt klikové skříně	Crankcase cover
4	620801003	Gufero	Oil seal
5	142105	Ložisko	Bearing
6	Nedostupné	Čep	Dowel pin
7	710003004	Těsnění klikové skříně	Crankcase cover gasket

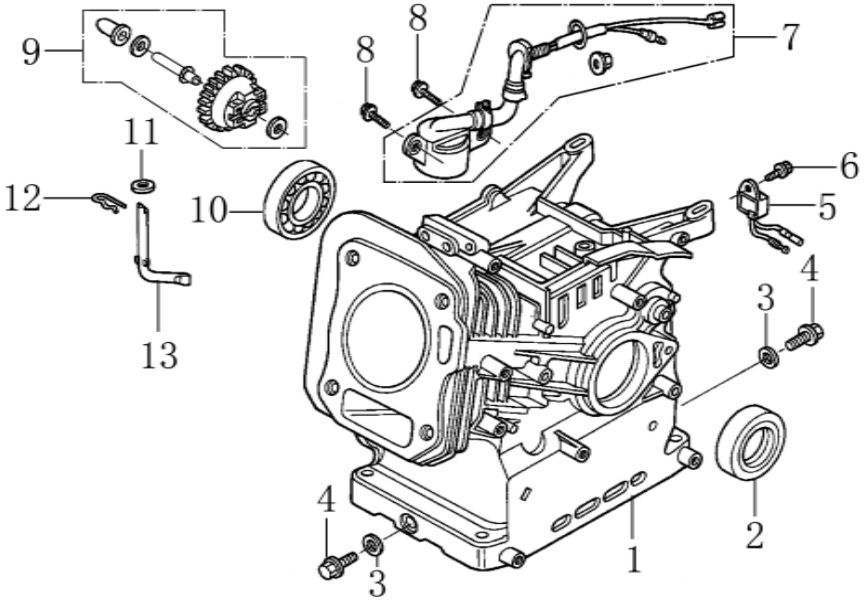

Position	Part number	Název	Name
1	Nedostupné	Kliková skříň	Crankcase
2	620801003	Gufero	Oil seal
3	785001015	Podložka	Washer
4	785001014	Vypouštěcí šroub	Drain bolt
5	281890001-0001	Čidlo	Oil alert unit
6	100203007	Šroub	Bolt
7	281850157-0001	Olejový spínač	Oil level switch
8	100203011	Šroub	Bolt
9	171750001-0001	Regulátor otáček kompletní	Governor gear assembly
10	142105	Ložisko	Bearing
11	380450531-0001	Podložka	Plain washer
12	381350004-0001	Závlačka	Cotter pin
13	171630001-0001	Ovládací táhlo regulátoru	Governor arm shaft

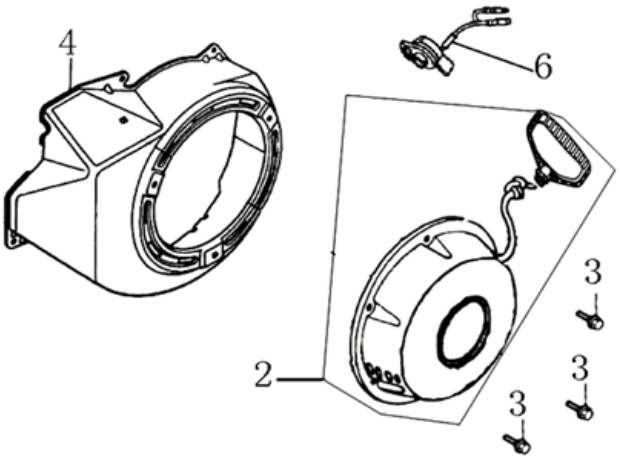

Position	Part number	Název	Name
2	012021500002	Startér kompletní	Starter assembly
3	100203005	Šroub	Bolt
4	160210075-0003	Kryt ventilátoru	Fan cover
5	100203007	Šroub	Bolt
6	271660038-0001	Vypínač motoru	Engine STOP switch

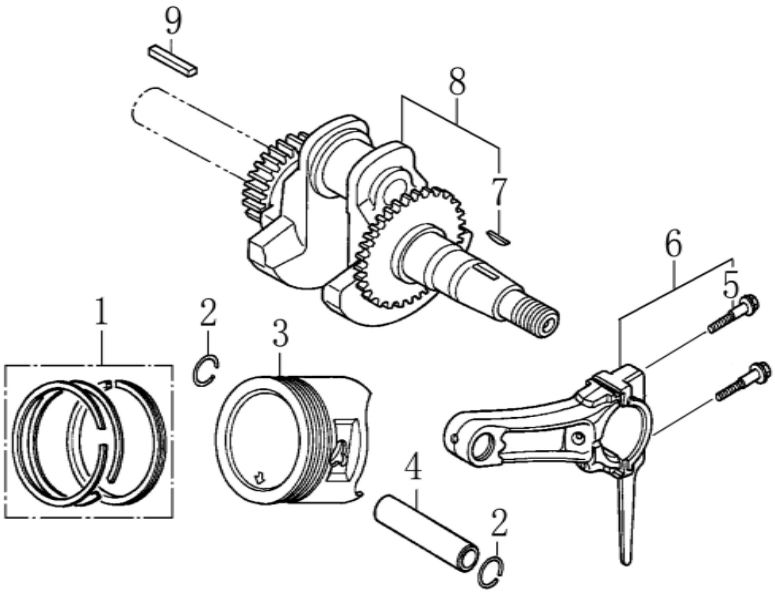

Position	Part number	Název	Name
1	130070079-0001	Pístní kroužky set	Piston ring set
2	380560056-0001	Pojistka pístního čepu	Piston pin circlip
3	130030083-0001	Píst	Piston
4	130060031-0001	Pístní čep	Piston pin
5	Nedostupné	Šroub ojnice	Connecting rod bolt
6	130150039-0001	Ojnice	Connecting rod assembly
7	380620050-0001	Woodruffovo pero	Semicircle key
8	130290097-0001	Kliková hřídel	Crankshaft
9	380620040-0001	Pero	Key

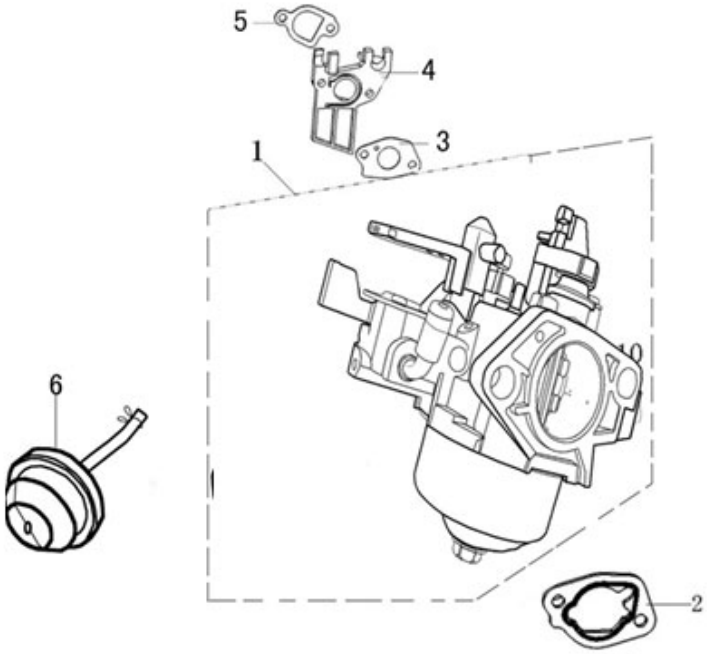

Position	Part number	Název	Name
1	170021068-0001	Karburátor	Carburetor
2	170430065-0001	Těsnění vzduchového filtru	Air filter gasket
3	785001019	Těsnění karburátoru	Carburetor gasket
4	170440096-0001	Příruba karburátoru	Air intake pipe
5	170430060-0001	Těsnění příruby karburátoru	Air intake pipe gasket
6	113300-369000	Primer	Starting hand pump

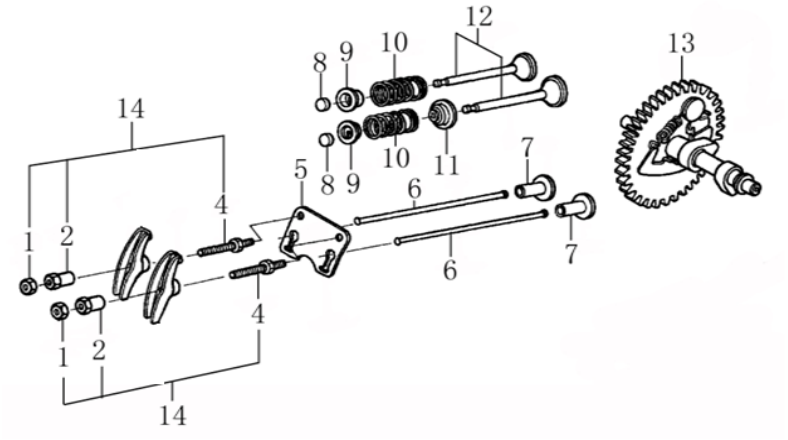

Position	Part number	Název	Name
1	Nedostupné	Matice ventilu	Valve nut
2	Nedostupné	Seřizovací matice ventilu	Valve adjusting nut
4	Nedostupné	Seřizovací šroub ventilu	Valve adjusting bolt
5	140710001-0001	Vodící deska ventilu	Push rod guide plate
6	140670004-0001	Zdvihací tyčka ventilu	Push rod
7	140690003-0001	Zdvihátko	Tappet
8	26400100801	Koncovka ventilu	Valve rotator
9	140380017-0001	Sedlo pružiny venitlu	Valve spring seat
10	140340022-0001	Pružina ventilu	Valve spring
11	140400011-0001	Těsnění ventilu	Valve seal
12	500550069-0001	Ventily sada	Valve set
13	140020114-0001	Vačkový hřídel	Camshaft
14	140450022-0001	Vahadlo ventilu kompletní	Valve rocker assembly

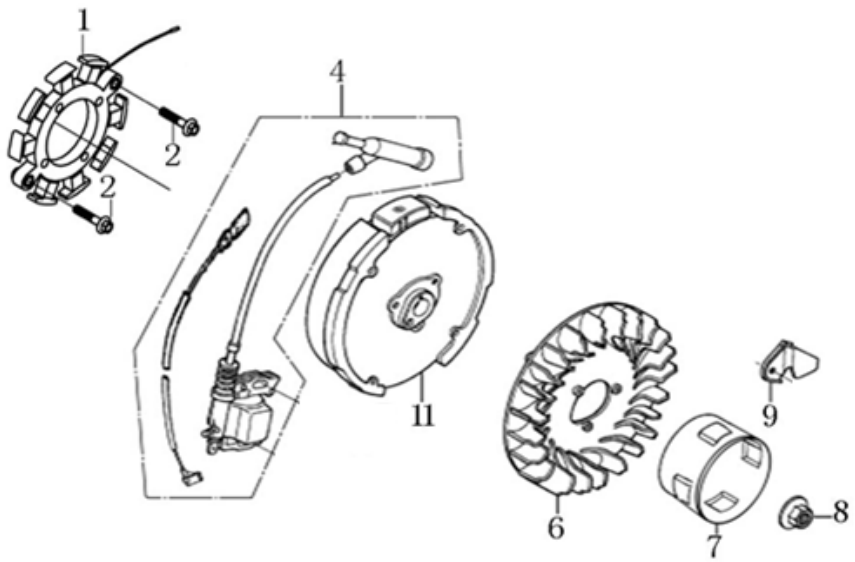

Position	Part number	Název	Name
1	270210040-0001	Cívka dobíjení	Charge coil
2	100203022	Šroub	Bolt
4	270920180-0001	Cívka zapalování	Ignition coil
6	160180007-0001	Ventilátor	Fan
7	193590005-0001	Miska startéru	Starter pulley
8	746001066	Matice	Nut
10	100203005	Šroub	Bolt
11	270020161-0001	Setrvačník	Flywheel

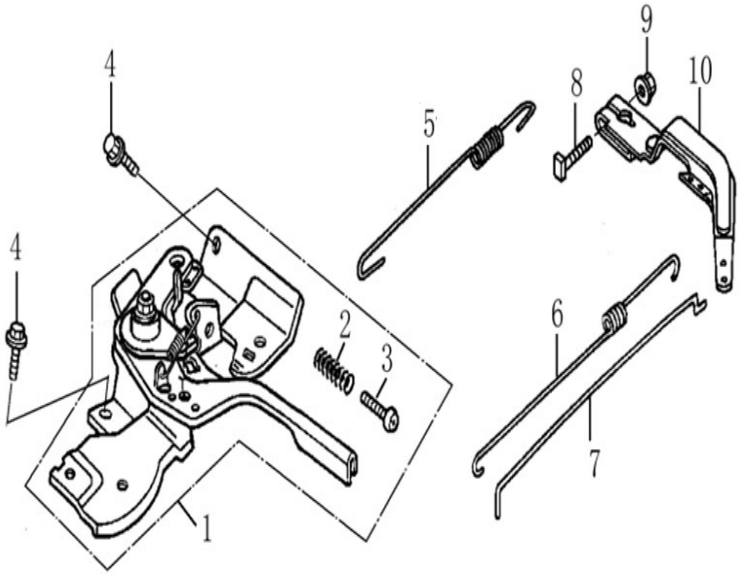

Position	Part number	Název	Name
1	171680128-0001	Kulisa regulace otáček	Governor board
2	171660001-0001	Pružina	Spring
3	100602032	Šroub	Bolt
4	100203007	Šroub	Bolt
5	171600084-0001	Pružina	Governor spring
6	171610002-0001	Pružina plynu	Throttle return spring
7	171590002-0001	Táhlo regulace	Governor rod
8	380250002-0001	Šroub	Bolt
9	110203	Matice	Nut
10	171620001-0003	Páka regulace otáček	Governor arm

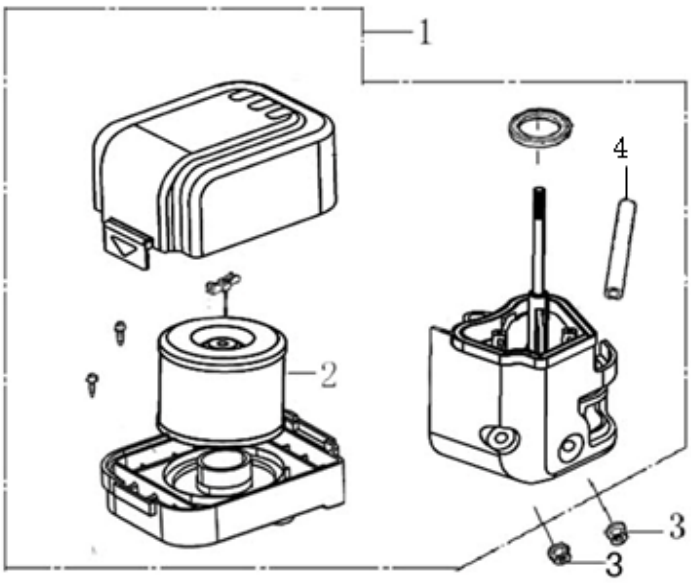

Position	Part number	Název	Name
1	180020669-0001	Vzduchový filtr kompletní	Vzduchový filtr kompletní
Vzduchový filtr nemusí být součástí frézy / The air filter may not be a part of the snow thrower			
2	30-404	Vzduchový filtr	Vzduchový filtr
3	110203	Matice	Nut
4	380740471-0001	Hadička odvzdušnění	Breathing tube

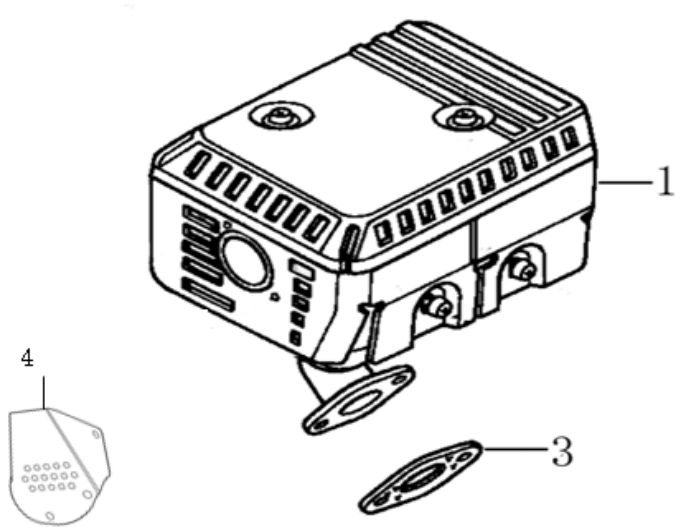

Position	Part number	Název	Name
1	180570794-0001	Výfuk	Muffler
3	180650065-0001	Těsnění výfuku	Muffler gasket
4	Nedostupné	Krytka výfuku	Exhaust pipe cover

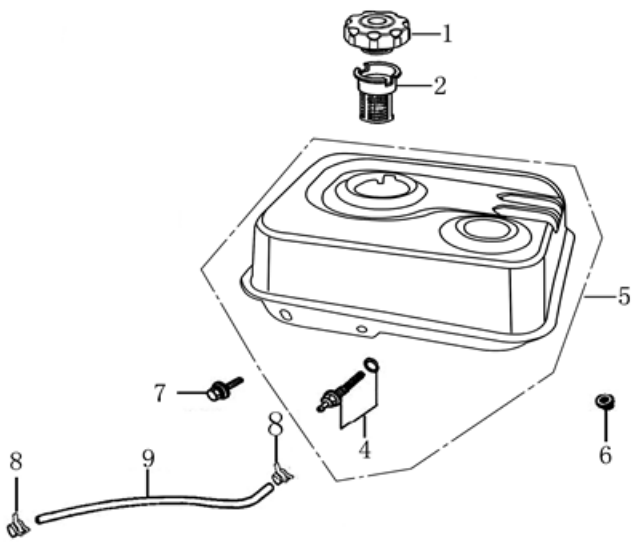

Position	Part number	Název	Name
1	170870040-0001	Zátka palivové nádrže	Fuel tank cap
2	170720009-0001	Sítko nádrže	Fuel cap net
4	170660077-0001	Palivový filtr	Fuel tank filter
5	170500997-0003	Palivová nádrž	Fuel tank
6	110203	Matice	Nut
7	100203022	Šroub	Bolt
8	380950188-0001	Svorka hadičky	Fuel tube clip
9	380750180-0001	Palivová hadička	Fuel tube

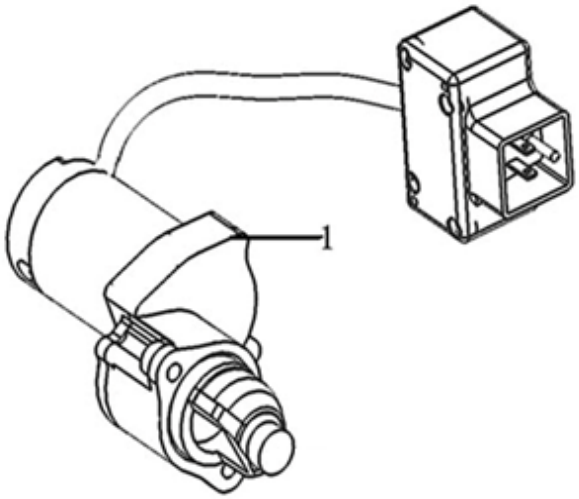

Position	Part number	Název	Name
1	270360092-0001	Elektrický startér	Electric starter motor